ФЕДЕРАЛЬНОЕ ГОСУДАРСТВЕННОЕ БЮДЖЕТНОЕ ОБРАЗОВАТЕЛЬНОЕ УЧРЕЖДЕНИЕ ВЫСШЕГО ОБРАЗОВАНИЯ «СТАВРОПОЛЬСКИЙ ГОСУДАРСТВЕННЫЙ АГРАРНЫЙ УНИВЕРСИТЕТ»

ИНСТИТУТ СРЕДНЕГО ПРОФЕССИОНАЛЬНОГО ОБРАЗОВАНИЯ

СТАВРОПОЛЬСКИЙ ГОСУДАРСТВЕННЫЙ АГРАРНЫЙ УНИВЕРСИТЕТ

Подписано: Скляров Игорь Юрьевич
DN: cn=Скляров Игорь Юрьевич, c=RU, o=ФЕДЕРАЛЬНОЕ ГОСУДАРСТВЕННОЕ БЮДЖЕТНОЕ ОБРАЗОВАТЕЛЬНОЕ УЧРЕЖДЕНИЕ ВЫСШЕГО ОБРАЗОВАНИЯ "СТАВРОПОЛЬСКИЙ ГОСУДАРСТВЕННЫЙ АГРАРНЫЙ УНИВЕРСИТЕТ", email=oit@stgau.ru
Дата: 2025.12.22 17:09:25 +03'00'

Утверждаю
Проректор по среднему
профессиональному образованию
_____ Ряховская О.С.
«11» марта 2025 г.

ОБРАЗОВАТЕЛЬНАЯ ПРОГРАММА «ПРОФЕССИОНАЛИТЕТ»

Уровень профессионального образования
Среднее профессиональное образование

Образовательная программа
Подготовки специалистов среднего звена

Специальность
35.02.16 Эксплуатация и ремонт сельскохозяйственной техники и оборудования

На базе среднего общего образования

Квалификация выпускника
Техник-механик

Одобрено на заседании педагогического совета: протокол № 5 от «28» марта 2025 г.

2025 год

35.02.16 Эксплуатация и ремонт сельскохозяйственной техники и оборудования

Содержание

СГ. 01 История России
СГ.02 Иностранный язык в профессиональной деятельности
СГ.03 Безопасность жизнедеятельности
СГ. 04 Физическая культура
СГ.05 Теория и практика профессиональной коммуникации
ОП.01 Математические методы решения прикладных профессиональных задач
ОП.02 Экологические основы природопользования
ОП.03 Информационные технологии в профессиональной деятельности
ОП.04 Инженерная графика
ОП.05 Техническая механика
ОП.06 Материаловедение
ОП.07 Электротехника и электроника
ОП.08 Основы гидравлики и теплотехники
ОП.09 Основы агрономии
ОП.10 Основы зоотехнии
ОП.11 Основы взаимозаменяемости и технические измерения
ОП.12 Основы экономики, менеджмента и маркетинга
ОП.13 Правовые основы профессиональной деятельности и охрана труда
ОП.14 Правовые основы профессиональной деятельности и охрана труда

МЕТОДИЧЕСКИЕ РЕКОМЕНДАЦИИ
по выполнению самостоятельной работы студентов
СГ. 01 История России

Ставрополь, 2025 г.

Пояснительная записка

Методические рекомендации по выполнению самостоятельной работы студентов по дисциплине **СГ. 01 История России** основной профессиональной образовательной программы для студентов по специальности 35.02.16 Эксплуатация и ремонт сельскохозяйственной техники и оборудования, разработаны в соответствии с Положением об организации самостоятельной работы в ФГБОУ ВО Ставропольский государственный аграрный университет.

Цель методических рекомендаций: оказание помощи студентам в выполнении самостоятельной работы, в овладении фундаментальных знаний, профессиональных умений и навыков деятельности по специальности, опыта творческой и исследовательской деятельности и направленных на формирование ОК и ПК компетенций:

Код ПК, ОК	Умения	Знания
ОК 02, ОК 03, ОК 04, ОК 05, ОК 06, ОК 09	Должен уметь: -отражать понимание России в мировых политических и социальноэкономических процессах XX- начала XXI века, знание достижений страны и ее народа; умение характеризовать историческое значение Российской революции, Гражданской войны, Новой экономической политики, индустриализации и коллективизации	Должен знать: основные периоды истории Российского государства, ключевые социально-экономические процессы, а также даты важнейших событий отечественной истории; имена героев Первой мировой, Гражданской, Великой Отечественной войн, исторических личностей, внесших значительный вклад в социально-экономическое,

	в СССР, решающую роль СССР в победе над нацизмом, значение советских научно-технологических успехов, освоения космоса; понимание причин и следствий распада СССР, возрождения Российской Федерации как мировой державы, воссоединения Крыма с Россией, специальной военной операции на Украине и других важнейших событий XX - начала XXI века; особенности развития культуры народов СССР (России); анализировать текстовые, визуальные источники исторической информации, в том числе исторические карты/схемы, по истории России и зарубежных стран XX - начала XXI века; сопоставлять информацию, представленную в различных источниках; формализовать историческую информацию в виде таблиц, схем, графиков, диаграмм; защищать историческую правду, не допускать умаления подвига народа при защите Отечества, готовность давать отпор фальсификациям российской истории; составлять описание (реконструкцию) в устной и письменной форме исторических событий, явлений, процессов истории родного края, истории России и всемирной истории XX - начала XXI века и их участников, образа жизни людей и его изменения в Новейшую эпоху; формулировать и обосновывать собственную точку зрения (версию, оценку) с опорой на фактический материал, в том числе используя источники разных типов; У5: выявлять существенные черты исторических событий, явлений, процессов; систематизировать историческую информацию в соответствии с заданными критериями; сравнивать изученные исторические события, явления, процессы; осуществлять с соблюдением правил информационной безопасности поиск исторической информации по истории России и зарубежных стран XX -	политическое и культурное развитие России в XX - начале XXI века; ключевые события, основные даты и этапы истории России и мира в XX - начале XXI века; выдающихся деятелей отечественной и всемирной истории; важнейших достижений культуры, ценностных ориентиров; основные этапы эволюции внешней политики России, роль и место России в общемировом пространстве; основные тенденции и явления в культуре; роль науки, культуры и религии в сохранении и укреплении национальных и государственных традиций; Россия накануне Первой мировой войны. Ход военных действий. Власть, общество, экономика, культура. Предпосылки революции; Февральская революция 1917 года. Двоевластие. Октябрьская революция. Первые преобразования большевиков. Гражданская война и интервенция. Политика «военного коммунизма». Общество, культура в годы революций и Гражданской войны; Нэп. Образование СССР. СССР в годы нэпа. «Великий перелом». Индустриализация, коллективизация, культурная революция. Первые Пятилетки. Политический строй и репрессии. Внешняя политика СССР. Укрепление Обороноспособности; Великая Отечественная война 19411945 годы: причины, силы сторон, основные операции. Государство и общество в годы войны, массовый героизм советского народа, единство фронта и тыла, человек на войне. Нацистский оккупационный режим, зверства захватчиков. Освободительная миссия Красной Армии. Победа над Японией. Решающий вклад СССР в Великую Победу. Защита памяти о Великой Победе; - СССР в 1945-1991 годы. Экономические развитие и реформы. Политическая система «развитого

	начала XXI века в справочной литературе, сети Интернет, СМИ для решения познавательных задач; оценивать полноту и достоверность информации с точки зрения ее соответствия исторической действительности; характеризовать места, участников, результаты важнейших исторических событий в истории Российского государства; соотносить год с веком, устанавливать последовательность и длительность исторических событий; давать оценку историческим событиям и обосновывать свою точку зрения с помощью исторических фактов и собственных аргументов; применять исторические знания в учебной и внеучебной деятельности, в современном поликультурном, полиэтничном и многоконфессиональном обществе; - демонстрировать патриотизм, гражданственность, уважение к своему Отечеству — многонациональному Российскому государству, в соответствии с идеями взаимопонимания, согласия и мира между людьми и народами, в духе демократических ценностей современного общества.	социализма». Развитие науки, образования, культуры. «Холодная война» и внешняя политика. СССР и мировая социалистическая система. Причины распада Советского Союза; - Российская Федерация в 19922022 годы. Становление новой России. Возрождение Российской Федерации как великой державы в XXI веке. Экономическая и социальная модернизация. Культурное пространство и повседневная жизнь. Укрепление обороноспособности. Воссоединение с Крымом и Севастополем. Специальная военная операция. Место России в современном мире.

Перечень самостоятельных работ

р и наименование самостоятельной работы, согласно рабочей программы	**Вид самостоятельной работы**
СР 1. Династический кризис и причины Смутного времени	Разработка мультимедийной презентации
СР 2. Геополитические результаты Великой Отечественной	Подготовка устного сообщения

Разработка мультимедийной презентации

Цели самостоятельной работы (варианты):

освоение (закрепление, обобщение, систематизация) учебного материала;

обеспечение контроля качества знаний;

формирование специальных компетенций, обеспечивающих возможность работы с информационными технологиями;

становление общекультурных компетенций.

Мультимедийная презентация — представление содержания учебного материала,

учебной задачи с использованием мультимедийных технологий.

Презентация - средство наглядного представления доклада, реферата, другой научнопрактической или творческой работы Мультимедийные презентации по назначению бывают:

презентация сопровождения образовательного процесса (презентация, сопровождающая доклад);

презентация учебного или научно-исследовательского проекта (презентация для привлечения слушателей к конкретной теме);

презентация - отчет (мультимедийное сопровождение отчета в виде нескольких фрагментов, логически связанных между собой в зависимости от структуры отчета).

Требования к презентации на индивидуальную тему

Объем - 10-15 слайдов

Структура

слайд - титульный лист

— содержит полное наименование учебного заведения, тему презентации, сведения о выполнившем (группа, ФИО);

слайд - содержание

— может оформляться в виде списка с гиперссылками;

слайд и последующие - наполняются информацией на индивидуальную тему

могут иметь управляющие кнопки, переходы и анимацию (если необходимо);

демонстрация презентации может происходить как по времени, так и в режиме управления докладчиком.

Оформление

единообразие в оформлении (одинаковый шрифт и цвет всех заголовков, одинаковый шрифт для текста на всех слайдах);

размер заголовков 40-54 пт;

размер текста 24-40 пт;

иллюстрации при необходимости;

Требования к презентации, сопровождающей доклад и отчет Те же, что и в случае с индивидуальной темой, но:

— может отсутствовать содержание, гиперссылки и управляющие кнопки; —

демонстрация презентации проходит в режиме управления докладчиком.

Планируемые результаты самостоятельной работы:

повышение информационной культуры студентов и обеспечение их готовности к интеграции в современное информационное пространство;

способность решать стандартные задачи профессиональной деятельности на основе информационной и библиографической культуры с применением информационнокоммуникационных технологий и с учетом основных требований информационной безопасности;

способность к критическому восприятию, обобщению, анализу профессиональной информации, постановке цели и выбору путей ее достижения;

готовность использовать индивидуальные креативные способности для оригинального решения исследовательских задач.

Подготовка устного сообщения

Цель самостоятельной работы: развитие навыков самостоятельного анализа информации и его устного изложения

Сообщение - это краткое изложение, при этом в ёмкой форме, передающее ясную и чёткую суть информации. Пишется в форме краткого доклада и не имеет излишних художественных оборотов и словосочетаний. Основная задача сообщения - донести определенную информацию, не выходя из рамок заданной темы.

Оформление сообщения

Никогда данный тип сочинения не бывает громоздким. В отличие от классических сочинений, такой текст не допускает длинных сообщений с красивыми, яркими эпитетами.

Пишем правильно. Оформляя сообщение, нужно помнить о следующем:

— *м*ожно использовать для приложения рисунки и схемы, если они относятся к теме;

— Выделите главную информацию, и проследите, чтобы текст имел четкую тематику;

— Не используйте терминов и слов, которые вам не понятны.

Порядок работы

— Изучение темы, подбор литературы;

— Тщательное изучение материалов для того, чтобы не делать элементарных ошибок;

— Выделите самое главное, что относится к заданной тематике;

— Составьте подробный поэтапный план сообщения;

— Напишите по пунктам плана сам текст.

Если тема совершенно незнакома, то, возможно, будет актуальным проконсультироваться с преподавателем.

Нужно хорошо подготовиться, не читать с листа, а по памяти пересказать основную суть текста, используя активно для подчеркивания основных данных или цифр заранее выписанные данные.

План сообщения

Вступление, где рассказывается основная мысль по теме;

Основной текст с размышлением или официальными изученными данными;

Заключительная часть *с выводами после написания работы.*

Завершение

По завершении работы над сообщением нужно его перечитать, чтобы избавиться от лишних эпитетов, сложных словосочетаний и оборотов.

Планируемые результаты самостоятельной работы: способность логически верно, аргументировано и ясно строить устную речь.

Фонд оценочных средств по учебной дисциплине

СГ.01 История Россия

2025 г.

Фонд оценочных средств разработан на основе Федерального государственного образовательного стандарта по специальности среднего профессионального образования (далее - СПО) 35.02.16 Эксплуатация и ремонт сельскохозяйственной техники и оборудования, рабочей программы учебной дисциплины СГ.01 История России.

Содержание

.Паспорт фонда оценочных средств (ФОС)
Область применения
Результаты освоения учебной дисциплины, подлежащие проверке
Организация контроля и оценки освоения программы учебной дисциплины
Материально-техническое обеспечение фонда оценочных средств
Комплект материалов для контроля и оценки освоения умений и усвоения знаний
Пакет обучающегося
Пакет преподавателя
3.Приложения

Паспорт фонда оценочных средств

Область применения

Фонд оценочных средств предназначен для проверки результатов освоения учебной дисциплины СГ.01 История России по специальности СПО 35.02.16 Эксплуатация и ремонт сельскохозяйственной техники и оборудования.

Результаты освоения учебной дисциплины, подлежащие проверке

В результате освоения дисциплины обучающийся должен обладать следующими умениями, знаниями, которые формируют профессиональную компетенцию, и общими компетенциями:

В результате освоения дисциплины обучающийся должен **уметь**:

отражать понимание России в мировых политических и социально-экономических процессах XX- начала XXI века, знание достижений страны и ее народа; умение характеризовать историческое значение Российской революции, Гражданской войны, Новой экономической политики, индустриализации и коллективизации в СССР, решающую роль СССР в победе над нацизмом, значение советских научно-технологических успехов, освоения космоса; понимание причин и следствий распада СССР, возрождения Российской Федерации как мировой державы, воссоединения Крыма с Россией, специальной военной операции на Украине и других важнейших событий XX - начала XXI века; особенности развития культуры народов СССР (России);

анализировать текстовые, визуальные источники исторической информации, в том числе исторические карты/схемы, по истории России и зарубежных стран XX - начала XXI века; сопоставлять информацию, представленную в различных источниках; формализовать историческую информацию в виде таблиц, схем, графиков, диаграмм;

3: защищать историческую правду, не допускать умаления подвига народа при защите Отечества, готовность давать отпор фальсификациям российской истории;

составлять описание (реконструкцию) в устной и письменной форме исторических событий, явлений, процессов истории родного края, истории России и всемирной истории XX - начала XXI века и их участников, образа жизни людей и его изменения в Новейшую эпоху; формулировать и обосновывать собственную точку зрения (версию, оценку) с опорой на фактический материал, в том числе используя источники разных типов;

выявлять существенные черты исторических событий, явлений, процессов; систематизировать историческую информацию в соответствии с заданными критериями; сравнивать изученные исторические события, явления, процессы;

осуществлять с соблюдением правил информационной безопасности поиск исторической информации по истории России и зарубежных стран XX - начала XXI века в справочной литературе, сети Интернет, СМИ для решения познавательных задач; оценивать полноту и достоверность информации с точки зрения ее соответствия исторической действительности;

характеризовать места, участников, результаты важнейших исторических событий в истории Российского государства;

соотносить год с веком, устанавливать последовательность и длительность исторических событий;

давать оценку историческим событиям и обосновывать свою точку зрения с помощью исторических фактов и собственных аргументов;

применять исторические знания в учебной и внеучебной деятельности, в современном поликультурном, полиэтничном и многоконфессиональном обществе;

демонстрировать патриотизм, гражданственность, уважение к своему Отечеству — многонациональному Российскому государству, в соответствии с идеями взаимопонимания, согласия и мира между людьми и народами, в духе демократических ценностей современного общества.

В результате освоения дисциплины обучающийся должен **знать**:

основные периоды истории Российского государства, ключевые социальноэкономические процессы, а также даты важнейших событий отечественной истории;

имена героев Первой мировой, Гражданской, Великой Отечественной войн, исторических личностей, внесших значительный вклад в социальноэкономическое, политическое и культурное развитие России в XX - начале XXI века;
ключевые события, основные даты и этапы истории России и мира в XX - начале XXI века; выдающихся деятелей отечественной и всемирной истории; важнейших достижений культуры, ценностных ориентиров;
основные этапы эволюции внешней политики России, роль и место
России в общемировом пространстве;
основные тенденции и явления в культуре; роль науки, культуры и религии в сохранении и укреплении национальных и государственных традиций;
Россия накануне Первой мировой войны. Ход военных действий.
Власть, общество, экономика, культура. Предпосылки революции;
Февральская революция 1917 года. Двоевластие. Октябрьская революция. Первые преобразования большевиков. Гражданская война и интервенция. Политика «военного коммунизма». Общество, культура в годы революций и Гражданской войны;
Нэп. Образование СССР. СССР в годы нэпа. «Великий перелом». Индустриализация, коллективизация, культурная революция. Первые Пятилетки.
Политический строй и репрессии. Внешняя политика СССР. Укрепление Обороноспособности;
Великая Отечественная война 1941-1945 годы: причины, силы сторон, основные операции. Государство и общество в годы войны, массовый героизм советского народа, единство фронта и тыла, человек на войне. Нацистский оккупационный режим, зверства захватчиков. Освободительная миссия Красной Армии. Победа над Японией. Решающий вклад СССР в Великую Победу.
Защита памяти о Великой Победе;
СССР в 1945-1991 годы. Экономические развитие и реформы.
Политическая система «развитого социализма». Развитие науки, образования, культуры. «Холодная война» и внешняя политика. СССР и мировая социалистическая система. Причины распада Советского Союза;
Российская Федерация в 1992-2022 годы. Становление новой России. Возрождение Российской Федерации как великой державы в XXI веке. Экономическая и социальная модернизация. Культурное пространство и повседневная жизнь. Укрепление обороноспособности. Воссоединение с Крымом и Севастополем. Специальная военная операция. Место России в современном мире.
Для формирования общих **компетенций:**
ОК 01. Выбирать способы решения задач профессиональной деятельности применительно к различным контекстам.
ОК 02. Использовать современные средства поиска, анализа и интерпретации информации, и информационные технологии для выполнения задач профессиональной деятельности.
ОК 03. Планировать и реализовывать собственное профессиональное и личностное развитие, предпринимательскую деятельность в профессиональной сфере, использовать знания по правовой и финансовой грамотности в различных жизненных ситуациях.
ОК 04. Эффективно взаимодействовать и работать в коллективе и команде.
ОК 05. Осуществлять устную и письменную коммуникацию на государственном языке Российской Федерации с учетом особенностей социального и культурного контекста.
ОК 06. Проявлять гражданско-патриотическую позицию, демонстрировать осознанное поведение на основе традиционных общечеловеческих ценностей, в том числе с учетом гармонизации межнациональных и межрелигиозных отношений, применять стандарты антикоррупционного поведения.
ОК 09. Пользоваться профессиональной документацией на государственном и иностранном языках.

Формой промежуточной аттестации по учебной дисциплине являются дифференцированный зачет.

Организация контроля и оценки освоения программы учебной дисциплины

В результате аттестации по учебной дисциплине осуществляется комплексная проверка следующих умений и знаний, а также динамика формирования общих компетенций.

Таблица 1.

Результаты обучения: умения, знания и компетенции	**Показатели оценки результата**	**Критерии**	**Форма контроля и оценивания**
Уметь: - отражать понимание России в мировых политических и социальноэкономических процессах XX- начала XXI века, знание достижений страны и ее народа; умение характеризовать историческое значение Российской революции, Гражданской войны, Новой экономической политики, индустриализации и коллективизации в СССР, решающую роль СССР в победе над нацизмом, значение советских научнотехнологических успехов, освоения космоса; понимание причин и следствий распада СССР, возрождения Российской Федерации как мировой державы, воссоединения Крыма с Россией, специальной военной операции на Украине и других важнейших событий XX - начала XXI века; особенности развития культуры народов СССР (России); ОК 1, ОК 3, ОК 6 ОК 09	- демонстрация умения отражать понимание России в мировых политических и социально-экономических процессах XX- начала XXI века, знание достижений страны и ее народа; умение характеризовать историческое значение Российской революции, Гражданской войны, Новой экономической политики, индустриализации и коллективизации в СССР, решающую роль СССР в победе над нацизмом, значение советских научно-технологических успехов, освоения космоса; понимание причин и следствий распада СССР, возрождения Российской Федерации как мировой державы, воссоединения Крыма с Россией, специальной военной операции на Украине и других важнейших событий XX - начала XXI века; особенности развития культуры народов СССР (России);	- способность анализировать содержащуюся в разных источниках информацию о событиях и явлениях прошлого и настоящего России;	*текущий контроль:* - комбинированный опрос на занятиях *промежуточн ая аттестация (далее - ПА)*

- анализировать текстовые, визуальные источники исторической информации, в том числе исторические карты/схемы, по истории России и зарубежных стран XX - начала XXI века; сопоставлять информацию, представленную в различных источниках; формализовать историческую информацию в виде таблиц, схем, графиков, диаграмм; ОК 2, ОК 3, ОК 6 ОК 09	-демонстрация умения анализировать текстовые, визуальные источники исторической информации, в том числе исторические карты/схемы, по истории России и зарубежных стран XX - начала XXI века; сопоставлять информацию, представленную в различных источниках; формализовать историческую информацию в виде таблиц, схем, графиков, диаграмм;	-способность рассматривать события в соответствии с принципом историзма, в их динамике, взаимосвязи и взаимообусловленности;	*текущий контроль:* комбинированный опрос на занятиях *промежуточн ая аттестация*
- защищать историческую правду, не допускать умаления подвига народа при защите Отечества, готовность давать отпор фальсификациям российской истории; ОК 1, ОК 2, ОК 3, ОК 6, ОК 09	-демонстрация умения защищать историческую правду, не допускать умаления подвига народа при защите Отечества, готовность давать отпор фальсификациям российской истории;	- способность анализировать содержащуюся в разных источниках информацию о событиях и явлениях прошлого и настоящего России;	*текущий контроль:* комбинированный опрос на занятиях *промежуточн ая аттестация*
- составлять описание (реконструкцию) в устной и письменной форме исторических событий, явлений, процессов истории родного края, истории России и всемирной истории XX - начала XXI века и их участников, образа жизни людей и его изменения в Новейшую эпоху; формулировать и обосновывать собственную точку зрения (версию, оценку) с опорой на фактический материал, в том числе используя источники разных типов; ОК 1, ОК 3, ОК 6 ОК 09	-демонстрация умения составлять описание (реконструкцию) в устной и письменной форме исторических событий, явлений, процессов истории родного края, истории России и всемирной истории XX - начала XXI века и их участников, образа жизни людей и его изменения в Новейшую эпоху; формулировать и обосновывать собственную точку зрения (версию, оценку) с опорой на фактический материал, в том числе используя источники разных типов;	- способность анализировать содержащуюся в разных источниках информацию о событиях и явлениях прошлого и настоящего России;	*текущий контроль:* комбинированный опрос на занятиях *промежуточн ая аттестация*

- выявлять существенные черты исторических событий, явлений, процессов; систематизировать историческую информацию в соответствии с заданными критериями; сравнивать изученные исторические события, явления, процессы; ОК 1, ОК 2, ОК 3, ОК 6 ОК 09	-демонстрация умения выявлять существенные черты исторических событий, явлений, процессов; систематизировать историческую информацию в соответствии с заданными критериями; сравнивать изученные исторические события, явления, процессы;	- способность анализировать содержащуюся в разных источниках информацию о событиях и явлениях прошлого и настоящего России;	*текущий контроль:* комбинированный опрос на занятиях *промежуточн ая аттестация*
- осуществлять с соблюдением правил информационной безопасности поиск исторической информации по истории России и зарубежных стран XX - начала XXI века в справочной литературе, сети Интернет, СМИ для решения познавательных задач; оценивать полноту и достоверность информации с точки зрения ее соответствия исторической действительности; ОК 1, ОК 2, ОК 3, ОК 6 ОК 09	-демонстрация умения осуществлять с соблюдением правил информационной безопасности поиск исторической информации по истории России и зарубежных стран XX - начала XXI века в справочной литературе, сети Интернет, СМИ для решения познавательных задач; оценивать полноту и достоверность информации с точки зрения ее соответствия исторической действительности;	- способность анализировать содержащуюся в разных источниках информацию о событиях и явлениях прошлого и настоящего России;	*текущий контроль:* комбинированный опрос на занятиях *промежуточ ная аттестация*
- характеризовать места, участников, результаты важнейших исторических событий в истории Российского государства; ОК 3, ОК 4, ОК 5, ОК 6 ОК 09	-демонстрация умения характеризовать места, участников, результаты важнейших исторических событий в истории Российского государства;	- способность анализировать содержащуюся в разных источниках информацию о событиях и явлениях прошлого и настоящего России;	*текущий контроль:* комбинированный опрос на занятиях *промежуточн ая аттестация*

соотносить год с веком, устанавливать последовательность и длительность исторических событий; ОК 3, ОК 4, ОК 09 давать оценку историческим событиям и обосновывать свою точку зрения с помощью исторических фактов и собственных аргументов; ОК 3, ОК 4, ОК 5, ОК 6 ОК 09	-демонстрация умения соотносить год с веком, устанавливать последовательность и длительность исторических событий; - демонстрация умения давать оценку историческим событиям и обосновывать свою точку зрения с помощью исторических фактов и собственных аргументов	- способность анализировать содержащуюся в разных источниках информацию о событиях и явлениях прошлого и настоящего России;	*текущий контроль:* комбинированный опрос на занятиях *промежуточн ая аттестация*
- применять исторические знания в учебной и внеучебной деятельности, в современном поликультурном, полиэтничном и многоконфессиональном обществе; ОК 3, ОК 4, ОК 6 ОК 09	-демонстрация умения применять исторические знания в учебной и внеучебной деятельности, в современном поликультурном, полиэтничном и многоконфессиональном обществе;	- способность анализировать содержащуюся в разных источниках информацию о событиях и явлениях прошлого и настоящего России;	*текущий контроль:* комбинированный опрос на занятиях *промежуточн ая аттестация*
- демонстрировать патриотизм, гражданственность, уважение к своему Отечеству — многонациональному Российскому государству, в соответствии с идеями	-демонстрация умения демонстрировать патриотизм, гражданственность, уважение к своему Отечеству — многонациональному Российскому государству,	- способность анализировать содержащуюся в разных источниках информацию о событиях и явлениях	*текущий контроль:* комбинированный опрос на занятиях *промежуточн ая*
взаимопонимания, согласия и мира между людьми и народами, в духе демократических ценностей современного общества. ОК 3, ОК 5, ОК 6 ОК 09	в соответствии с идеями взаимопонимания, согласия и мира между людьми и народами, в духе демократических ценностей современного общества.	прошлого и настоящего России;	*аттестация*
Знать: - основные периоды истории Российского государства, ключевые социально-экономические процессы, а также даты важнейших событий отечественной истории; ОК 2,ОК 3, ОК 6	-демонстрация знаний основных периодов истории Российского государства, ключевых социально-экономических процессов, а также дат важнейших событий отечественной истории;	-точность определений исторических понятий; точное использование исторической терминологии, грамотное, логически	*текущий контроль*: комбинированный опрос на занятиях *промежуточн ая аттестация*

		правильное, чёткое, полное изложение ответа на вопросы; корректность речевого оформления высказывания	
- имена героев Первой мировой, Гражданской, Великой Отечественной войн, исторических личностей, внесших значительный вклад в социально-экономическое, политическое и культурное развитие России в XX - начале XXI века; ОК 2,ОК 3, ОК 6	-демоснтрация знаний о именах героев Первой мировой, Гражданской, Великой Отечественной войн, исторических личностей, внесших значительный вклад в социально-экономическое, политическом и культурном развитие России в XX - начале XXI века;	-грамотное, логически правильное, чёткое, полное изложение ответа на вопросы; корректность речевого оформления высказывания	*текущий контроль*: комбинированный опрос на занятиях *промежуточн ая аттестация*
ключевые события, основные даты и этапы истории России и мира в XX начале XXI века; выдающихся деятелей отечественной и всемирной истории; важнейших достижений культуры, ценностных ориентиров; ОК 1, ОК 3, ОК 4, ОК 6	-демонстрация знаний ключевых событий, основных дат и этапов истории России и мира в XX - начале XXI века; выдающихся деятелей отечественной и всемирной истории; важнейших достижений культуры, ценностных ориентиров;	-точное использование исторической терминологии, грамотное, логически правильное, чёткое, полное изложение ответа на вопросы; корректность речевого оформления высказывания	*промежуточн ая аттестация*
- основные этапы эволюции внешней политики России, роль и место России в общемировом пространстве; ОК 2,ОК 3, ОК 5, ОК 6 - основные тенденции и явления в культуре; роль науки, культуры и религии в сохранении и укреплении национальных и государственных традиций; ОК 3, ОК 4, ОК 5, ОК 6	-демонстрация знаний о основных этапов эволюции внешней политики России, роль и место России в общемировом пространстве; -демонстрация знаний о роли основных тенденций и явлений в культуре; роли науки, культуры и религии в сохранении и укреплении национальных и государственных традиций;	-раскрытие содержания материала в объеме, предусмотренном программой учебной дисциплины - изложение материала грамотным языком в определенной логической последовательности, точно	*текущий контроль*: комбинированный опрос на занятиях *промежуточн ая аттестация*

		используя терминологию, факты и аргументы, даты, определения и т.д.	
- Россия накануне Первой мировой войны. Ход военных действий. Власть, общество, экономика, культура. Предпосылки революции; ОК 2,ОК 3, ОК 6	-демонстрация знаний основных событий истории России накануне Первой мировой войны. Ход военных действий. Власти, общества, экономики, культуры. Предпосылки революции;	- логически правильное, чёткое, полное изложение ответа на вопросы; корректность речевого оформления высказывания	*текущий контроль*: комбинированный опрос на занятиях *аттестация*
- Февральская революция 1917 года. Двоевластие. Октябрьская революция. Первые преобразования большевиков. Гражданская война и интервенция. Политика «военного коммунизма». Общество, культура в годы революций и Гражданской войны; ОК 2,ОК 3, ОК 6	-демонстрация знаний Причинно - следственных связей в событиях Февральской революции 1917 года. Двоевластия. Октябрьской революции. Первых преобразованиях большевиков. Гражданская война и интервенция. Политика «военного коммунизма». Общество, культура в годы революций и Гражданской войны;	-понимание взаимосвязей характеризуемых исторических событий и явлений	*текущий контроль*: комбинированный опрос на занятиях *промежуточн ая аттестация*
- Нэп. Образование СССР. СССР в годы нэпа. «Великий перелом». Индустриализация, коллективизация, культурная революция. Первые Пятилетки. Политический строй и репрессии. Внешняя политика СССР. Укрепление Обороноспособности; ОК 1, ОК 2,ОК 3, ОК 6	-демонстрация знаний событий Нэпа. Образования СССР. СССР в годы нэпа. «Великий перелом». Индустриализация, коллективизация, культурная революция. Первые Пятилетки. Политический строй и репрессии. Внешняя политика СССР. Укрепление Обороноспособности;	-демонстрация знаний основных дат отечественной истории, грамотное, логически правильное, полное изложение ответа на вопросы; корректность речевого оформления высказывания	*текущий контроль*: комбинированный опрос на занятиях *промежуточн ая аттестация*

- Великая Отечественная война 1941-1945 годы: причины, силы сторон, основные операции. Государство и общество в годы войны, массовый героизм советского народа, единство фронта и тыла, человек на войне. Нацистский оккупационный режим, зверства захватчиков. Освободительная миссия Красной Армии. Победа	-демонстрация знания истории Великой Отечественной войны 1941-1945 годов: причин, сил сторон, основных операции. Государство и общество в годы войны, массовый героизм советского народа, единство фронта и тыла, человек на войне. Нацистский оккупационный режим, зверства захватчиков.	-раскрытие содержания материала в объеме, предусмотренном программой учебной дисциплины	*текущий контроль*: комбинированный опрос на занятиях *промежуточн ая аттестация*
над Японией. Решающий вклад СССР в Великую Победу. Защита памяти о Великой Победе; ОК 3, ОК 4, ОК 5, ОК 6 - СССР в 1945-1991 годы. Экономические развитие и реформы. Политическая система «развитого социализма». Развитие науки, образования, культуры. «Холодная война» и внешняя политика. СССР и мировая социалистическая система. Причины распада Советского Союза; ОК 2,ОК 3, ОК 6 - Российская Федерация в 1992-2022 годы. Становление новой России. Возрождение Российской Федерации как великой державы в XXI веке. Экономическая и социальная модернизация. Культурное пространство и повседневная жизнь. Укрепление обороноспособности. Воссоединение с Крымом и Севастополем. Специальная военная операция. Место России в современном мире. ОК 2,ОК 3, ОК 5, ОК 6	Освободительная миссия Красной Армии. Победа над Японией. Решающий вклад СССР в Великую Победу. Защита памяти о Великой Победе; -демонстрация знаний истории СССР в 19451991 годы. Экономические развитие и реформы. Политическая система «развитогосоциализма». Развитие науки, образования, культуры. «Холодная война» и внешняя политика. СССР и мировая социалистическая система. Причины распада Советского Союза; -демонстрация знания истории Российской Федерации в 1992-2022 годах. Становление новой России. Возрождение Российской Федерации как великой державы в XXI веке. Экономическая и социальная модернизация. Культурное пространство и повседневная жизнь. Укрепление обороноспособности. Воссоединение с Крымом и Севастополем. Специальная военная операция. Место России в современном мире.	-демонстрация знаний основных дат отечественной истории - грамотное, логически правильное, чёткое, полное изложение ответа на вопросы; корректность речевого оформления высказывания	*текущий контроль*: комбинированный опрос на занятиях *промежуточн ая аттестация*

Контроль и оценка осуществляются с использованием следующих форм и методов:

- текущий контроль знаний и умений проводится в форме оценки самостоятельных работ, устного опроса;

Подготовки студента оценивается в баллах: 5 (отлично), 4 (хорошо), 3 (удовлетворительно), 2 (неудовлетворительно).

Студент, получает оценку «отлично», если самостоятельно и уверенно применяет знания в практической деятельности, полно излагает полученные знания в устной форме, в соответствии с требованиями учебной программы, формулирует выводы и обобщения. Допускаются единичные несущественные ошибки, самостоятельно исправленные студентом.

Студент, получает оценку «хорошо», если при изложении полученных знаний возникают отдельные несущественные ошибки, исправляемые студентом по указанию преподавателя и выполнение заданий, осуществляется с незначительной помощью преподавателя.

Студент, получает оценку «удовлетворительно», если работы, выполнены в не полном объеме (не менее 50%), что в целом, не препятствует усвоению последующего программного материала, допускаются отдельные существенные ошибки, исправляемые с помощью преподавателя.

Студент, получает оценку «неудовлетворительно», если изложение учебного материала неполное, бессистемное, что не позволяет усваивать последующий учебный материал, существенные ошибки, не исправляемые даже с помощью преподавателя.

1.4 Материально-техническое обеспечение контрольно-измерительных занятий

Контрольно-оценочные мероприятия проводятся в кабинете *«Социальногуманитарных дисциплин»*, оснащенный оборудованием:

Основное оборудование: посадочные места по количеству обучающихся, рабочее место преподавателя, доска, учебные пособия и литература; учебные и инструкционные стенды, макеты; программное обеспечение.

Технические средства обучения: рабочие места студентов, оснащенные персональными компьютерами, мультимедийный компьютер, мультимедиапроектор, проекционный экран, программное обеспечение.

Комплект материалов для контроля и оценки освоения умений и усвоения знаний.

Инструкция для обучающегося: Рекомендации по выполнению теста

Внимательно прочитайте задание.

Выберите правильный ответ, при необходимости ответы запишите на отдельном листе бумаги.

Не задерживайтесь на каком-нибудь пункте, если сомневаетесь в правильности ответа.

Вы можете воспользоваться таблицами и карточками

Максимальное время выполнения заданий - 60 мин.

Перечень тем для подготовки к промежуточной аттестации

Формирование новой российской государственности, государственное строительство Российской Федерации в 1991-1999 гг. Октябрьские события 1993 года.

Особенности формирования партийно-политической системы России в условиях демократической формы правления.

Государственно-политическое развитие Российской Федерации в новом тысячелетии.

«Шоковая терапия» как способ перехода к рыночной экономике.

Реформы Е.Т. Гайдара.

Экономический курс В.С. Черномырдина.

Финансово-экономический кризис 1998 года и преодоление его последствий.

Анализ выступления Президента РФ в январе 2008 года в части вхождения России в пятерку крупнейших экономических держав мира»: выявление причин и экономических последствий вхождения России в пятерку крупнейших экономических держав мира.

Региональные проблемы Кавказа. Осетино-Ингушский конфликт.

Первая чеченская война. Ичкерия.

Вторая чеченская война. Проблемы восстановления Чечни.
Радикальный исламизм и терроризм.
Россия и новые независимые государства на постсоветском пространстве.
Договор о коллективной безопасности. Содружество независимых государств (СНГ).
Таможенный союз (ТС); ЕврАзЭС; БРИКС.
Особенности миротворческой миссии России в постсоветский период.

Критерии оценивания

Процедура оценивания результатов по дисциплине проводится по следующей шкале оценивания:

Критерии оценки	**Показатель оценки, балл**			
	«отлично»	**«хорошо»**	**«удовлетворительно»**	**«неудовлетворительно»**
Письменное тестовое задание	Оценка «5» 90-100% - правильно выполненных заданий	Оценка «4» - 75-90%- правильно выполненных заданий	Оценка «3» - 50-75% - правильно выполненных заданий	Оценка «2» - менее 50% - правильно выполненных заданий

Перечень практических и самостоятельных работ

№1. Оценочные материалы для письменного и комбинированного опроса *Выполите задания:*

Отметьте причину межнациональных конфликтов в период перестройки.
недовольство национальных элит монополией КПСС в обществе
религиозные различия между народами, населяющими союзные республики
отсутствие толерантности в обществ
недовольство республик внешней политикой союзного правительства
«Парад суверенитетов» стал чертой политического развития СССР в ... а) 1985 г.
1988 г.
1990 г
1993 г.
3.Беловежские соглашения о создании СНГ были подписаны 8 декабря 1991 г. между:
РСФСР, Молдавией и Белоруссией
РСФСР, Грузией и Украиной
РСФСР, Белоруссией и Казахстаном
РСФСР, Украиной и Белоруссией
4. Отметьте одну из целей участников ГКЧП.
стимулировать развитие рыночных отношений в СССР

развивать институты гражданского обществ
сохранить централизованное советское государство
усилить позиции республик в центральных органах власти СССР 5.Декларация об образовании СНГ была подписана
21 декабря 1991 г.
23 января 1992 г
21 августа 1991 г.
6 января 1992 г.
6.Что из названного является одним из результатов августовского кризиса 1991 г.?

запрещение КПС
отмена Конституции СССР, принятой в 1977 г.
усиление политического авторитета Президента СССР
принятие экономической программы «500 дней»
7.Основной причиной роста сепаратистских тенденций в 80-е годы 20 века является:
рост населения в союзных республиках
создание компартий в союзных республиках
принятие Декларации о суверенитете России
глубокий экономический кризис
8.Какое название получил процесс формирования нового союзного договора между республиками СССР:
«августовский путч»
«новоогаревский процесс»
«война законов»
«парад суверенитетов»
9.Застой в экономике стран социалистического содружества наиболее был заметен в:
сельском хозяйстве
прогрессивных технологиях
образовании
промышленности
10.Распад СССР стал неизбежен после:
избрания Президентом России Б.Н. Ельцина
войны в Нагорном Карабахе
августовского путча 1991 г.
смещение с поста Президента СССР М.С. Горбачева
11.В результате августовского путча 1991 года власть пытался узурпировать орган под названием: а) ВЦСПС
ГКЧП
НКВД
ВАСХНИЛ
12.Декларация о независимости России была принята:
1989 г.
1990 г.
1991 г.
1993 г.
13. После распада СССР во внешней политике России возникло понятие а) военные базы
постсоветское пространство
противоположные общественные системы
интеграция
14.Какое понятие из перечисленных утратило актуальность в 1990-х гг.?
ядерные потенциалы
страны Запада
«социалистический лагерь»
Европейский суд по правам человека
15.Беловежские соглашения о создании СНГ были подписаны 8 декабря
1991 г. между...
РСФСР. Молдавией и Белоруссией
РСФСР, Украиной и Белоруссией
РСФСР. Грузией и Украиной
РСФСР. Белоруссией и Казахстаном
16.Что из названного является одним из результатов августовского кризиса 1991 г.
усиление политического авторитета Президента СССР
принятие экономической программы «500 дней»

отмена Конституции СССР, принятой в 1977 г.
запрещение КПСС
. Экономическое развитие в 1990-х гг. характеризовалось
развитием ВПК
снижением жизненного уровня населения
ростом производительности труда в сельском хозяйстве
.Государственный пост, появившийся в период «перестройки»:
Президент СССР
Председатель Совета Министров СССР
Председатель Президиума Верховного Совета СССР
Попытка отстранения М.С. Горбачева с поста президента СССР и смены проводимого им курса получила название:
«война законов»
«августовский путч»
«парад суверенитетов»
«новоогаревский процесс»
В результате распада СССР произошло:
усиление обороноспособности
усиление политики русификации
обострение межнациональных конфликтов.

№2. Тестовые задания для текущего контроля знаний по теме:
Россия в концеXX начале XXI века: проблемы и перспективы развития

Порядок проведения: Студенту предлагается 20 вопросов. В каждом задании один правильный ответ.

Реформа политической системы, начавшаяся в 1988г.была направлена на
обеспечение полновластия КПСС
обеспечение полновластия Советов
обеспечение полновластия общественных организаций
обеспечение полновластия Советов
1. Понятие «ускорение», госприемка относится к реформам периода: а) оттепель
перестройка
развитой социализм
коммунизм
3.Экономическая реформа Гайдара получила название
500 дней
семь главных дел
шоковая терапия
оттепель
Понятие «импичмент» связано
отрешением от власти Верховного Совета
отрешением от власти народных депутатов
отрешением от власти президента
отрешением от власти губернатора
Для второй половины 90-х годов характерны
правительственные кризисы
вооруженные столкновения народа с милицией
периоды стабилизации рубля
бурный рост производства
Конституция РФ принята...
1990
1991
1992
1993

Уход президента Ельцина в отставку
25 декабря 1991
30 декабря 1995
31 декабря 1999
1 января 2000
Путин впервые избран президентом страны
1 января 2000г.
9 августа 1999г.
26 марта 2000г.
1 января 2000 г.
Дефолт произошел
август 1998
август 1999
август 2000
август 2001
«Младореформаторы» работали в правительстве
Гайдара
Черномырдина
Примакова
Кириенко
Дефолт был объявлен премьер-министром
Черномырдин
Кириенко
Примаков
Гайдаром
«Договор об общественном примирении и согласии» подписан между . а) Ельциным и Руцким
Ельциным и Хасбулатовым
руководством всех ветвей власти и представителями общественнополитических объединений
Государственной Думой и Законодательным Собранием
Амнистия обвиняемых по «Делу ГКЧП» проведена
президентом страны
правительством
Государственной Думой
Законодательным Собранием
Высший законодательный орган в России по Конституции 1993г.
Федеральное Собрание
Совет Федерации
Государственная Дума
президент
Причина правительственного кризиса 1999г.
дефолт
импичмент
провал программы «500 дней»
выборы президента
Чечня вышла из состава Чечено-Ингушской республики и объявила о своей независимости
1990г.
1991г.
1992 г.
1993г.
«Хасавюртовские соглашения» подписаны в
1993г.
1995г.
1996г.

1997 г.
Референдум о доверии правительству и президенту проведен.
апрель 1992г.
апрель 1993г.
сентябрь 1993г.
октябрь 1993 г.
Верховный Совет привел к присяге в качестве президента РФ вицепрезидента
Хасбулатова
Горбачева
Руцкого
Ельцина
Танки обстреляли Белый дом в Москве...
28 сентября 1991г.
3 октября 1992г.
4 октября 1993г.
Г) 6 октября 1993г.

Критерии оценки тестового задания по теме: Россия в конце XX начале XXI века: проблемы и перспективы развития

Студенту предлагается 20 вопросов. Каждый правильный ответ оценивается 0,5 балла.

Результаты тестирования считаются удовлетворительными и начинают засчитываться только при 50% правильных ответов и более.

Ответы на тестовые задания

1	2	3	4	5	6	7	8	9	10
б	б	в	в	а	г	в	в	а	б
11	12	13	14	15	16	17	18	19	20
б	в	в	а	б	б	в	а	в	б

№3. Вопросы для обсуждения

Причины, последствия и оценка падения монархии в России, прихода к власти большевиков и их победы в Гражданской войне.

Причины свертывания нэпа, оценка результатов индустриализации, коллективизации и преобразований в сфере культуры.

Характер национальной политики большевиков и ее оценка.

Причины, последствия и оценка установления однопартийной диктатуры и единовластия И. В. Сталина; причины репрессий.

Оценка внешней политики СССР накануне и в начале Второй мировой войны.

Цена победы СССР в Великой Отечественной войне.

Оценка СССР в условиях холодной войны.

Причины, последствия и оценка реформ Н. С. Хрущёва.

Оценка периода правления Л. И. Брежнева и роли диссидентского движения.

Причины, последствия и оценка «перестройки» и распада СССР.

Оценка причин, характера и последствий экономических реформ начала 1990-х гг. («шоковая терапия», методы приватизации); причины и последствия побед Б. Н. Ельцина в политических схватках 1990-х гг.

Причины, последствия и оценка стабилизации экономики и политической системы России в 2000-е гг.

№4. Темы для написания исторического эссе

Вступление в должность президента РФ В. В. Путина.

Восстановление единого правового пространства страны.

Экономическая интеграция на постсоветском пространстве.

Борьба с терроризмом. Укрепление Вооружённых сил РФ.

Приоритетные национальные проекты.

Восстановление лидирующих позиций России в международных отношениях.

Методические указания по выполнению самостоятельной работы

СГ.02 «ИНОСТРАННЫЙ ЯЗЫК В ПРОФЕССИОНАЛЬНОЙ ДЕЯТЕЛЬНОСТИ»

2025 г.

СОДЕРЖАНИЕ

ПОЯСНИТЕЛЬНАЯ ЗАПИСКА 37
РЕКОМЕНДАЦИИ ПО ВЫПОЛНЕНИЮ ФОРМ САМОСТОЯТЕЛЬНОЙ РАБОТЫ... 38
КРИТЕРИИ ОЦЕНКИ ВЫПОЛНЕННОЙ РАБОТЫ 39

Пояснительная записка

Самостоятельная работа студентов (СРС) является формой организации учебного процесса и объективным условием формирования познавательной, исполнительской, творческой активности и самостоятельности студентов при обучении.

Самостоятельная работа студентов проводится с целью:

систематизации и закрепления полученных теоретических знаний и практических умений;

углубления и расширения теоретических знаний;

формирования умений использовать нормативную, правовую, справочную документацию и специальную литературу;

развитие познавательных способностей и активности студентов: творческой инициативы, самостоятельности, ответственности и организованности;

формирования самостоятельности мышления, способностей к саморазвитию, самосовершенствованию и самореализации;

развитии исследовательских навыков.

В учебном процессе среднего профессионального образования выделяют *два вида самостоятельной работы:* аудиторная; внеаудиторная.

Внеаудиторная самостоятельная работа выполняется студентами по заданию преподавателя, но без его непосредственного участия. Объём времени, отведённый на внеаудиторную самостоятельную работу, находит отражение в рабочей программе учебной дисциплины с ориентировочным распределением по разделам или темам.

В качестве форм и методов контроля самостоятельной работы студентами могут быть использованы защита практических, творческих работ, тестовый контроль; защита рефератов, творческих проектов; индивидуальная рейтинговая система контроля; выступление на практическом, семинарском занятии, конференции; участие в олимпиаде, и т.п.

Критериями оценки результатов внеаудиторной самостоятельной работы студентов являются:

уровень освоения учебного материала;

умение использовать теоретические знания при выполнении практических задач;

сформированность общеучебных умений;

обоснованность и чёткость изложения ответа;

оформление материала в соответствии с установленными требованиями

В результате освоения учебной дисциплины обучающийся должен уметь:

общаться (устно и письменно) на иностранном языке на профессиональные и повседневные темы;

переводить (со словарем) иностранные тексты профессиональной направленности;

самостоятельно совершенствовать устную и письменную речь, пополнять словарный запас.

В результате освоения учебной дисциплины (профессионального модуля) обучающийся должен знать: лексический (1200-1400 лексических единиц) и грамматический минимум, необходимый для чтения и перевода (со словарем) иностранных текстов профессиональной направленно.

Рекомендации по выполнению форм самостоятельной работы

Важной частью самостоятельной работы студента является чтение и перевод текстов, работа со словарем, написание эссе, рассказа, создание презентаций, создание проектов, работа в Интернете, выполнение контрольных работ, подготовка к промежуточной аттестации

Методические рекомендации по обучению написания сочинения, рассказа

Процесс написания работы (сочинения, рассказа, эссе) включает три основных этапа: 1)

планирование; 2) написание; 3) проверку. Соответственно, сначала нужно продумать, что писать и какова будет структура работы, затем написать и потом проверить работу, исправить ошибки и переписать ее.

Этап 1 (планирование) состоит из анализа задания, исследования выбранной темы и непосредственно планирования письменной работы.

Анализ. Прежде чем приступить к работе, необходимо правильно понять задание. Прочитайте задание и проанализируйте его тематику. Задание может представлять собой вопрос, на который нужно ответить, высказав личное мнение; в задании может быть сформулирована проблема, которую нужно проанализировать, тема, которую нужно раскрыть. Задание обычно содержит ключевые слова, которые помогают определить основное содержание работы, и ключевые слова, косвенно связанные с темой.

Исследование. Соберите информацию по заданной теме. Просмотрите записи лекций, семинаров, поищите нужную информацию в учебниках, книгах, журналах, сформулируйте свое собственное мнение по данному вопросу. В процессе сбора информации делайте записи, при этом выписывайте идеи максимально кратко, сжато, чтобы в дальнейшем было удобно использовать их при написании работы. При пересказе идей другого автора не забывайте ссылаться на первоначальный источник. **Планирование.** Продумайте структуру работы: введение, основное содержание и заключение. При планировании содержания очень полезно определить ключевое слово, поместить его в центре чистого листа и вокруг него записать те слова или выражения, которые ассоциируются с данным словом. Выделите основные идеи, которые помогут раскрыть тему работы и составьте примерный план изложения.

Этап 2 (написание). В процессе написания сосредоточьтесь на содержании работы, думайте о логичности изложения, старайтесь формулировать свои мысли максимально четко, понятно. Не забывайте использовать свои предварительные записи. Не концентрируйте внимание на грамматике и правописании, старайтесь как можно реже обращаться за проверкой к словарю.

Орфографические и грамматические ошибки рекомендуется выявлять позже, при проверке работы.

Во введении необходимо сформулировать основную идею, проблематику работы или вопрос. В

тексте работы избегайте повторения информации, расплывчатых, противоречивых, не относящихся к теме суждений. Старайтесь не писать длинных и сложных предложений. Заключение должно суммировать основные идеи работы, подводить итог рассуждениям, содержать выводы или ответ на сформулированный в введении вопрос или проблему. В заключении можно сделать предположение о возможном дальнейшем развитии вопроса или проблемы. Итоги и выводы заключения должны быть четкими, но не краткими (одно предложение в заключении обычно не производит хорошего впечатления).

Этап 3 (проверка) состоит из самой проверки, переписывания и последнего прочтения. Проверьте логичность изложения. Выявите неточности, лишнюю информацию, дополните текст важными идеями, выводами. Проверьте использование лексики. Замените часто встречающиеся слова синонимами. Проверьте грамматику, правописание, пунктуацию. Исправьте ошибки. Перепишите работу.

Объем эссе на иностранном языке не должен превышать 15-20 предложений.

2.2 Методические указания по созданию презентаций

Материалы-презентации готовятся студентом в виде слайдов с использованием программы Microsoft PowerPoint.

Основные требования к оформлению презентации:

Количество слайдов не должно превышать 15.

На слайдах должны быть изображения, относящиеся к тексту/материалу презентации.

Текст не должен занимать более чем 1/3 одного слайда. Шрифт 14пт, 14 черный или цветной (но не белый!).

Текст к презентации оформляется отдельно в виде плана или краткого изложения. **Критерии оценки:**

актуальность темы, 1 балл;

соответствие содержания теме, 1 балла;

глубина проработки материала, 1 балла;
грамотность и полнота использования источников, 1 балл;

- наличие элементов наглядности, 1 балла.

Максимальное количество баллов: 5

Критерии оценки выполненной работы

Критерии оценивания эссе, рассказа сочинения

Оценка «5» ставится студенту, если он в целом справился с поставленными речевыми задачами. Его высказывание было связным и логически последовательным. Диапазон используемых языковых средств достаточно широк. Языковые средства были правильно употреблены, практически отсутствовали ошибки, нарушающие коммуникацию, или они были незначительны. Объем высказывания соответствовал тому, что задано программой на данном году обучения. Наблюдалась легкость речи и достаточно правильное произношение. Речь ученика была эмоционально окрашена, в ней имели место не только передача отдельных фактов (отдельной информации), но и элементы их оценки, выражения собственного мнения.

Оценка «4» выставляется студенту, если он в целом справился с поставленными речевыми задачами. Его высказывание было связным и последовательным. Использовался довольно большой объем языковых средств, которые были употреблены правильно. Однако были сделаны отдельные ошибки, нарушающие коммуникацию. Темп речи был несколько замедлен. Отмечалось произношение, страдающее сильным влиянием родного языка. Речь была недостаточно эмоционально окрашена.

Элементы оценки имели место, но в большей степени высказывание содержало информацию и отражало конкретные факты.

Оценка «3» ставится студенту, если он сумел в основном решить поставленную речевую задачу, но диапазон языковых средств был ограничен, объем высказывания не достигал нормы. Ученик допускал языковые ошибки. В некоторых местах нарушалась последовательность высказывания.

Практически отсутствовали элементы оценки и выражения собственного мнения. Речь не была эмоционально окрашенной. Темп речи был замедленным.

Оценка «2» ставится студенту, если он только частично справился с решением коммуникативной задачи. Высказывание было небольшим по объему (не соответствовало требованиям программы). Наблюдалась узость вокабуляра. Отсутствовали элементы собственной оценки. Учащийся допускал большое количество ошибок, как языковых, так и фонетических. Многие ошибки нарушали общение, в результате чего возникало непонимание между речевыми партнерами.

. Критерии оценки презентаций

Презентация должна отвечать всем требованиям по ее созданию.

Поиск информации должен осуществляться с с использованием интернет-ресурсов, библиотечных ресурсов, краеведческих материалов, словарей.

Информация должна быть грамотно обработана.

Информация должна полностью раскрывать тему.

Презентация должна быть грамотно переведена на английский язык. Автор работы должен владеть информацией и уметь сделать рассказ по теме

Методические указания для практических занятий

СГ.02 «ИНОСТРАННЫЙ ЯЗЫК В ПРОФЕССИОНАЛЬНОЙ ДЕЯТЕЛЬНОСТИ»

2025 г.

СОДЕРЖАНИЕ

ПОЯСНИТЕЛЬНАЯ ЗАПИСКА..... 42
КОНТРОЛЬ ВЫПОЛНЕНИЯ ПРАКТИЧЕСКИХ ЗАНЯТИЙ..... 43

ПОЯСНИТЕЛЬНАЯ ЗАПИСКА

Методические рекомендации по выполнению практических занятий обеспечивают реализацию рабочей программы по учебной дисциплине СГ.02 Иностранный язык в профессиональной деятельности.

Реализация программы обеспечит компетентность будущих специалистов в данной области как неотъемлемой части их профессионализма в период вступления в самостоятельную жизнь.

Целью практических работ является проведение практических занятий и овладение фундаментальными знаниями, профессиональными умениями и навыками по профилю изучаемой дисциплины, закрепление и систематизация знаний, формирование умений и навыков и овладение опытом творческой, исследовательской деятельности.

Практические занятия содержат тематические текстовые материалы, упражнения на расширение словарного запаса и образование потенциального профессионального словаря, тренировочные задания для активизации знаний.

Цели и задачи практических занятий:

обобщить, систематизировать, углубить, закрепить полученные знания по изучаемым темам;

формировать умения применять полученные знания на практике;

выработать при решении поставленных задач таких профессионально значимых качеств, как самостоятельность, ответственность, точность, творческая инициатива.

формировать у студентов навыки устной речи по профессиональной тематике;

развивать потребность и умение пользоваться справочной литературой;

развивать умение высказываться целостно, как в смысловом, так и в структурном отношении;

развивать навыки чтения с полным пониманием основного содержания текста;

активизировать знание грамматических форм и синтаксических оборотов, употребительных в специальной литературе.

Практические работы проводятся согласно календарно-тематическому планированию, в соответствии с требованиями учебной программы по дисциплине.

Преподаватель заранее информирует учащихся о графике выполнения этих работ. Оценка за практическую работу выставляется каждому студенту, присутствовавшему на уроке, когда проводилась данная работа. Практические работы могут проводиться как индивидуально, так и для пары или группы студентов.

КОНТРОЛЬ ВЫПОЛНЕНИЯ ПРАКТИЧЕСКИХ ЗАНЯТИЙ

Критерии оценки

Отметка «5» ставится в том случае, если:

перевод текста полный, без пропусков и произвольных сокращений оригинала;

перевод текста не содержит лексико-грамматических ошибок;

профессиональная терминология использована правильно и единообразно;

упражнения выполнены в полном объеме без лексико-грамматических ошибок;

допускаются некоторые погрешности в форме предъявления письменных работ.

Отметка «4» ставится в том случае, если:

перевод полный, без пропусков и произвольных сокращений текста оригинала;

допускается одна или две лексические или грамматические ошибки, при условии отсутствия потерь информации и стилистических погрешностей на других фрагментах текста;

имеются несущественные погрешности в использовании профессиональной терминологии;

упражнения выполнены в полном объеме, но имеют одну или две незначительные лексические или грамматические ошибки;

допускаются некоторые нарушения в форме предъявления письменных работ.

Отметка «3» ставится в том случае, если:
перевод текста содержит три или четыре лексические и грамматические ошибки;
низкая коммуникативность и плохая «читабельность» текста затрудняют его понимание;
при переводе профессиональной терминологии не соблюден принцип единообразия;
упражнения выполнены не в полном объеме и имеют три или четыре грубых лексических или грамматических ошибок;
имеются нарушения в форме предъявления письменных работ.
Отметка «2» ставится в том случае, если:
перевод текста содержит большое количество лексических и грамматических ошибок;
нарушена полнота перевода текста, его эквивалентность и адекватность;
имеются существенные погрешности в использовании профессиональной терминологии;
упражнения не выполнены;
допускаются грубые нарушения в форме предъявления письменных работ.

Фонд оценочных средств по дисциплине
СГ.02 «ИНОСТРАННЫЙ ЯЗЫК В ПРОФЕССИОНАЛЬНОЙ ДЕЯТЕЛЬНОСТИ»

2025 г.

Паспорт фонда оценочных средств

Цель фонда оценочных средств. Фонд оценочных средств (далее - ФОС) предназначен для контроля и оценки образовательных достижений студентов, осваивающих программу учебной дисциплины СГ.02 Иностранный язык в профессиональной деятельности. Перечень видов оценочных средств соответствует рабочей программе дисциплины.

ФОС включает контрольно-оценочные средства для проведения текущего контроля в форме устных ответов на вопросы, контрольных работ и промежуточной аттестации в форме дифференцированного зачета.

В результате оценки осуществляется проверка следующих общих и профессиональных компетенций

№ п/п	Название темы	Контролируемая компетенция (ОК, ПК)	Формы и методы контроля и оценки результатов обучения
1	Тема 1. Адрес. Местоположение. Транспорт	ОК 01 ОК 02 ОК 03 ОК 04 ОК 05 ОК 06 ОК 09	Устный опрос, Контрольная работа
2	Тема 2. Магазины. Покупки.	ОК 01 ОК 02 ОК 03 ОК 04 ОК 05 ОК 06 ОК 09	Устный опрос, Контрольная работа
3	Тема 3. Магазины. Покупки. Названия продуктов и товаров. Традиции шопинга в Великобритании.	ОК 01 ОК 02 ОК 03 ОК 04 ОК 05 ОК 06 ОК 09	Устный опрос, Контрольная работа
4	Тема 4. Спорт, правила здорового образа жизни	ОК 01 ОК 02 ОК 03 ОК 04 ОК 05 ОК 06 ОК 09	Устный опрос, Контрольная работа
5	Тема 5. Досуг. Повседневна я жизнь. Путешествия. Межличностные отношения.	ОК 01 ОК 02 ОК 03 ОК 04 ОК 05 ОК 06 ОК 09	Устный опрос, Контрольная работа

6	Тема 6. Краеведение. Климат. Культурные и национальны е традиции. Государственное устройство	ОК 01 ОК 02 ОК 03 ОК 04 ОК 05 ОК 06 ОК 09	Устный опрос, Контрольная работа
7	Тема 7. Россия. Национальны е и культурные традиции. Политическое устройство.	ОК 01 ОК 02 ОК 03 ОК 04 ОК 05 ОК 06 ОК 09	Устный опрос, Контрольная работа
8	Тема 8. Великобритания. Климат. Географическое положение. Административное и политическое устройство	ОК 01 ОК 02 ОК 03 ОК 04 ОК 05 ОК 06 ОК 09	Устный опрос, Контрольная работа
9	Тема 9. Праздники. Культурные и национальны е традиции проведения досуга. Народные приметы разных стран.	ОК 01 ОК 02 ОК 03 ОК 04 ОК 05 ОК 06 ОК 09	Устный опрос, Контрольная работа
10	Тема 10. Будущее техника-технолога	ОК 01 ОК 02 ОК 03 ОК 04 ОК 05 ОК 06 ОК 09	Устный опрос, Контрольная работа
	Дифференцированный зачет		

Методические материалы, определяющие процедуры оценивания знаний, умений, навыков и (или) опыта деятельности

Оценивание знаний, умений и навыков по учебной дисциплине осуществляется посредством использования следующих видов оценочных средств:

Устный опрос (беседа)

Письменная контрольная работа (контрольная точка),

Дифференцированный зачет

Устный опрос

Устный опрос - наиболее распространенный метод контроля знаний студентов. При устном контроле устанавливается непосредственный контакт между преподавателем и студентом, в процессе которого преподаватель получает широкие возможности для изучения индивидуальных особенностей усвоения студентами учебного материала.

Устный опрос позволяет оценить знания и кругозор студента, умение логически построить

ответ, владение монологической речью и иные коммуникативные навыки, обладает большими возможностями воспитательного воздействия преподавателя.

Контрольная работа (контрольная точка)

Контрольная работа является одной из форм текущего контроля за усвоением учебного материала по дисциплине. Целью написания контрольной работы является глубокое изучение предлагаемых теоретических вопросов и решение практико-ориентированных заданий.

Контрольная работа должна способствовать формированию у студентов навыков самостоятельного научного творчества, повышению их теоретической и профессиональной подготовки, лучшему освоению учебного материала, углубленному рассмотрению содержания тем дисциплины, умению делать обоснованные выводы.

Дифференцированный зачет

Промежуточная аттестация по дисциплине завершает изучение курса и проходит в виде дифференцированного зачета для комплексной проверки знаний умений и навыков, полученных в процессе изучения дисциплины.

Материалы фонда оценочных средств

Перечень и характеристика оценочных средств

№ п/п	Наименование оценочного средства	Краткая характеристика оценочного средства	Представление оценочного средства в фонде
	Текущий контроль		
1	Устный опрос	Средство контроля, организованное как беседа преподавателя с обучающимся на темы, связанные с изучаемой дисциплиной, и рассчитанное на выяснение объема знаний у обучающегося по определенному разделу, теме, проблеме и т.п.	Вопросы для устного опроса
2	Письменная контрольная работа	Средство проверки умений применять полученные знания для решения задач определенного типа по теме или разделу	Комплект контрольных работ
	Промежуточная аттестация		
3	Дифференцированный зачет		Перечень вопросов к дифференцированному зачету

Комплект вопросов для опроса по дисциплине

СГ.02 Иностранный язык в профессиональной деятельности

Контрольная работа (грамматика/чтение)

Контрольная работа № 1

Ответьте на вопросы:

Which sea is colder, the Black Sea or the Baltic Sea?

Who is the best student in your group?

Is it usually warmer in April or May?

Найдите правильный вариант в косвенной речи следующего предложения и переведите его на русский язык:

«Do you know where Kate is living? »: Ann asked me.

Annasked me if I knowwhere Kate was living.

Annasked me if I knewwhere was Kate living.

Annasked me if I knewwhere Kate was living.

Укажите правильную форму глагола и переведите на русский язык:

I ... my exams in June and go to the seaside with you.

have passed

passed

shall pass

He just . to my place.

came

has come

will come

Переведите предложения в пассивном залоге на русский язык:

My friend was helped with German.

What fruits have been bought at the market?

We were always invited to the birthday parties.

Найдите и исправьте ошибку в каждом предложении:

I am always book rooms beforehand.

He is our waitress.

We haven't stayed in this room last year.

Контрольная работа № 2

Выберите необходимый парный союз и переведите предложения.

A) either ... or *B) neither ... nor*

- Did anybody come to see you last week?

- Nobody did. . Julia . John was there.

Charles lives . in Camberley . in Guildford, doesn't he?

Подберите наиболее подходящий по смыслу глагол и переведите предложения.

- Hello. This is Julia. Can I . to Mag, please?

A) talk *B) speak* *C) say*

Mother . me to go shopping.

A) said *B) told* *C) talked*

The old man . that he wanted just a cup of tea.

A) said *B) talking* *c) told*

Найдите правильный вариант предложения, составленного из приведённых ниже слов и переведите его.

often - the cinema - The Milnes - to - go

The Milnes go to the cinema often.

The Milnes often go to the cinema.

the news - yesterday - saw - television - I - on

I yesterday saw the news on television.

I saw on television the news yesterday.

Yesterday I saw the news on television.

where - me - could - is -the market - you -tell
Could you tell me where the market is?
Could you tell me where is the market?

Преобразуйте следующие предложения в косвенную речь.

« I'm going to London, » she said.
« She has a car but she cannot drive well», they said.
« Don't drink too much coffee», I advised her.

Переведите на английский зык, употребляя требующуюся форму причастия.

Полученная посылка очень важна.
Приехав в Берлин, он сразу пошёл в музей.
После того как книгу прочитали, её отнесли в библиотеку.

Контрольная работа № 3

ЗАДАНИЕ 1: выберите подходящее слово:

What are ... programmes on Russian TV?
a) escapism; b) top; c) response.
Your diet should be healthy and.if you want to promote your health.
a) balanced; b) include; c) portion.
A doctor who treats diseases with medicines is called. .
a) oculist; b) surgeon; c) physician.

ЗАДАНИЕ 2: выберите правильное время глагола.

I am hungry! I . something to eat.
a) am wanting; b) want.
«.you.your driving test? - Not yet.»
a) Have.passed; b) Did.pass.
When you rang me yesterday, I.dinner.
a) had; b) was having.
We.at this time next week.
a) will travel; b) will be traveling.
We thing you.write to us if we leave London.
a) will; b) would.
What.he.if he won a million pounds?
a) will.do; b) would.do.
If they catch the train, they. in time.
a) will arrive; b) would arrive.
If had known it, I.to meet them.
a) would go; b)would have gone.
The computer.at this moment. Wait a minute, please!
a) is being used; b) is used.
Tom hoped you.the fact again.
a) will never mention; b) would never mention.

ЗАДАНИЕ 3: определите наклонение глагола.

a) изъявительное; b) повелительное; c) сослагательное.
If only she did not eat so much ice-cream.
This shoe is just her size.
Do not open the window!

ЗАДАНИЕ 4: **выберите правильный ответ.**

l.Unfortunatelylcan... sing.
a) neither dance nor; b) nor dance nor; c) either dance or; d) or dance or.
Everybody expected the plane.in time.
a) to land; b) land; c) landed; d) landing.

As it is late I suggest.by taxi.
a) them to go; b) going; c) to go; d) go.

ЗАДАНИЕ 5: укажите слово, не имеющее отношение к остальным.

l) egg; 2) ham; 3) coffee; 4) porridge; 5) cornflakes; 6) sugar; 7) butter;
window; 9) tea; l0) toasts.

Контрольная работа № 4

BUSINESS BOOKS

Keeping up with developments in your professional field is getting more and more difficult. It used to be enough to read a few trade magazines, attend the occasional conference and subscribe to a professional website. Nowadays, though, it seems this is not enough.

Many people involved in business today will have heard of long tails, black swans, freakonomics and one-minute managers. However, if you haven't read the right books and don't know the jargon, a "long tail" is a way of describing sales patterns, a "black swan" is an unusual but high-impact event, "freakonomics" is a way of describing unusual economic effects and the "one-minute manager" is a good time manager.

Books on the subject of business, and the jargon (or specific language) they produce have now become a business in themselves. Most bookshops now have several shelves filled with books suggesting all sorts of revolutionary theories, which will change the way you do business, manage your time or do your accounting procedures. Many of these books claim they can make you rich and successful.

There are now books, which tell you how to persuade people and close the deal, how to read and use body language, how to unlock the secrets of international markets, how to go global and stay green, or list the 25 principles of success, the ten ways to make yourself a better manager, the l00 richest people in the world.

As well as these books, there is not her style of business book: the biography or autobiography of the successful business person. These days, it seems, no one can become the CEO (Chief Executive Officer) of even a small company without putting pen to paper and telling the story of their rise to the top, especially if they have a personal tragic story to overcome, or some fantastic ideas to share. In one of these books, a fairly well-known CEO says "Everything I know about business, I've learned myself" which makes me wonder why people would buy his book.

Some of these books sell by the thousands, often appearing in the bestseller lists alongside blockbusting works of fiction. Who is buying them, and what do they learn? Are these books essential tools for the modern workplace, or just a way for publishers to make money?

Undoubtedly, some books do become vital textbooks for students of business at any level, and some of the biographies can hold valuable lessons for any aspiring or practicing entrepreneurs. However, the accusation that many of these books are creating unnecessary jargon, words and terms, whichcomplicate, not simplify, the world of business, also seems true.

Read the following statements and decide if they are True, False or Not stated.

"Freakonomics" is a way of describing unusual economic effects

A) True B) False C) Not stated

Some business books are made into films.

A) True B) False C) Not stated

A fairly well-known CEO says "Everything I know about business, I've learned from my father"
A) True B) False C) Not stated

According to the article "CEO" means chief data officer.
A) True B) False C) Not stated

Some books do become vital textbooks for students of business at any level
A) True B) False C) Not stated.

Answer the questions to the text.

According to the article, being more informed in your profession
is becoming more complex.
has never been easy.
C) means reading a lot of magazines.
D) is now done through the internet.

If you haven't read certain business books _____
you won't be able to do your job properly.
you won't understand what your colleagues are talking about.
you won't know news.
you won't use terms correctly to describe things.

Many bookshops _____
have books full of radical ideas.
will help you to become successful.
C) stock a lot of business books.
are successful businesses.

What books are available?
about all kinds of business subjects.
about management.
which will improve your career

According to the article _____
it is necessary to have good ideas to write a book.
it is necessary to have had personal difficulties before you can be successful.
biographies of famous people are useless.
many company directors have written their life stories.

Choose the right variant

«the fax-massage is urgent to reply»
на факс надо срочно ответить
сообщение ошибочное
C) требуется помочь
написать сообщение
D) факс требуется починить

12. Don't argue with me; I am ____ the here!
A) head C) chief
B) boss D) director

13. Norman Brown is managing __ of a large company.
manager
head

14. That was a terrible meal; I am going to complain to the _____
A) chief C) manager
B) head D) director

15. A building where goods are stored.
warehouse C) factory
shop D) plant

Самостоятельная работа № 1

Переведите сложноподчиненные предложения на английский язык.
Дождь всё ещё шёл, когда мы вышли из дома.
Даже если Джейн и говорила так, мы не можем быть уверены, что она говорила правду.
Вам слышно, что говорит докладчик?
Хотя у него есть автомобиль, он часто ездит на автобусе.

Самостоятельная работа № 2

1. Cafeteria a.

Credit cards accept b.

Day and night c.

Place for smoking d.

Supermarket e.

Medical health f.

Car cleaning g.

Telephone h

Information bureau i.

Baby-sitter j.

Самостоятельная работа № 3

1. Переведите слова н а английский язык

2. Виза	Столица
3. Багаж	Приземляться
4. Стажировка	Билет
5. Каникулы	Дорога

6. Паспорт

Продолжительность полёта

Самостоятельная работа № 4

Переведите предложения на английский язык, обращая внимание на употребление косвенной речи.

Я подумал, что все пассажиры уже покинули поезд.
Аня спросила его, закончит ли он университет на будущий год.
Она спросила, что он собирается купить ей на день рожденья.
Переведите предложения из прямой речи в косвенную.

He said: “Do you mean to say that the story has a moral?”
Arthur said: “What did you mean by that?”

Самостоятельная работа № 5

Переведите предложение на английский язык, обращая внимание на употребление причастных оборотов.

Разбив новую вазу, ребенок не знал, что делать.
Полученная посылка очень важна.
Переведенный журнал был очень интересный.

Переведите предложение на русский язык, используя причастные обороты.

The man sitting on the sofa and reading a newspaper is my father.
This is the house built several hundred years ago.

Самостоятельная работа № 6

Поставьте глагол-сказуемое в скобках в соответствующую форму, обращая внимание на употребление условных предложений и переведите предложения на русский язык.

If he reads fifty pages every day, his vocabulary (to increase) greatly.
If he were not such an outstanding actor, he (not to have) so many admirers.
If you (to put) the ice-cream into the refrigerator , it would not have melted.
I wish I (to consult) the teacher when I first felt that mathematics was too difficult for me.

Переведите предложения на английский язык, обращая внимание на употребление условных предложений.

Если бы мы сделали работу вовремя, то сейчас были бы уже свободны.
Хорошо бы у нас сейчас были каникулы!

Самостоятельная работа № 7

Переведите экономические термины а английский язык

бюджет	обменный курс
гонорар	сдача
потребитель	чаевые
упаковка	процентная ставка
ярлык	долг

Самостоятельная работа № 8

Замените активный залог в предложениях на пассивный залог, сделав все необходимые изменения.

The teacher corrects our exercises.

They wore old-fashioned dresses.

The parents must select books for their children.

He has given some medicine to the child.

Замените пассивный залог в предложениях на активный залог, сделав все необходимые изменения.

Great Britain is separated from the European continent by the North Sea and The English Channel.

Самостоятельная работа № 9

Переведите предложения на русский язык.

She likes being stared at because she thinks she is attractive.
The book must not be published without being looked through by the author.

Переведите предложения на английский язык.

Я узнал этого человека, как только она закончила его описывать.
Мама возражает против того, что я много играю в футбол.
Он отрицал своё участие в преступлении.

Типовые тексты для перевода и задания к ним

BANKING

What am I going to do after school or university? Maybe I should consider a job in the world of banking. There's a surprisingly wide range to choose from — for example, I could work for a high-street bank. Let us see what's what and who's who. If to take the roof off a high-street bank, one can reveal that lots of people work behind the scenes in banks. There's the clerical staff (sometimes called bank clerks), and their job includes sorting cheques, making sure that each customer receives a statement of his/ her account each month, keeping detailed up-to-date records of all bank's business.

The Enquiries, Desk. This is where you go if you need advice about the bank's services.

The Manager. This is the person in charge of the bank. She or he: (a) gives customers advice about their finances, (b) makes sure that the bank and its staff are working properly.

The Small-Business Adviser. Banks provide a wide range of services to their customers. This includes advice for people with small businesses. "How do I start a business?" "How much money can I afford to borrow?" "How do I plan ahead to make my business successful?" These are questions like these, which the small-business adviser is there to answer.

The Bank's Computer System. Modem Banks keep all their financial data in computers. This makes it possible to check and provide information at the touch of button.

The Foreign Exchange Desk. This is where you go to buy or sell foreign currency.

The Vault. Money, important documents and valuable objects (e.g. paintings, jewellery) are kept here. Vaults have very thick walls and strong, steel doors with complex locks.

Video Camera. Security is vital in banks. That's why many of them use video cameras these days. They can't stop robberies, but can film the robbers.

The Cash Dispenser Machine. You need money but the bank's closed? No problem — use the cash dispenser machine. All you have to do is: (a) put your cash-card into the machine, (b) tap in your personal identification number and the amount of money you want. A few seconds later the money appears. Thanks to machines like these, many banks are now open 24 hours a day.

The Night-Safe. Shopkeepers and business people often can't get to the bank until it's closed. What do they do with money they've earned that day? They put in the night-safe — a strong metal box in the wall of the bank, which can be unlocked with a special key.

money is an important part of everyday life. These days, money is hi-tech (modern, well- designed and sophisticated). We have notes and coins, which are specially made. We use credit cards. Banks and stock-exchanges can move millions at a touch of a button.

money is universal — but why? The answer is very simple. Without it trade would be impossible,

and people in any society need to exchange goods in order to survive.

ЗАДАНИЯ К ТЕКСТУ

Ответьте на вопросы.

What people work in a bank?
What does the job of the clerical staff involve?
What can you do at inquiries?
What does the manager do at the bank?
What questions does the small-business adviser answer?
Where can you buy or sell foreign currency?
Why is money universal?

Слова для запоминания.

cheque — чек
to be in charge of — отвечать
to borrow — брать взаймы, занимать
vault [vo:lt] — хранилище security — безопасность cash dispenser machine — машина по обналичиванию денег to survive [sa'vaiv] — выживать

The Internet

The Internet is a huge network of computers spanning this planet and is now started to bring in the surrounding area like space. Some computers like servers share data, others just surf the web as clients downloading the data. Public Internet began in the late 70's. In the 70*s web users used an interface called telnet, but now that program is mainly obsolete. Telnet is most widely deployed in accessing college email accounts.

The Internet is very helpful, because it's a huge database of knowledge, from the pictures of family trips to an analysis of quantum mechanics. Everyone should have the Internet because of its near instantaneous communication and huge wealth of knowledge. But how to go on the Internet and do a search for information we need. There are two ways to do it.

The first is when you know an internet address of data you need and the second one is when you try to find information you need by using a search program. In the beginning we have got to enter any browser you like. It could be an Internet Explorer, Netscape Navigator or Opera, etc. If we have a broadband connection, we connect to the Internet at once. If not, we have to set up and connect to our dial-up service. Finally, if we want to find some information in the Internet, we are to type an address of this data in the browser we use or simply use the existing search-programs such as the google search program, rambler search program, yandex search program or yahoo search program.

They are very simple and popular networks of sites. In these programs we can just type the word or name of thing, we would like to find and then press enter. A search program solves this problem. We get our results in the same window. After we get our results, we simply choose whatever site best matches our query or keep searching.

Besides data, one can get from the Internet, we can also send and receive e-mail or electronic mail. This internet service is cheaper than ordinary mail and much quicker. It is becoming popular day by day. We can get some news from the Internet, because there are many informational servers in the web.

ЗАДАНИЯ К ТЕКСТУ

Ответьте на вопросы.

What is the Internet?
What are servers?
When did public Internet appear?
What was the most popular mail interface used in 70s?
What kind of browsers do you know?
How can we find information in the Internet?

Is it cheaper to use the Internet mail service instead of ordinary post office?
What search programs do you know?

Vocabulary:

huge — большой, гигантский, громадный, огромный
network — сеть
tospan — обхватывать, охватывать
surrounding — окружающий
to share — делить, распределять, разделять
data — мн. от datum; данные, факты, сведения; информация
tosurf — зд. находиться в сети
to download —нагружать, пересылать (по линии связи)
interface — интерфейс, адаптер
obsolete — ненужный, вышедший из употребления; старый
todeploy — использовать, употреблять; развертывать
emailaccounts — учетные записи электронной почты
quantum mechanics — квантовая механика
instantaneous — мгновенный; немедленный, незамедлительный
browser — вчт. броузер, браузер, окно просмотра; программа просмотра
broad bandconnection — выделенное подключение
dial-up — удаленный доступ к сети
to type — печатать, напечатать
search-program — программа-поисковик
site — сайт
to solve — решать, разрешать; находить выход-
to match — подходить, соответствовать query — запрос, вопрос

WORLD BANK

The world Bank is the world's foremost intergovernmental organization concerned with the external financing of the economic growth of developing countries. The official title of the institution is the International Bank for Reconstruction and development (IBRD).

Before recommending a Bank loan, the staff of the Bank must be reasonably satisfied that the productivity of the borrowing country will be increased and that the prospects for repayment are good. A country must be judged creditworthy. Engineering investigations are frequently carried out to determine the probable relation of a proposed project to benefits and costs. Increasingly, however, the Bank has shifted somewhat away from project lending (e.g., for a dam or a highway or port); it has become concerned with education and human services, the environment, and, through structural adjustment loans, the modification of governmental policies that are thought to have impeded long-run growth. The Bank has also paid increasing attention to the evaluation of previous lending. Recently, moreover, it has acceded to the requests of the American secretary of the treasury to help to ease the huge, outstanding, largely commercial-bank debt.

Voting power in the Bank (as well as in the Fund)is determined by the size of each member nation's subscription. Subscriptions, in turn, are based on a formula that takes into account such variables as the value of each nation's foreign trade and its total output. Ultimate power, through weighted voting, rests with the Board of Governors of the Bank (and the Fund). The governors meet annually in September. The day-to day affairs of the Bank are determined, however, by executive directors who live permanently in Washington, D.C. They hire a president, who, in turn, hires a staff. By tradition, rather than law, the

president of the Bank is an American, usually a banker, proposed by the President of the United States.

Because of the size of their subscriptions, five nations - the United States, Japan, Germany, the United Kingdom and France - are entitle to appoint executive directors; the remaining seventeen directors are elected by some combination of the votes of the other nations. There are 156 member nations, but, with the independence of the Baltic states and the devolution of the Soviet Union into separate republics, the membership could increase to over 170, thereby including all the independent nations in the world.

The Soviet Union was one ofthe forty-four governments whose representatives, signed the original Bretton Woods agreements, but along with the other members of the Warsaw Pact, it chose not to join the Bank or the Fund when these organizations were formally incorporated in 1946. (Poland and Czechoslovakia joined the Bank and the Fund initially but withdrew when the cold war began in earnest and a loan to Poland was blocked by the United States.)

The Economy of Great Britain.

The United Kingdom has a developed mixed private- and public enterprise economy and ranks among the top industrial countries in growth rates, productivity, and competitiveness. The gross national product (GNP) is growing faster than the population. The GNP (per capita) is among the other European countries.

The state sector was reduced during the 1980s and 1990s owing to the policies of privatization, or denationalization, of publicly owned corporations. There was also an improvement in the standard of living. Unemployment and inflation rates were gradually reduced but remain high.

Nowadays, government policies include the close monitoring and frequent adjustment of interest rates; a gradual reduction in the level of direct personal taxation; a reduction in the levels of power and influence of national trade unions in national labour negotiations; the encouragement of wider home ownership and of individuals' share holdings in companies. Considerable emphasis is placed on increased exposure of the economy to market forces. The government controls the production of coal, steel, and ships; it also runs certain utilities, the railways, and most civil aviation.

Manufacturing industries account for one-fifth of the GNP. Small companies predominate, though companies with 500 or more employees employ a larger percentage of the work force. Major manufactures include motor vehicles, aerospace equipment, electronics data-processing and telecommunication equipment, metal goods, precision instruments, petrochemicals, and other chemicals. High-technology industries are being developed.

Agriculture accounts for less than 2 percent of the GNP and employs some 2 percent of the work force. Farming is highly mechanized though farms are not large, and is dominated by the raising of sheep and cattle. The United Kingdom is not agriculturally self-sufficient. Chief crops include barley, wheat, sugar beets, and potatoes.

The mineral industry accounts for approximately 6 percent of the GNP, but employs less than 1 percent of the work force. Production from oil fields in the North Sea has allowed the United Kingdom to become virtually self-sufficient in petroleum. The United Kingdom's coal industry, despite its steady decline since the early 1950s, remains one of the largest and most technologically advanced in Europe.

Public revenues ordinarily fall short of expenditures and are chiefly derived from income taxes, which are highly progressive, and excises. A single graduated income tax was introduced in 1973. Deficits are offset by public borrowing. The country (as well as its capital) is a major world financial and banking centre.

Chief imports of Great Britain are metallic ores, except iron ore, food. Chief exports are: china, automobiles and other vehicles, wooden goods, steel, electrical and mechanical machinery, tractors, scientific instruments, chemicals, petroleum.

Just under half of the total population is in the labour force. The highest proportion of employees (more than two-thirds) is in the service sectors, financial services and distribution. Manufacturing, although it has declined, employs more than one-fifth of all workers. Smaller numbers are in construction, energy, agriculture, forestry and fishing.

The USA

The United States of America is the fourth largest country in the world (after Russia, Canada, and China). It occupies the southern part of North America and stretches from the Pacific to the Atlantic Ocean. It also includes Alaska in the north and Hawaii in the Pacific Ocean. The total area of the country is about nine and a half million square kilometres. The USA borders on Canada in the north and on Mexico in the south. It also has a seaboarder with Russia.

The USA is made up of 50 states and the District of Columbia where the capital of the country, Washington, is situated. The population of the country is about 250 million.

If we look at the map of the USA, we can see lowlands and mountains. The highest mountains are the Rocky Mountains, the Cordillera, and the Sierra Nevada. The highest peak is Mount McKinley, which is located in Alaska.

America's largest rivers are the Mississippi, the Missouri, the Rio Grande, and the Columbia. The Great Lakes on the border with Canada are the largest and deepest in the USA.

The climate of the country varies greatly. The coldest regions are in the north. The climate of Alaska is arctic. The climate of the central part of the country is continental. The south has subtropical climate. Hot winds blowing from the Gulf of Mexico often bring typhoons. The climate along the Pacific coast is much warmer than that of the Atlantic coast.

The USA is a highly developed industrial country. It is the leading producer of copper and oil and the worlds second producer of iron ore and coal. On the industrial enterprises of the country they produce aircrafts, cars, textiles, radio and television sets, weapon, furniture, and paper.

Though mainly European and African in origin, the Americans are made up from nearly all races and nations, including the Chinese and the native Americans — Indians.

The largest cities are New York, Los Angeles, Chicago, Philadelphia, Detroit, San Francisco, and others.

The United States is a federal republic consisting of 50 states, each of which has its own government. The seat of the central (federal) government is Washington, D. C. According to the Constitution of the USA, the powers of the government are divided into 3 branches: the executive, headed by the President, the legislative, exercised by the Congress, and the juridical. The Congress consists of the Senate and the House of Representatives. There are two main political parties in the USA: the Republican and the Democratic.

PROFITABILITY

Fixed costs and variable costs

A fixed cost is a cost that does not change with an increase or decrease in the amount of goods or services produced or sold. It is one of the two components of the total cost of running a business, along with variable cost.

Fixed costs remain more or less the same regardless of the level of costs. Typical examples are salaries of permanent employees, advertising, interest on bank loans, insurance, heating and lighting.

Variable costs increase directly in proportion to the level of sales. Typical examples are parts and materials, wages of temporary employees, sales commissions, delivery charges. etc.

There are items that are difficult to categorize, and all costs vary to some degree. But advertising for example, is usually considered to be a fixed cost because a) it has a fixed budget for each accounting period and b) advertising costs for a whole brand will not be increased or decreased immediately in proportion to the sales of individual product line.

Breakeven analysis

Once you know specific values for the various costs, the first thing you're able to do is a breakeven analysis.

Every business student knows the classic graph of how costs and revenue rise at a different rate as sales increase, and how there is a breakeven point where they cross. The breakeven point is the sales volume you need to exactly cover all your costs.

Breakeven analysis can be used for deciding whether a new product idea is worth developing, and for computing the new sales figures that would be necessary if you decide to increase fixed costs (eg by renting more office space).

ЗАДАНИЯ К ТЕКСТУ

Ответьте на вопросы.

How do variable costs go up?

What is not a fixed cost: insurance, delivery charges, rent, heating and lighting?

Is advertising considered to be a fixed or variable cost? Why?

What is understood under breakeven point?

Why is it important to know the breakeven point?

Vocabulary:

breakeven - безубыточность

to covercosts - покрывать расходы

revenue- прибыль

sales figures - показатели продаж

Критерии оценки

«2» (неудовлетворительно) Обучающийся раскрывает менее, чем на 50% содержание вопросов, его ответ содержит более двух грубых ошибок, при ответе на поставленные вопросы преподаватель оказывает ему постоянную помощь. Обучающийся не умеет самостоятельно работать со справочной литературой (словарями), у него не сформированы знания и умения.

В критерии оценки уровня подготовки студента входят:

- умение студента использовать теоретические знания при выполнении практических задач; обоснованность, четкость, правильность изложения ответа.

«5» Оценки "отлично" заслуживает студент, умеющий свободно выполнять задания, предусмотренные программой, обнаруживший всестороннее, систематическое и глубокое знание учебно-программного материала. Как правило, оценка "отлично" выставляется студентам, усвоившим взаимосвязь основных понятий дисциплины в их значении для приобретаемой профессии, проявившим творческие способности в понимании, изложении и использовании учебно-программного материала.

«4» Оценки "хорошо" заслуживает студент, успешно выполняющий предусмотренные в программе задания, обнаруживший полное знание учебно-программного материала. Как правило, оценка "хорошо" выставляется студентам, показавшим систематический характер знаний по дисциплине и способным к их самостоятельному пополнению и обновлению в ходе дальнейшей учебной работы и профессиональной деятельности.

«3» Оценки "удовлетворительно" заслуживает студент, справляющийся с выполнением заданий, предусмотренных программой, обнаруживший знания основного учебнопрограммного

материала в объеме, необходимом для дальнейшей учебы и предстоящей работы по специальности. Как правило, оценка "удовлетворительно" выставляется студентам, допустившим погрешности в ответе при выполнении заданий, но обладающим необходимыми знаниями для их устранения под руководством преподавателя.

«2» Изложение учебного материала неполное, бессистемное; имеются существенные ошибки, которые студент не в состоянии исправить даже с помощью преподавателя; неумение производить простейшие операции синтеза и анализа, делать обобщения и выводы.

РАБОЧАЯ ПРОГРАММА УЧЕБНОЙ ДИСЦИПЛИНЫ

«СГ.03 Безопасность жизнедеятельности»

Индекс и наименование учебной дисциплины

2025г.

СОДЕРЖАНИЕ

1. **ОБЩАЯ ХАРАКТЕРИСТИКА РАБОЧЕЙ ПРОГРАММЫ УЧЕБНОЙ ДИСЦИПЛИНЫ** **3**

2. **СТРУКТУРА И СОДЕРЖАНИЕ УЧЕБНОЙ ДИСЦИПЛИНЫ** **5**

3. **УСЛОВИЯ РЕАЛИЗАЦИИ УЧЕБНОЙ ДИСЦИПЛИНЫ** **15**

4. **КОНТРОЛЬ И ОЦЕНКА РЕЗУЛЬТАТОВ ОСВОЕНИЯ УЧЕБНОЙ ДИСЦИПЛИНЫ** **16**

1. ОБЩАЯ ХАРАКТЕРИСТИКА РАБОЧЕЙ ПРОГРАММЫ УЧЕБНОЙ ДИСЦИПЛИНЫ

«СГ.03 Безопасность жизнедеятельности»
(наименование дисциплины)

1.1. Место дисциплины в структуре основной образовательной программы:

Учебная дисциплина «СГ.03 Безопасность жизнедеятельности» является обязательной частью социально-гуманитарного цикла ПООП-П в соответствии с ФГОС СПО по 35.02.16 Эксплуатация и ремонт сельскохозяйственной техники и оборудования.

Особое значение дисциплина имеет при формировании и развитии ОК 1, ОК 2, ОК 3, ОК 4, ОК 5, ОК 6, ОК 7, ОК 8, ОК 9, ПК 1.1, ПК 1.2, ПК 1.3, ПК 1.4, ПК 1.5, ПК 1.6, ПК 1.7, ПК 1.8, ПК 1.9, ПК 1.10, ПК 2.1, ПК 2.2, ПК 2.3, ПК 2.4, ПК 2.5, ПК 2.6, ПК 2.7, ПК 2.8, ПК 2.9, ПК 2.10

1.2. Цель и планируемые результаты освоения дисциплины:

В рамках программы учебной дисциплины обучающимися осваиваются умения и знания

Код ПК, ОК	Умения	Знания
ОК 1	Уо 01.01 распознавать задачу и/или проблему в профессиональном и/или социальном контексте; Уо 01.02 анализировать задачу и/или проблему и выделять её составные части; Уо 01.03 определять этапы решения задачи; Уо 01.04 выявлять и эффективно искать информацию, необходимую для решения задачи и/или проблемы; Уо 01.05 составлять план действия; Уо 01.06 определять необходимые ресурсы; Уо 01.07 владеть актуальными методами работы в профессиональной и смежных сферах; Уо 01.08 реализовывать составленный план; Уо 01.09 оценивать результат и последствия своих действий (самостоятельно или с помощью наставника)	Зо 01.01 актуальный профессиональный и социальный контекст, в котором приходится работать и жить; Зо 01.02 основные источники информации и ресурсы для решения задач и проблем в профессиональном и/или социальном контексте; Зо 01.03 алгоритмы выполнения работ в профессиональной и смежных областях; Зо 01.04 методы работы в профессиональной и смежных сферах; Зо 01.05 структуру плана для решения задач; Зо 01.06 порядок оценки результатов решения задач профессиональной деятельности
ОК 2	Уо 02.01 Умения: определять задачи для поиска информации; Уо 02.02 определять необходимые источники	Зо 02.01 Знания: номенклатура информационных источников, применяемых в профессиональной деятельности;

	информации; Уо 02.03 планировать процесс поиска; структурировать получаемую информацию; Уо 02.04 выделять наиболее значимое в перечне информации; Уо 02.05 оценивать практическую значимость результатов поиска; Уо 02.06 оформлять результаты поиска, применять средства информационных технологий для решения профессиональных задач; Уо 02.07 использовать современное программное обеспечение; Уо 02.08 использовать различные цифровые средства для решения профессиональных задач	Зо 02.02 приемы структурирования информации; Зо 02.03 формат оформления результатов поиска информации, современные средства и устройства информатизации; Зо 02.04 порядок их применения и программное обеспечение в профессиональной деятельности в том числе с использованием цифровых средств
ОК 3	Уо 03.01 Умения: определять актуальность нормативно-правовой документации в профессиональной деятельности; Уо 03.02 применять современную научную профессиональную терминологию; Уо 03.03 определять и выстраивать траектории профессионального развития и самообразования; Уо 03.04 выявлять достоинства и недостатки коммерческой идеи; Уо 03.05 презентовать идеи открытия собственного дела в профессиональной деятельности; оформлять бизнес-план; Уо 03.06 рассчитывать размеры выплат по процентным ставкам кредитования; Уо 03.07 определять инвестиционную привлекательность коммерческих идей в рамках профессиональной деятельности; Уо 03.08 презентовать бизнес-идею; Уо 03.09 определять источники финансирования	Зо 03.01 Знания: содержание актуальной нормативно-правовой документации; Зо 03.02 современная научная и профессиональная терминология; Зо 03.03 возможные траектории профессионального развития и самообразования; Зо 03.04 основы предпринимательской деятельности; основы финансовой грамотности; Зо 03.05 правила разработки бизнес-планов; Зо 03.06 порядок выстраивания презентации; Зо 03.07 кредитные банковские продукты
ОК 4	Уо 04.01 Умения: организовывать работу	Зо 04.01 Знания: психологические основы

	коллектива и команды; Уо 04.02 взаимодействовать с коллегами, руководством, клиентами в ходе профессиональной деятельности	деятельности коллектива, психологические особенности личности; Зо 04.02 основы проектной деятельности
ОК 5	Уо 05.01 Умения: грамотно излагать свои мысли и оформлять документы по профессиональной тематике на государственном языке, проявлять толерантность в рабочем коллективе	Зо 05.01 Знания: особенности социального и культурного контекста; Зо 05.02 правила оформления документов и построения устных сообщений
ОК 6	Уо 06.01 Умения: описывать значимость своей специальности; Уо 06.02 применять стандарты антикоррупционного поведения	Зо 06.01 Знания: сущность гражданско-патриотической позиции, общечеловеческих ценностей; Зо 06.02 значимость профессиональной деятельности по профессии (специальности); Зо 06.03 стандарты антикоррупционного поведения и последствия его нарушения
ОК 7	Уо 07.01 Умения: соблюдать нормы экологической безопасности; Уо 07.02 определять направления ресурсосбережения в рамках профессиональной деятельности по специальности, осуществлять работу с соблюдением принципов бережливого производства; Уо 07.03 организовывать профессиональную деятельность с учетом знаний об изменении климатических условий региона	Зо 07.01 Знания: правила экологической безопасности при ведении профессиональной деятельности; Зо 07.02 основные ресурсы, задействованные в профессиональной деятельности; Зо 07.03 пути обеспечения ресурсосбережения; Зо 07.04 принципы бережливого производства; Зо 07.05 основные направления изменения климатических условий региона
ОК 8	Уо 08.01 Умения: использовать физкультурно-оздоровительную деятельность для укрепления здоровья, достижения жизненных и профессиональных целей; Уо 08.02 применять рациональные приемы двигательных функций в профессиональной деятельности; Уо 08.03 пользоваться средствами профилактики перенапряжения, характерными для данной специальности	Зо 08.01 Знания: роль физической культуры в общекультурном, профессиональном и социальном развитии человека; Зо 08.02 основы здорового образа жизни; Зо 08.03 условия профессиональной деятельности и зоны риска физического здоровья для специальности; Зо 08.04 средства профилактики перенапряжения
ОК 9	Уо 09.01 Умения: понимать общий смысл четко	Зо 09.01 Знания: правила построения простых и сложных

	произнесенных высказываний на известные темы (профессиональные и бытовые), понимать тексты на базовые профессиональные темы; Уо 09.02 участвовать в диалогах на знакомые общие и профессиональные темы; Уо 09.03 строить простые высказывания о себе и о своей профессиональной деятельности; Уо 09.04 кратко обосновывать и объяснять свои действия (текущие и планируемые); Уо 09.05 писать простые связные сообщения на знакомые или интересующие профессиональные темы.	предложений на профессиональные темы; Зо 09.02 основные общеупотребительные глаголы (бытовая и профессиональная лексика); Зо 09.03 лексический минимум, относящийся к описанию предметов, средств и процессов профессиональной деятельности; Зо 09.04 особенности произношения; Зо 09.05 правила чтения текстов профессиональной направленности.
ПК 1.1	- Уп 1.1.01 Читать чертежи узлов и деталей сельскохозяйственной техники - Уп 1.1.02 Пользоваться инструментами и оборудованием, необходимые для выполнения работ по вводу в эксплуатацию новой сельскохозяйственной техники - Уп 1.1.03 Приводить составные части изделия в рабочее положение при различных режимах работы - Уп 1.1.04 Агрегатировать вводимую в эксплуатацию технику с энергетическими средствами и другими изделиями - Уп 1.1.05 Управлять вводимой в эксплуатацию сельскохозяйственной техникой в соответствии с инструкциями по ее эксплуатации - Уп 1.1.06 Осуществлять проверку работоспособности и настройку инструмента, оборудования, сельскохозяйственной техники - Уп 1.1.07 Пользоваться средствами индивидуальной защиты при проведении работ по вводу сельскохозяйственной техники в эксплуатацию - Уп 1.1.08 Оформлять документы по учету сельскохозяйственной	- Зп 1.1.01 Основные типы сельскохозяйственной техники, области ее применения - Зп 1.1.02 Технические характеристики, конструктивные особенности, назначение, режимы работы и правила эксплуатации сельскохозяйственной техники - Зп 1.1.03 Состав и требования к технической документации, поставляемой с сельскохозяйственной техникой - Зп 1.1.04 Нормативно-техническая документация по эксплуатациисельскохозяйственной техники - Зп 1.1.05 Единая система конструкторской документации - Зп 1.1.06 Назначение и порядок использования расходных, горюче-смазочных материалов и специальных жидкостей при вводе сельскохозяйственной техники в эксплуатацию - Зп 1.1.07 Правила эксплуатации специального оборудования, инструментов при вводе сельскохозяйственной техники в эксплуатацию - Зп 1.1.08 Порядок расконсервации новой сельскохозяйственной техники

	техники, ее перемещения, объема и качества выполненных механизированных работ, потребления материальных ресурсов	- Зп 1.1.09 Порядок выполнения работ по монтажу и сборке новой сельскохозяйственной техники - Зп 1.1.10 Порядок пуска (апробирования), регулирования, комплексного апробирования сельскохозяйственной техники - Зп 1.1.11 Правила обкатки новой сельскохозяйственной техники, вводимой в эксплуатацию - Зп 1.1.12 Требования охраны труда в части, регламентирующей выполнение трудовых обязанностей
ПК 1.2	- Уп 1.2.01 Подбирать инструмент, оборудование, включая специальные средства диагностики, расходные материалы, необходимые для проведения технического обслуживания сельскохозяйственной техники с учетом ее вида и вида технического обслуживания - Уп 1.2.02 Определять при внешнем осмотре техническое состояние сельскохозяйственной техники, наличие внешних повреждений, неисправностей, износ деталей и узлов - Уп 1.2.03 Проводить проверку уровней, доведение до номинальных уровней, замену масла, охлаждающих, рабочих и технологических жидкостей при различных видах технического обслуживания сельскохозяйственной техники - Уп 1.2.04 Выбирать горюче-смазочные материалы и специальные жидкости в соответствии с химмотологической картой на машину - Уп 1.2.05 Читать чертежи узлов и деталей сельскохозяйственной техники при проведении всех видов технического обслуживания - Уп 1.2.06 Выполнять при проведении технического обслуживания работы, в том	- Зп 1.2.01 Проведение технического обслуживания при эксплуатационной обкатке сельскохозяйственной техники в соответствии с требованиями эксплуатационной документации и планом-графиком технического обслуживания - Зп 1.2.02 Проведение технического обслуживания сельскохозяйственной техники при эксплуатации (ТО-1, ТО-2, ТО-3) в соответствии с требованиями эксплуатационной документации и планом-графиком технического обслуживания - Зп 1.2.03 Проведение технического обслуживания при хранении сельскохозяйственной техники в соответствии с требованиями эксплуатационной документации и планом-графиком технического обслуживания - Зп 1.2.04 Проведение сезонного технического обслуживания сельскохозяйственной техники (при переходе к эксплуатации в осенне-зимних условиях и при переходе к эксплуатации в весенне-летних условиях) в соответствии с требованиями эксплуатационной документации и планом-графиком технического обслуживания - Зп 1.2.05 Проведение технического обслуживания перед началом сезона работы для машин сезонного использования в соответствии с

	числе регулировочные, крепежные, смазочные, обеспечивающие исправное и работоспособное состояние техники - Уп 1.2.07 Устранять при проведении технического обслуживания выявленные отказы и мелкие неисправности сельскохозяйственной техники - Уп 1.2.08 Соблюдать требования охраны окружающей среды при техническом облуживании сельскохозяйственной техники - Уп 1.2.09 Пользоваться спецодеждой и средствами индивидуальной защиты при проведении технического обслуживания сельскохозяйственной техники	требованиямиэксплуатационной документации и планом-графиком технического обслуживания - Зп 1.2.06 Проведение технического обслуживания сельскохозяйственной техники в особых условиях эксплуатации в соответствии с требованиями эксплуатационной документации, спецификой условий и планом-графиком технического обслуживания - Зп 1.2.07 Контроль за выполнением ежесменного технического обслуживания сельскохозяйственной техники - Зп 1.2.08 Оформление документов о проведении технического обслуживания сельскохозяйственной техники
ПК 1.3	- Уп 1.3.01 Выбирать инструменты и оснастку для наладки сельскохозяйственного оборудования - Уп 1.3.02 Использовать инструменты и оснастку для наладки сельскохозяйственного оборудования - Уп 1.3.03 Устранять неполадки и регулировать рабочие параметры сельскохозяйственного оборудования - Уп 1.3.04 Пользоваться средствами индивидуальной защиты в соответствии с инструкциями и правилами охраны труда	- Зп 1.3.01 Конструктивные особенности, назначение сельскохозяйственного оборудования - Зп 1.3.02 Марки топлива, смазочных материалов и рабочих жидкостей, применяемых в сельскохозяйственном оборудовании - Зп 1.3.03 Порядок подготовки к приемо-сдаточным испытаниям сельскохозяйственного оборудования - Зп 1.3.04 Технические условия на приемо-сдаточные испытания сельскохозяйственного оборудования - Зп 1.3.05 Требования охраны труда в части, регламентирующей выполнение трудовых обязанностей
ПК 1.4	- Уп 1.4.01 Выбирать инструменты и оснастку для наладки сельскохозяйственного оборудования - Уп 1.4.02 Использовать инструменты и оснастку для наладки сельскохозяйственного оборудования - Уп 1.4.03 Устранять неполадки и регулировать рабочие параметры сельскохозяйственного	- Зп 1.4.01 Выбирать инструменты и оснастку для наладки сельскохозяйственного оборудования - Зп 1.4.02 Использовать инструменты и оснастку для наладки сельскохозяйственного оборудования - Зп 1.4.03 Устранять неполадки и регулировать рабочие параметры сельскохозяйственного оборудования

	оборудования - Уп 1.4.04 Пользоваться средствами индивидуальной защиты в соответствии с инструкциями и правилами охраны труда	- Зп 1.4.04 Пользоваться средствами индивидуальной защиты в соответствии с инструкциями и правилами охраны труда
ПК 1.5	-Уп 1.5.01 Выбирать инструменты и оснастку для наладки сельскохозяйственного оборудования - Уп 1.5.02 Использовать инструменты и оснастку для наладки сельскохозяйственного оборудования - Уп 1.5.03 Устранять неполадки и регулировать рабочие параметры сельскохозяйственного оборудования - Уп 1.5.04 Подбирать технологическое оборудование и оснастку для монтажа и демонтажа сельскохозяйственного оборудования - Уп 1.5.05 Использовать пневматическое, электрическое, слесарно-механическое оборудование и оснастку для монтажа и демонтажа сельскохозяйственного оборудования - Уп 1.5.06 Пользоваться технической документацией на монтаж и демонтаж сельскохозяйственного оборудования - Уп 1.5.07 Пользоваться средствами индивидуальной защиты в соответствии с инструкциями и правилами охраны труда	- Зп 1.5.01 Выбирать инструменты и оснастку для наладки сельскохозяйственного оборудования - Зп 1.5.02 Использовать инструменты и оснастку для наладки сельскохозяйственного оборудования - Зп 1.5.03 Устранять неполадки и регулировать рабочие параметры сельскохозяйственного оборудования - Зп 1.5.04 Пользоваться средствами индивидуальной защиты в соответствии с инструкциями и правилами охраны труда
ПК 1.6	- Уп 1.6.01 Определять виды и объемы работ по подготовке и эксплуатации сельскохозяйственной техники исходя из технологических карт на производство сельскохозяйственной продукции - Уп 1.6.02 Разрабатывать планы-графики по выполнению механизированных операций в	- Зп 1.6.01 Количественный и качественный состав сельскохозяйственной техники в организации - Зп 1.6.02 Технические характеристики, конструктивные особенности, назначение, режимы работы сельскохозяйственной техники - Зп 1.6.03 Нормативно-техническая документация по

	сельском хозяйстве - Уп 1.6.03 Осуществлять выбор, обоснование, расчет состава машинно-тракторных агрегатов при их комплектовании - Уп 1.6.04 Формулировать задания для работников с указанием характеристик машинно-тракторного агрегата, объемов, сроков и требований к качеству выполнения механизированных работ - Уп 1.6.05 Пользоваться информационными технологиями при оценке объема и качества механизированных работ, выполняемых работниками - Уп 1.6.06 Выявлять причины отклонения качества и объемов выполнения механизированных работ от установленных требований - Уп 1.6.06 Принимать меры по устранению отклонения качества и объемов выполнения механизированных работ от установленных требований - Уп 1.6.07 Осуществлять оперативное взаимодействие с работниками с использованием цифровых технологий и приложений	эксплуатации сельскохозяйственной техники - Зп 1.6.04 Механизированные технологии производства сельскохозяйственной продукции - Зп 1.6.05 Агротехнические и зоотехнические требования, предъявляемые к механизированным работам в сельском хозяйстве - Зп 1.6.06 Требования к агрегатированию тракторов с прицепными, навесными сельскохозяйственными машинами и орудиями - Зп 1.6.07 Порядок настройки и регулировки сельскохозяйственных машин и оборудования на заданные параметры работы - Зп 1.6.08 Перечень показателей, по которым оценивается качество выполнения механизированных работ в сельском хозяйстве - Зп 1.6.09 Методы оценки качества и объема (в том числе с использованием цифровых технологий) выполненных механизированных работ в сельскохозяйственном производстве - Зп 1.6.10 Правила работы, поведенческие нормы (цифровой этикет) и нормыбезопасности в онлайн (виртуальных) взаимодействиях - Зп 1.6.11 Правила ведения первичной документации по учету объема выполненных механизированных работ - Зп 1.6.12 Порядок подготовки и формы отчетных документов по выполнению механизированных операций в сельском хозяйстве - Зп 1.6.13 Требования охраны труда в части, регламентирующей выполнение трудовых обязанностей
ПК 1.7	- Уп 1.7.01 Определять виды и объемы работ по подготовке и эксплуатации сельскохозяйственной техники исходя из технологических карт	- Зп 1.7.01 Технические характеристики, конструктивные особенности, назначение,режимы работы сельскохозяйственной техники

	на производство сельскохозяйственной продукции - Уп 1.7.02 Разрабатывать планы-графики по выполнению механизированных операций в сельском хозяйстве - Уп 1.7.03 Осуществлять выбор, обоснование, расчет состава машинно-тракторных агрегатов при их комплектовании - Уп 1.7.04 Формулировать задания для работников с указанием характеристик машинно-тракторного агрегата, объемов, сроков и требований к качеству выполнения механизированных работ - Уп 1.7.05 Пользоваться информационными технологиями при оценке объема и качества механизированных работ, выполняемых работниками	- Зп 1.7.02 Количественный и качественный состав сельскохозяйственной техники в организации - Зп 1.7.03 Технические характеристики, конструктивные особенности, назначение, режимы работы сельскохозяйственной техники - Зп 1.7.04 Нормативно-техническая документация по эксплуатации сельскохозяйственной техники - Зп 1.7.05 Механизированные технологии производства сельскохозяйственной продукции - Зп 1.7.06 Агротехнические и зоотехнические требования, предъявляемые к механизированным работам в сельском хозяйстве - Зп 1.7.07 Требования к агрегатированию тракторов с прицепными, навесными сельскохозяйственными машинами и орудиями - Зп 1.7.08 Порядок настройки и регулировки сельскохозяйственных машин и оборудования на заданные параметры работы
ПК 1.8	- Уп 1.8.01 Подбирать технологическое оборудование и режимы для очистки и мойки машин, узлов и деталей - Уп 1.8.02 Осуществлять выбор инструментов, приспособлений для разборки и сборки сельскохозяйственных машин и оборудования - Уп 1.8.03 Использовать инструменты, приспособления, пневматическое, электрическое, слесарно-механическое оборудование при разборке и сборке сельскохозяйственных машин и оборудования - Уп 1.8.04 Производить операции по разборке и сборке сельскохозяйственных машин и оборудования при ремонте - Уп 1.8.05 Использовать нормативно-техническую	- Зп 1.8.01 Виды и принцип действия моечного оборудования, способы очистки и мойки сельскохозяйственных машин и оборудования, виды моечных средств - Зп 1.8.02 Назначение и конструктивное устройство сельскохозяйственных машин и оборудования - Зп 1.8.03 Технологическая последовательность разборки и сборки сельскохозяйственных машин и оборудования - Зп 1.8.04 Назначение и правила применения инструментов и приспособлений для разборки и сборки сельскохозяйственных машин и оборудования - Зп 1.8.05 Наименование и маркировка металлов, масел,

	документацию по разборке и сборке сельскохозяйственных машин и оборудования - Уп 1.8.06 Пользоваться средствами индивидуальной защиты в соответствии с инструкциями и правилами охраны труда - Уп 1.8.07 Осуществлять выбор, обоснование, расчет состава машинно-тракторных агрегатов при их комплектовании - Уп 1.8.08 Формулировать задания для работников с указанием характеристик машинно-тракторного агрегата, объемов, сроков и требований к качеству выполнения механизированных работ - Уп 1.8.09 Пользоваться информационными технологиями при оценке объема и качества механизированных работ, выполняемых работниками	топлива, смазок и моющих составов - Зп 1.8.06 Назначение и виды стандартизованных и унифицированных деталей - Зп 1.8.07 Назначение и правила применения и контрольно-измерительных инструментов и приборов - Зп 1.8.08 Способы и параметры оценки качества проведенных разборочно- сборочных работ - Зп 1.8.09 Требования охраны труда в части, регламентирующей выполнение трудовых обязанностей
ПК 1.9	- Уп 1.9.01 Подбирать инструмент, оборудование, включая специальные средства диагностики, расходные материалы, необходимые для проведения технического обслуживания сельскохозяйственной техники с учетом ее вида и вида технического обслуживания - Уп 1.9.02 Определять при внешнем осмотре техническое состояние сельскохозяйственной техники, наличие внешних повреждений, неисправностей, износ деталей и узлов - Уп 1.9.03 Читать чертежи узлов и деталей сельскохозяйственной техники при проведении всех видов технического обслуживания - Уп 1.9.04 Определять работоспособность систем, механизмов и узлов сельскохозяйственной техники с использованием контрольно-диагностического оборудования - Уп 1.9.05 Определять остаточный ресурс	- Зп 1.9.01 Технические характеристики, конструктивные особенности, назначение, режимы работы сельскохозяйственной техники - Зп 1.9.02 Нормативно-техническая документация по техническому обслуживанию сельскохозяйственной техники - Зп 1.9.03 Единая система конструкторской документации - Зп 1.9.04 Виды технического обслуживания сельскохозяйственных машин и оборудования - Зп 1.9.05 Порядок проведения технического обслуживания при эксплуатационной обкатке (подготовке, проведении и окончании) сельскохозяйственной техники - Зп 1.9.06 Порядок проведения технического обслуживания сельскохозяйственной техники при эксплуатации (ТО-1, ТО-2, ТО-3) - Зп 1.9.07 Порядок проведения технического обслуживания при хранении сельскохозяйственной техники

	сельскохозяйственной техники при проведении технического диагностирования с использованием специального оборудования - Уп 1.9.06 Соблюдать требования охраны окружающей среды при техническом облуживании сельскохозяйственной техники - Уп 1.9.07 Пользоваться спецодеждой и средствами индивидуальной защиты при проведении технического обслуживания сельскохозяйственной техники	- Зп 1.9.08 Порядок проведения сезонного технического обслуживания сельскохозяйственной техники - Зп 1.9.09 Порядок проведения технического обслуживания перед началом сезона работы для машин сезонного использования - Зп 1.9.10 Порядок проведения технического обслуживания сельскохозяйственной техники в особых условиях эксплуатации - Зп 1.9.11 Порядок проведения ежесменного технического обслуживания сельскохозяйственной техники - Зп 1.9.12 Перечень и порядок выполнения регулировочных, крепежных, смазочных, монтажно-демонтажных и иных видов работ, обеспечивающих исправное и работоспособное состояние техники - Зп 1.9.13 Специальное оборудование, инструменты, используемые при проведении технического обслуживания сельскохозяйственной техники, и правила их эксплуатации - Зп 1.9.14 Требования к охране окружающей среды при техническом облуживании сельскохозяйственной техники - Зп 1.9.15 Порядок оформления документов по техническому обслуживанию сельскохозяйственной техники - Зп 1.9.16 Требования охраны труда в части, регламентирующей выполнение трудовых обязанностей
ПК 1.10	- Уп 1.10.01 Определять виды и объемы работ по подготовке и эксплуатации сельскохозяйственной техники исходя из технологических карт на производство сельскохозяйственной продукции - Уп 1.10.02 Разрабатывать планы-графики по выполнению механизированных операций в	- Зп 1.10.01 Основные типы сельскохозяйственной техники, области ее применения - Зп 1.10.02 Технические характеристики, конструктивные особенности, назначение, режимы работы и правила эксплуатации сельскохозяйственной техники - Зп 1.10.03 Состав и требования к технической документации,

	сельском хозяйстве - Уп 1.10.03 Осуществлять выбор, обоснование, расчет состава машинно-тракторных агрегатов при их комплектовании - Уп 1.10.04 Пользоваться информационными технологиями при оценке объема и качества механизированных работ, выполняемых работниками - Уп 1.10.05 Выявлять причины отклонения качества и объемов выполнения механизированных работ от установленных требований - Уп 1.10.06 Принимать меры по устранению отклонения качества и объемов выполнения механизированных работ от установленных требований - Уп 1.10.07 Осуществлять оперативное взаимодействие с работниками с использованием цифровых технологий и приложений - Уп 1.10.08 Осуществлять поиск и анализ информации в сети Интернет о способах повышении эффективности использования сельскохозяйственной техники	поставляемой с сельскохозяйственной техникой - Зп 1.10.04 Нормативно-техническая документация по эксплуатации сельскохозяйственной техники - Зп 1.10.05 Единая система конструкторской документации - Зп 1.10.06 Правила работы, поведенческие нормы (цифровой этикет) и нормыбезопасности в онлайн (виртуальных) взаимодействиях - Зп 1.10.07 Правила ведения первичной документации по учету объема выполненных механизированных работ - Зп 1.10.08 Порядок подготовки и формы отчетных документов по выполнению механизированных операций в сельском хозяйстве - Зп 1.10.09 Требования охраны труда в части, регламентирующей выполнение трудовых обязанностей
ПК 2.1	У 02.01.1 Использовать контрольно-измерительный инструмент для выявления неисправных узлов и механизмов У 02.01.2 Осуществлять выбор оборудования, оснастки для ремонта узлов и механизмов сельскохозяйственных машин и оборудования У 02.01.3 Выполнять поиск составной части (нескольких составных частей), обуславливающих неисправность сельскохозяйственной техники	З 02.01.1 Назначение и конструктивное устройство узлов и механизмов сельскохозяйственных машин и оборудования З 02.01.2 Основные приемы слесарных работ по ремонту узлов и механизмов сельскохозяйственных машин и оборудования З 02.01.3 Технические условия на ремонт узлов и механизмов сельскохозяйственных машин и оборудования
ПК 2.2	У 02.02.1 Определять при внешнем осмотре техническое состояние сельскохозяйственной техники, наличие внешних повреждений, неисправностей, износ деталей и узлов У 02.02.2 Определять работоспособность систем,	З 02.02.1 Виды и методы диагностирования технического состояния сельскохозяйственной техники З 02.02.2 Основные виды неисправностей сельскохозяйственной техники, их признаки, способы устранения З 02.02.3Перечень и порядок

	механизмов и узлов сельскохозяйственной техники с использованием контрольно-диагностического оборудования У 02.02.3 Пользоваться специальным оборудованием при определении технического состояния сельскохозяйственной техники в соответствии с инструкциями по его эксплуатации У 02.02.4 Проводить техническое диагностирование, аппаратный и программный контроль с целью выявления неисправностей сельскохозяйственной техники	выполнения регулировочных, крепежных, смазочных, монтажно-демонтажных и иных видов работ, обеспечивающих исправное и работоспособное состояние техники З 02.02.4 Специальное оборудование, инструменты, используемые при проведении технического обслуживания сельскохозяйственной техники, и правила их эксплуатации
ПК 2.3	У 02.03.1 Использовать оснастку, пневматическое, электрическое, слесарно-механическое оборудование и инструмент при ремонте узлов и механизмов сельскохозяйственных машин и оборудования У 02.03.2 Использовать нормативно-техническую документацию по ремонту узлов и механизмов сельскохозяйственных машин и оборудования У 02.03.3 Пользоваться средствами индивидуальной защиты в соответствии с инструкциями и правилами охраны труда	З 02.03.1 Основные приемы слесарных работ по ремонту узлов и механизмов сельскохозяйственных машин и оборудования З 02.03.2 Технические условия на ремонт узлов и механизмов сельскохозяйственных машин и оборудования З 02.03.3 Методы выявления и способы устранения дефектов в работе узлов и механизмов сельскохозяйственных машин и оборудования
ПК 2.4	У 02.04.1 Пользоваться инструментом, специальным оборудованием на всех этапах ремонта сельскохозяйственной техники в соответствии с инструкциями по их эксплуатации; У 02.04.2 Пользоваться спецодеждой и средствами индивидуальной защиты при проведении ремонта сельскохозяйственной техник	З 02.04.1 Основные типы сельскохозяйственной техники, области ее применения З 02.04.2 Технические характеристики, конструктивные особенности, назначение, режимы работы и правила эксплуатации сельскохозяйственной техники З 02.04.3 Состав и требования к технической документации, поставляемой с сельскохозяйственной техникой З 02.4.4 Нормативно-техническая документация по эксплуатации сельскохозяйственной техники
ПК 2.5	У 02.05.1 Рассчитывать годовое число технических обслуживаний и ремонтов сельскохозяйственной техники в	З 02.05.1 Содержание и порядок разработки технологических карт на техническое обслуживание и ремонт сельскохозяйственной

	организации У 02.05.2 Распределять технические обслуживания и ремонты сельскохозяйственной техники по времени и месту проведения	техники З 02.05.2 Нормы времени на операции в рамках технического обслуживания и ремонта сельскохозяйственной техники, требования к квалификации исполнителей, необходимой для выполнения работ З 02.05.3 Характеристики специального оборудования и инструментов, используемых при техническом обслуживании и ремонте сельскохозяйственной техники
ПК 2.6	У 02.06.1 Выбирать способ и место хранения сельскохозяйственной техники в соответствии с требованиями нормативно-технической документации У 02.06.2 Оформлять документы о постановки и снятии с хранения сельскохозяйственной техники	З 02.06.1 Требования к межсменному, кратковременному и длительному хранению сельскохозяйственной техники З 02.06.2 Порядок определения потребности в оборудовании, инструментах, расходных материалах для проведения технического обслуживания и ремонта сельскохозяйственной техники З 02.06.3 Порядок подготовки и формы заявок на оборудование, инструменты, расходные материалы, необходимые для проведения технического обслуживания и ремонта сельскохозяйственной техники
ПК 2.7	У 02.07.1 Читать чертежи узлов и деталей сельскохозяйственной техники при проведении всех видов ремонта	З 02.07.1 Виды и методы диагностирования технического состояния сельскохозяйственной техники З 02.07.2 Основные виды неисправностей сельскохозяйственной техники, их признаки, способы устранения З 02.07.3 Перечень и порядок выполнения регулировочных, крепежных, смазочных, монтажно-демонтажных и иных видов работ, обеспечивающих исправное и работоспособное состояние техники З 02.07.4 Специальное оборудование, инструменты, используемые при проведении технического обслуживания сельскохозяйственной техники, и

		правила их эксплуатации
ПК 2.8	У 02.08.1 Подбирать инструмент, оборудование, расходные материалы,необходимые для проведения ремонта сельскохозяйственной техники; У 02.08.2 Осуществлять выбор и использование горюче-смазочных материалов и специальных жидкостей в соответствии с химмотологической картой на машины У 02.08.3 Соблюдать требования охраны окружающей среды при ремонте сельскохозяйственной техники	З 02.08.1 Технические характеристики, конструктивные особенности, назначение, режимы работы сельскохозяйственной техники З 02.08.2Нормативно-техническая документация по ремонту сельскохозяйственной техники З 02.08.3 Единая система конструкторской документации З 02.08.4 Виды ремонта сельскохозяйственной техники З 02.08.5 Порядок постановки сельскохозяйственной техники на ремонт
ПК 2.9	У 02.09.1 Готовить документы и сельскохозяйственную технику к государственной регистрации и техническому осмотру У 02.09.2 Взаимодействовать с представителями органов государственного надзора за техническим состоянием самоходных машин и других видов техники в процессе подготовки и проведения государственной регистрации и государственного технического осмотра тракторов, самоходных машин У 02.09.3 Контролировать соответствие сельскохозяйственной техники требованиям безопасности	З 02.09.1 Порядок проведения государственной регистрации тракторов, самоходных машин З 02.09.2 Порядок проведения государственного технического осмотра тракторов, самоходных машин З 02.09.3 Перечень документов и правила их составления для государственной регистрации и государственного технического осмотра тракторов, самоходных машин З 02.09.4 Требования к безопасности сельскохозяйственной техники
ПК 2.10	У 02.10.1 Определять остаточный ресурс сельскохозяйственной техники при проведении технического диагностирования с использованием специального оборудования	З 02.10.1 Технические характеристики, конструктивные особенности, назначение, режимы работы сельскохозяйственной техники З 02.10.2 Нормативно-техническая документация по техническому обслуживанию сельскохозяйственной техники З 02.10.3 Единая система конструкторской документации З 02.10.4 Виды технического обслуживания сельскохозяйственных машин и оборудования

2. СТРУКТУРА И СОДЕРЖАНИЕ УЧЕБНОЙ ДИСЦИПЛИНЫ

2.1. Объем учебной дисциплины и виды учебной работы

Вид учебной работы	**Объем в часах**
Объем образовательной программы учебной дисциплины	68
в т.ч. в форме практической подготовки	54
в т. ч.:	
теоретическое обучение	18
практические занятия *(если предусмотрено)*	46
Самостоятельная работа	4
Промежуточная аттестация	Дифференцированный зачет

2.2. Тематический план и содержание учебной дисциплины

Наименование разделов и тем	Содержание учебного материала и формы организации деятельности обучающихся	Объем, акад. ч / в том числе в форме практической подготовки, акад ч	Коды компетенций и личностных результатов, формированию которых способствует элемент программы	Код ПК, ОК
1	2	3	4	5
Раздел 1. ОБЩИЕ СВЕДЕНИЯ О ЧРЕЗВЫЧАЙНЫХ СИТУАЦИЯХ		**14/10**		
Тема 1.1. Безопасность жизнедеятельности в чрезвычайных ситуациях.	Дидактические единицы, содержание	6		ОК 1-9, ПК1.1-ПК 1.10 ПК 2.1-ПК2.10
	Содержание учебного материала. Общая характеристика чрезвычайных ситуаций природного и техногенного характера, источники их возникновения. Классификация чрезвычайных ситуаций по масштабам их распространения и тяжести последствий.	-		
	В том числе практических и лабораторных занятий	6		
	Чрезвычайные ситуации природного происхождения. Чрезвычайные ситуации геологического характера.			
Тема 1.4. Чрезвычайные ситуации военного времени. Характеристика ядерного оружия и действий населения в очаге ядерного поражения.	Дидактические единицы, содержание	**6**	***	ОК 1-9, ПК1.1-ПК 1.10 ПК 2.1-ПК2.10 ПК 1.1-1.3 ПК 2.2-2.4 ПК 3.1-3.4 ПК 4.1-4.4 ОК 02-10
	Содержание учебного материала. Чрезвычайные ситуации военного характера, которые могут возникнуть на территории России в случае локальных вооруженных конфликтов или ведения широкомасштабных боевых действий. Основные источники чрезвычайных ситуаций военного характера – современные средства поражения. Прогнозирование чрезвычайных ситуаций. Теоретические основы прогнозирования чрезвычайных ситуаций. Прогнозирование природных и техногенных катастроф. Порядок выявления и оценки обстановки.	**2**		
	В том числе практических и лабораторных занятий	**4**		
	Особенности химического оружия. Действия населения в очаге химического поражения.			
Тема 1.7. Национальная безопасность, национальные интересы России.	Дидактические единицы, содержание	**4**	***	ОК 1-9, ПК1.1-ПК 1.10 ПК 2.1-ПК2.10
	Содержание учебного материала. МЧС России – федеральный орган управления в области предупреждения и ликвидации чрезвычайных ситуаций. Основные задачи МЧС России в области гражданской	**2**		

	обороны, предупреждения и ликвидации чрезвычайных ситуаций Единая государственная система предупреждения и ликвидации чрезвычайных ситуаций (РСЧС). Основная цель создания этой системы, основные задачи РСЧС по защите населения от чрезвычайных ситуаций, силы и средства ликвидации чрезвычайных ситуаций. Гражданская оборона. Назначение и задачи гражданской обороны: организация защиты и жизнеобеспечения в чрезвычайных ситуациях			
	В том числе практических и лабораторных занятий	**2**		
	Биологическое оружие. Действия населения в очаге биологического поражения.			
РАЗДЕЛ 2. РАЗДЕЛ 2. ВОЕННАЯ ОРГАНИЗАЦИЯ РФ		16/16		
Тема 2.1. Нормативно-правовая база обеспечения военной безопасности Российской Федерации, функционирования ее Вооруженных Сил и военной службы граждан.	Дидактические единицы, содержание	**6**		ОК 1-9, ПК1.1-ПК 1.10 ПК 2.1-ПК2.10
	Содержание учебного материала. Обеспечение национальной безопасности Российской Федерации. Национальные интересы России. Основные угрозы национальной безопасности Российской Федерации. Терроризм как серьезная угроза национальной безопасности России. Военная доктрина Российской Федерации. Обеспечение военной безопасности Российской Федерации, военная организация государства, руководство военной организацией государства.	**-**		
	В том числе практических и лабораторных занятий	**6**		
	Организация обороны Российской Федерации.			
Тема 2.4. Назначение и задачи Вооруженных Сил.	Дидактические единицы, содержание	**4**		ОК 1-9, ПК1.1-ПК 1.10 ПК 2.1-ПК2.10
	Содержание учебного материала. Вооруженные Силы Российской Федерации. Виды Вооруженных Сил, рода войск и их предназначение. Функции и основные задачи современных Вооруженных Сил России, их роль в системе обеспечения национальной безопасности страны.	**-**		
	В том числе практических и лабораторных занятий	**4**		
	Русская военная сила - от княжеских дружин до ракетно-космических войск.			

	Самостоятельная работа Функции и основные задачи современных Вооруженных Сил России	**4**		
Тема 2.5. Состав Вооруженных Сил. Руководство и управление Вооруженными Силами.	Дидактические единицы, содержание	**6**		ОК 1-9, ПК1.1-ПК 1.10 ПК 2.1-ПК2.10
	Содержание учебного материала. Правовые основы военной службы. Воинская обязанность, ее основные составляющие. Прохождение военной службы по призыву и по контракту. Требования воинской деятельности, предъявляемые к физическим, психологическим и профессиональным качествам военнослужащего. Общие должностные и специальные обязанности военнослужащих. Воинская дисциплина, ее сущность и значение. Уголовная ответственность военнослужащих за преступления против военной службы.	**-**		
	В том числе практических и лабораторных занятий	**12**		
	Реформа Вооруженных Сил Российской Федерации 2008 - 2020гг.	**6**		
	Общие должностные и специальные обязанности военнослужащих	**6**		
РАЗДЕЛ 3. ОСНОВЫ ВОЕННОЙ СЛУЖБЫ		**18/14**		
Тема 3.1. История создания Вооруженных Сил Российской Федерации.	Дидактические единицы, содержание	**6**		ОК 1-9, ПК1.1-ПК 1.10 ПК 2.1-ПК2.10
	Содержание учебного материала. Предназначение Вооруженных сил. Основа вооруженных сил в XIV-XVII вв. Суть новой системы комплектования войск, введённой Петром I. Когда была введена в России всеобщая воинская повинность? Расскажите о модернизации армии в XIX — начале XX в. Когда были созданы Рабоче-крестьянская Красная армии (РККА) и Рабоче-крестьянский Красный флот? Строительство Вооруженных сил перед Второй мировой войной.	2		
	В том числе практических и лабораторных занятий	4		
	Функции и основные задачи современных Вооруженных Сил Российской Федерации.			
	Дидактические единицы, содержание	**6**		

Тема 3.3. Основные понятия о воинской обязанности.	**Содержание учебного материала.** Основные факторы влияющий на военное строительство государства. Предпосылки проведения реформы Вооруженных сил в России. Цель реформы Вооруженных сил в РФ. Основные направления реформирования стратегических ядерных сил и сил общего назначения.	**-**		ОК 1-9, ПК1.1-ПК 1.10 ПК 2.1-ПК2.10
	В том числе практических и лабораторных занятий	**6**		
	Прохождение военной службы по контракту. Альтернативная гражданская служба.			
Тема 3.6. Боевые традиции Вооруженных Сил Российской Федерации.	Дидактические единицы, содержание	**6**		ОК 02-10 ПК 1.1-4.5
	Содержание учебного материала. Виды воинских традиций различают в российской армии. Понятие «государственные и воинские символы России». Воинские ритуалы.	**2**		
	В том числе практических и лабораторных занятий	4		
	Символы воинской чести.			
РАЗДЕЛ 4. ПОРЯДОК И ПРАВИЛА ОКАЗАНИЯ ПЕРВОЙ МЕДИЦИНСКОЙ ПОМОЩИ		18/12		
Тема 4.1. Общие правила оказания первой помощи.	Дидактические единицы, содержание	**6**		ПК 1.1 ОК 01 ОК 09
	Содержание учебного материала. Правовые основы оказания первой медицинской помощи. Ситуации, при которых человек нуждается в оказании первой медицинской помощи. Первая медицинская помощь при ранениях. Виды ран и общие правила оказания первой медицинской помощи. Первая медицинская помощь при травмах.	**2**		
	В том числе практических и лабораторных занятий	4		
	Первая помощь при травмах различных областей тела. Первая помощь при синдроме длительного сдавливания.			
Тема 4.4. Первая помощь при кровотечениях.	Дидактические единицы, содержание	**6**		ПК 1.1 ОК 01 ОК 09
	Содержание учебного материала. Основные виды кровотечений. Как можно остановить капиллярное кровотечение. Каковы признаки артериального	**2**		

	кровотечения и чем оно опасно для пострадавшего. Основные правила наложения жгута. Признаки венозного кровотечения и способы его остановки. Способы оказания первой медицинской помощи при признаках кровотечения из внутренних органов.			
	В том числе практических и лабораторных занятий	4		
	Первая помощь при ожогах. Первая помощь при воздействии температур.			
Тема 4.7. Основные инфекционные болезни и их классификация.	Дидактические единицы, содержание	**6**		ОК 1-9, ПК1.1-ПК 1.10 ПК 2.1-ПК2.10
	Содержание учебного материала. Основные виды инфекционных заболеваний. Причины возникновения инфекционных заболеваний и каков механизм их передачи. Профилактика инфекционных заболеваний?	**2**		
	В том числе практических и лабораторных занятий	**4**		
	Первая помощь при отравлении. Изучение способов проведения искусственного дыхания пострадавшим в ЧС.			
Промежуточная аттестация		**2**		
Всего:		**68**		

3. УСЛОВИЯ РЕАЛИЗАЦИИ УЧЕБНОЙ ДИСЦИПЛИНЫ

3.1. Для реализации программы учебной дисциплины должны быть предусмотрены следующие специальные помещения:

Кабинет «7», оснащенный в соответствии с п. 6.1.2.1 образовательной программы по 36.02.01 Ветеринарный фельдшер.

3.2. Информационное обеспечение реализации программы

Для реализации программы библиотечный фонд образовательной организации должен иметь печатные и/или электронные образовательные и информационные ресурсы, для использования в образовательном процессе. При формировании библиотечного фонда образовательной организацией выбирается не менее одного издания из перечисленных ниже печатных изданий и (или) электронных изданий в качестве основного, при этом список может быть дополнен новыми изданиями.

3.2.1. Основные печатные издания

1. Косолапова, Н. В. : учебник для СПО / Н. В. Косолапова, Н. А. Прокопенко. - 5-е изд., стер. - Москва : Академия, 2018. - 368 с. - (Профессиональное образование. Гр. ФИРО). - ISBN 978-5-4468-6574-1

3.2.2. Основные электронные издания

1. Электронно-библиотечная система BOOK.RU http://www.book.ru

2. Культура безопасности жизнедеятельности [Электронный ресурс] /Министерство Российской Федерации по делам гражданской обороны, чрезвычайным ситуациям и ликвидациям последствий стихийных бедствий: сайт //Режим доступа: www.culture.mchs.gov.ru/testing

3. Портал МЧС России [Электронный ресурс]: сайт// Режим доступа: www.mchs.gov.ru

4. Официальный сайт МВД РФ [Электронный ресурс]: сайт// Режим доступа: www.mvd.gov.ru

5. Энциклопедия безопасности жизнедеятельности [Электронный ресурс].-bzhde.ru

3.2.3. Дополнительные источники

1. ЭБС "Znanium": Безопасность жизнедеятельности : учеб. пособие / Л.Л. Никифоров, В.В. Персиянов. — М.: ИНФРА-М, 2018. — 297 с. — (Среднее профессиональное образование). Режим доступа: http://znanium.com/catalog/product/961964

4. КОНТРОЛЬ И ОЦЕНКА РЕЗУЛЬТАТОВ ОСВОЕНИЯ УЧЕБНОЙ ДИСЦИПЛИНЫ

Результаты обучения	***Критерии оценки***	***Методы оценки***
- сформированность представлений о культуре безопасности жизнедеятельности, в том числе о культуре экологической безопасности как жизненно важной социально-нравственной позиции личности, а также средстве, повышающем защищенность личности, общества и государства от внешних и внутренних угроз, включая отрицательное влияние человеческого фактора; - получение знания основ государственной системы, российского законодательства, направленного на защиту населения от внешних и внутренних угроз; - сформированность представлений о необходимости отрицания экстремизма, терроризма, других действий противоправного характера, а также асоциального поведения; - освоение знания распространенных опасных и чрезвычайных ситуаций природного, техногенного и социального характера; - развитие знания основных мер защиты (в том числе в области гражданской обороны) и правил поведения в условиях опасных и чрезвычайных ситуаций; - формирование умения предвидеть возникновение опасных и чрезвычайных ситуаций по характерным для них признакам, а также использовать различные информационные источники; - развитие умения применять полученные знания в области безопасности на практике, проектировать модели личного	Содержание и объем материала, подлежащего проверке, определяется программой и учебником. Выявление полноты, прочности усвоения обучающимися теории и умение применять ее на практике в знакомых и незнакомых ситуациях. Учитывается показанные студентами знания и умения. Оценка зависит от наличия и характера погрешностей, допущенных обучающимися. Среди погрешностей выделяются ошибки и недочеты. Ошибкой считается погрешность, если она свидетельствует о том, что студент не овладел основными знаниями и (или) умениями, указанными в программе. Недочетами считаются погрешности, которые не привели к искажению смысла полученного Оценка ответа учащегося при устном и письменном опросах, проводится по пятибалльной системе. Преподаватель может повысить отметку за решение более сложной задачи или ответ на более сложный вопрос, предложенные студенту дополнительно после выполнения им основных заданий.	Текущий контроль при проведении: -письменного/устного опроса; -тестирования; Промежуточная аттестация в форме дифференцированного зачета в виде: -письменных/ устных ответов, -тестирования

безопасного поведения в повседневной жизни и в различных опасных и чрезвычайных ситуациях; - получение и освоение знания основ обороны государства и воинской службы: законодательства об обороне государства и воинской обязанности граждан; прав и обязанностей гражданина до призыва, во время призыва и прохождения военной службы, уставных отношений, быта военнослужащих, порядка несения службы и воинских ритуалов, строевой, огневой и тактической подготовки; - освоение знания основных видов военно-профессиональной деятельности, особенностей прохождения военной службы по призыву и контракту, увольнения с военной службы и пребывания в запасе; - владение основами медицинских знаний и оказания первой помощи пострадавшим при неотложных состояниях (травмах, отравлениях и различных видах поражений), включая знания об основных инфекционных заболеваниях и их профилактике.		

Методические указания по выполнению практических работ

СГ.03 «БЕЗОПАСНОСТЬ ЖИЗНЕДЕЯТЕЛЬНОСТИ»

СОДЕРЖАНИЕ

ПОЯСНИТЕЛЬНАЯ ЗАПИСКА 54
КРИТЕРИИ ОЦЕНКИ ПРАКТИЧЕСКИХ ЗАДАНИЙ 54
СОДЕРЖАНИЕ ПРАКТИЧЕСКИХ ЗАНЯТИЙ 55

2025 г.

ПОЯСНИТЕЛЬНАЯ ЗАПИСКА

Методические указания по выполнению практических работ по СГ.03 «Безопасность жизнедеятельности» предназначены для обучающихся среднего профессионального образования по профессии 35.01.27. Мастер сельскохозяйственного производства.

Цель методических указаний: организовать самостоятельную деятельность обучающихся при проведении практических работ.

Целью проведения практических занятий является отработка основных теоретических знаний модуля и приобретение практического опыта.

Выполнение предложенных практических занятий способствует формированию профессиональных компетенций.

При подготовке к занятию обучающийся должен знать основную учебную литературу согласно программе модуля по теме, которая рассматривается, а также литературу специальную по конкретному занятию.

В методических указаниях даны пояснения к выполнению практических работ.

Каждый учащийся должен вести рабочую тетрадь, в которую заносятся:

название работы;

цель работы;

ход работы (порядок выполнения полученного задания);

выводы по работе.

Материал по каждому занятию излагается в следующей последовательности: вначале кратко формулируются тема и цель занятия, затем определяется конкретное задание и порядок выполнения, а также методические указания по проведению практической работы.

Преподаватель принимает выполненную учащимся практическую работу в индивидуальном порядке. Хорошо выполненные работы следует рекомендовать для ознакомления всем учащимся. Для зачета, по окончании -практических занятий, учащийся представляет надлежащим образом оформленную тетрадь.

Целесообразно в конце занятия сообщать тему следующего практического занятия и указывать литературные источники. Учащиеся в таких случаях приходят с готовыми конспектами, и преподавателю остается дать лишь целевую установку занятия, распределить задания, показать технику выполнения. После этого учащиеся приступают к самостоятельной работе.

КРИТЕРИИ ОЦЕНКИ ПРАКТИЧЕСКОЙ РАБОТЫ

Практические занятия оцениваются преподавателем, исходя из следующих критериев успешности работ:

соответствие содержания работы заданной теме и оформление в соответствии с существующими требованиями;

логика изложения, взаимосвязь структурных элементов работы;

объем, характер и качество использованных источников;

обоснованность выводов, их глубина, оригинальность;

теоретическая и методическая достаточность, стиль и качество оформления компьютерной презентации

Оценивая итоговое задание, преподаватель ставит отметку.

» - работа соответствует всем критериям, студенты демонстрируют творческий подход, самостоятельно находят дополнительный материал;

» - работа не соответствует одному из критериев (1, 2, 4);

» - работа не соответствует критериям 1, 2, 4, 5;

» - работа не соответствует ни одному из критериев.

Перечень практических занятий при изучении дисциплины «Безопасность жизнедеятельности»

Практическая работа № 1

Тема: Средства индивидуальной и коллективной защиты от оружия массового поражения. Отработка нормативов по надеванию противогаза и ОЗК. Приборы радиационной и химической разведки и контроля.

Цель: Обучающая: формировать навыки пользования и применения СИЗ;

Развивающая: способствовать формированию исследовательской, информационной и коммуникативной компетенций;

Практическая: научиться правильно выбирать средство защиты органов дыхания, научиться надевать противогаз

Воспитательная: воспитывать чувство патриотизма, дисциплинированности и чувства ответственности через изучение правил поведения в ЧС, при необходимости применения СИЗ органов дыхания, кожи.

Задачи:

Образовательные:

изучить устройство, принцип действия фильтрующих и изолирующих противогазов, респираторов, простейших средств защиты органов дыхания;

ознакомить с правилами пользования индивидуальными средствами защиты кожи.

Воспитательные:

воспитание дисциплинированности и чувства ответственности через изучение правил поведения в ЧС, при необходимости применения СИЗ органов дыхания, кожи.

Оборудование:

1. Комплекты ОЗК, противогазы

Продолжительность: 2 часа

Ход занятия:

Вводная часть

Организационный момент.

Опрос домашнего задания:

-Что понимают под защитными сооружениями?

-Какие типы защитных сооружений вы знаете?

-Что понимают под противорадиационным укрытием (ПРУ), чем они отличаются от убежищ?

- Простейшие укрытия? Как они оборудуются?

Изучение нового материала.

Вопросы на активизацию знаний по теме:

А). Какие средства защиты вы знаете?

Б). Перечислите индивидуальные средства защиты.

В). Что относят средствам массовой защиты?

- Сообщить тему урока, учебные цели, учебные вопросы, подлежащие изучению.

Основная часть.

Порядок надевания противогаза по сигналу «Химическая тревога»

Сигнал «Химическая тревога» предупреждает население о срочной необходимости принять меры защиты от отравляющих и сильнодействующих ядовитых веществ. В случае возникновения опасности по радиотрансляционным сетям, радиовещательным станциям и телевизионным приемникам будет передана информация о действиях населения. При аварии с выбросом опасных химических веществ будет сообщено, на каких улицах населению оставаться в квартирах, по возможности загерметизировать окна и двери, надеть влажную марлевую повязку, отключить газовые и электроприборы, а на каких немедленно выходить из зоны заражения в указанных направлениях, взяв документы и деньги.

В зависимости от обстановки противогаз носят в трех положениях: «походном», «наготове» и «боевом». Противогаз в походном положении носят вложенным в сумку на левом боку, когда нет непосредственной угрозы нападения противника. При передвижении (выполнении работ) сумку можно несколько смещать назад, чтобы она не мешала движению рук.

В положение «наготове» противогаз переводят по сигналу «Воздушная тревога» или по команде «Противогаз готовь!» При этом сумку с противогазом перемещают вперед, открывают клапан, чтобы было удобно быстрее вынуть шлем-маску из сумки. В «боевое» положение (шлем-

маска надета) противогаз переводят по сигналам «Радиационная опасность», «Химическая тревога» или по команде «Газы!», а также самостоятельно при обнаружении признаков радиоактивного заражения, наличия отравляющих веществ или бактериальных средств.

Порядок надевания противогаза, следующий:

затаить дыхание и закрыть глаза;

снять головной убор и положить его рядом или зажать между ног;

вынуть из сумки противогаз, взяться обеими руками за нижнюю часть шлем-маски и, прижав ее к подбородку, натянуть на голову так, чтоб не было складок, а очки пришлись против глаз.;

после этого нужно обязательно сделать резкий выдох, открыть глаза, возобновить дыхание, надеть головной убор и закрыть сумку клапаном.

Соблюдение приемов надевания противогаза является обязательным. Задержка дыхания и закрывание глаз предохраняет органы дыхания и глаза от поражения парами высокотоксичных отравляющих веществ до момента надевания противогаза, а сильный выдох после надевания шлем-маски способствует удалению из-под нее зараженного воздуха, если он попал туда в момент надевания противогаза.

Противогаз разрешается снимать по сигналу отбоя нападения противника, по команде «Противогазы снять!» или самостоятельно, когда станет достоверно известно, что опасность поражения миновала.

Чтобы снять противогаз, необходимо:

приподнять правой рукой головной убор;

взять левой рукой за клапанную коробку, слегка оттянуть шлем-маску вниз и движением руки вперед и вверх снять ее;

надеть головной убор. После чего шлем-маску следует вывернуть наизнанку, протереть (просушить) и уложить в сумку.

<u>Норматив № 4 б</u> «Надевание общевойскового защитного комплекта и противогаза».

Условия выполнения: «Обучаемые в составе подразделения ведут боевые действия, находятся в районе расположения, в карауле. Средства защиты при обучаемых.»

Подается команда: **«Защитный костюм надеть - Газы».**

<u>По этой команде:</u>

Положить оружие;

Снять сумку с противогазом, снаряжение, головной убор (форма №3), снять плащ в чехле и положить на землю, куртку заправить внутрь брюк;

Надеть защитные чулки, застегнуть хлястики и завязать тесьму на брючном ремне, раскрыть чехол плаща и, взявшись за держатели, занести плащ с чехлом за спину так, чтобы чехол находился на спине под плащом;

Надеть плащ в рукава;

Продеть концы держателей в рамки в низу плаща и закрепить в рамках держателей;

Застегнуть центральные отверстия на центральный шпенёк сначала правой, а затем левой пол плаща и закрепить их закрепкой;

Застегнуть полы плаща *t* на шпеньки так, чтобы левая пола обхватывала левую, а правая - правую ногу;

Держатели двух шпеньков, расположенные ниже центрального шпенька, закрепить закрепками;

Застегнуть боковые хлястики плаща на шпеньки, обернув их предварительно вокруг ног под коленями;

Застегнуть полы плаща, оставив не застёгнутыми два верхних шпенька;

1 . Надеть поверх плаща полевое снаряжение и сумку для противогаза;

«Газы»;

Надеть головной убор;

Надеть капюшон плаща поверх головного убора;

Застегнуть два верхних шпенька;

Завернуть рукава плаща;

Надеть перчатки. Петли на большие пальцы надеть поверх перчаток;

«В ружьё».

Последовательность (порядок) выполнения норматива:

По командам «Плащ в рукава, чулки, перчатки надеть. Газы»:

положить оружие или прислонить его к какому-либо предмету;

снять головной убор (каску);

заправить куртку (гимнастерку) в брюки;

расправить клапаны у импрегнированного обмундирования;

надеть защитные чулки и закрепить их за брючный (поясной) ремень;

надеть плащ в рукава;

подвернуть обшлага рукавов;

закрепить свободные хлястики на полах плаща (старого образца);

надеть противогаз в боевое положение;

надеть головной убор (подшлемник и каску), затем капюшон защитного плаща;

подогнать капюшон по размеру с помощью головного хлястика;

застегнуть борта плаща, при этом соединительную трубку противогаза пропустить между вторым и третьим шпеньком — сверху;

надеть защитные перчатки;

отвернуть обшлага рукавов поверх защитных перчаток;

закрепить обшлага рукавов с помощью нарукавных хлястиков (петель);

взять оружие в прежнее положение.

По командам «Защитный комплект надеть. Газы»:

оружие положить на землю или прислонить к какому-либо предмету;

снять сумку с противогазом, снаряжение и головной убор (каску) и положить их на землю;

заправить куртку (гимнастерку) в брюки и расправить клапаны у импрегнировашюго обмундирования;

надеть защитные чулки и закрепить их за брючной ремень;

надеть защитный плащ и подвернуть обшлага рукавов;

пропустить наплечные тесемки через кольца, находящиеся на нижней кромке плаща, подтянуть нижнюю кромку плаща по требуемому размеру и закрепить тесемками;

застегнуть на центральный шпенек сначала правую, а затем левую полу плаща и закрепить их закрепкой, находящейся на левой поле;

застегнуть полы плаща ниже центрального шпенька так, чтобы левая пола охватывала левую ногу, правая — правую и закрепить их хлястиками ниже коленных суставов;

закрепить закрепками держатели правой и левой полы на шпеньках, находящихся непосредственно под центральным шпеньком;

застегнуть борта плаща выше центрального шпенька, оставив свободными два верхних держателя;

надеть снаряжение и противогаз поверх защитного плаща;

перевести противогаз в боевое положение;

надеть головной убор (подшлемник и каску), затем капюшон плаща;

подогнать по размеру капюшон с помощью головного хлястика;

застегнуть борта плаща на оставшиеся свободными два верхних шпенька;

надеть защитные перчатки;

отвернуть обшлага рукавов поверх защитных перчаток;

закрепить обшлага рукавов с помощью нарукавных хлястиков (петель);

взять оружие в прежнее положение.

Общевойсковой защитный комплект (ОЗК) относится к общевойсковым средствам индивидуальной защиты кожи (СИЗК) изолирующего типа.

Принцип защитного действия ОЗК заключается в изоляции кожных покровов, обмундирования и обуви личного состава от воздействия отравляющих веществ (ОВ), радиоактивной пыли (РП) и бактериальных (биологических) аэрозолей (БА).

Общевойсковой защитный комплект в сочетании с фильтрующими (СИЗК) предназначен для защиты кожных покровов личного состава от ОВ, РП, БА, а также для снижения заражения

обмундирования, снаряжения, обуви и индивидуального оружия. При заблаговременном надевании ОЗК повышает уровень защищенности кожных покровов от светового излучения ядерных взрывов (СИЯВ), огнесмесей и открытого пламени, а также ослабляет разрушающее действие термических факторов на расположенные под ним предметы экипировки.

Общевойсковой защитный комплект является средством защиты периодического ношения. При заражении ОВ, РП, БА ОЗК подвергают специальной обработке и используют многократно.

Общевойсковой защитный комплект комплектуют в подразделениях войск. Защитные плащи ОП-1М с чехлами, чулки, перчатки, чехлы для чулок и перчаток заказывают, поставляют на склады и в подразделения войск, учитывают и списывают раздельно.

Состав, устройство, маркировка

В комплект защитного плаща ОП-1М (рис. 1.) входят: плащ, чехол для плаща, держатели плаща (2 шт.), шпеньки (19 шт.), закрепки (4 шт.). Шпеньки и закрепки для каждого плаща упакованы в мешочек из марли.

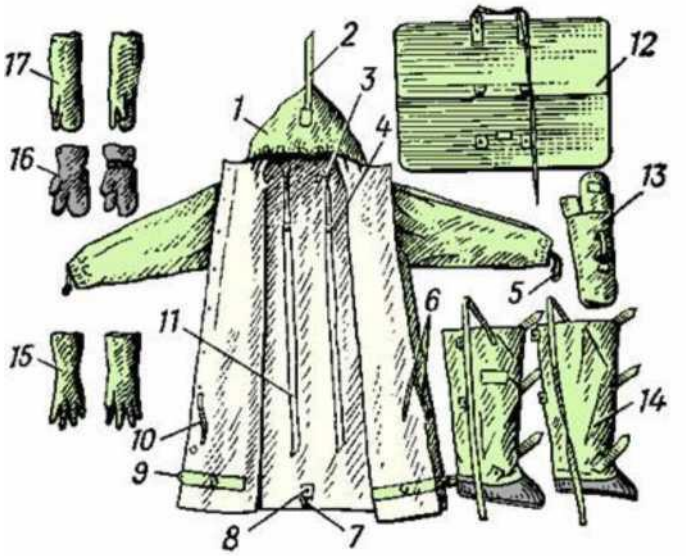

Рис. 1. Общевойсковой защитный комплект

1 - защитный плащ ОП-1М; 2 - затяжник; 3 - петля спинки; 4 и 7 - рамки стальные; 5 - петля для большого пальца руки; 6 и 10 - закрепки; 8 - центральный шпенек; 9 - хлястик: 11 - держатели плаща; 12 - чехол для защитного плаща ОП-1М; 13 - чехол для защитных чулок и перчаток; 14 - защитные чулки; 15 - защитные перчатки БЛ-1М; 16 - утеплительные вкладыши к защитным перчаткам БЗ-1М; 17 - защитные перчатки БЗ-1М

Для обеспечения герметичности и удобства пользования низки рукавов стянуты резинками. Размеры капюшона регулируют затяжником. Фиксацию рукавов осуществляют петлями, надеваемыми на большие пальцы рук. Для застегивания плаща имеются шпеньки. Рамки стальные, центральный шпенек, держатели плаща, закрепки и хлястики с резинками предназначены для надевания плаща в виде комбинезона. На левом рукаве внизу имеется карман для хранения запасных шпеньков и закрепок.

Плащ изготовляют из прорезиненной ткани. Плащ может быть использован также для защиты от непогоды.

Чехол плаща предназначен для хранения, ношения и быстрого перевода плаща в «боевое» положение в виде накидки. Чехол изготовляют из ткани. На чехле имеются:

два хлястика и два шпенька (в держателях) для застегивания чехла;

две прорези на хлястиках для продевания держателей плаща;

две пары рамок стальных для крепления чехла с плащом на спине военнослужащего.

Концы хлястиков соединены тесьмой для раскрытия чехла при переводе плаща в «боевое» положение.

В комплект защитных чулок входят: чулки (1 пара), шпеньки (6 шт.), тесьма (2 шт.). Шпеньки закреплены на отрезке прорезиненной ткани. Для крепления чулок на ногах используют хлястики

и тесьму. Голенища чулок изготовляют из прорезиненной ткани, осоюзки - из резины.

В общевойсковом защитном комплекте используют защитные перчатки двух видов: летние БЛ-1М и зимние БЗ-1М. Летние перчатки пятипалые, зимние - двупалые. Перчатки изготовляют из резины. В комплект зимних перчаток входят утеплительные вкладыши.

Для ношения чулок и перчаток в положениях «походном» и «наготове» используют чехол из ткани.

Плащ и чулки имеют маркировку, нанесенную на нижнюю часть плаща с изнанки и верхнюю часть голенищ чулок с лицевой стороны: первая строка - шифр предприятия, номер поступления (цифрами), марка материала; вторая строка - месяц и две последние цифры года изготовления, рост.

Маркировку на перчатки наносят на краги: первая строка - шифр предприятия-изготовителя; вторая строка - условное обозначение изделия (БЛ-1М или БЗ-1М) и размер перчаток; третья строка - месяц и две последние цифры года изготовления.

Подготовка к пользованию

При получении защитного плаща, чулок, перчаток необходимо проверить комплектность, целость материала, швов и фурнитуры. Обнаружив некомплектность или неисправность средств защиты, доукомплектовать их или провести ремонт.

Подбор плащей проводят по росту военнослужащего: первый рост - для военнослужащих ростом до 166 см, второй - от 166 до 172 см, третий - от 172 до 178 см, четвертый - от 178 до 184 см и выше.

При получении плаща, не бывшего в носке, необходимо:

вставить шпеньки в держатели шпеньков;

привязать двойным узлом держатели плаща короткой частью к петлям плаща на горловине с изнанки;

привязать закрепки к держателю: держатель закрепки ввести в прорезь закрепки, затем закрепку продеть через петлю на конце держателя и затянуть;

вставить запасные шпеньки в отверстия кармана на левом рукаве (в плащах старой конструкции - в карман под проймой правого рукава на изнаночной стороне);

запасную закрепку закрепить одним из запасных шпеньков;

надеть плащ в рукава, противогаз и стальной шлем;

надеть капюшон на стальной шлем и застегнуть два верхних шпенька плаща;

с оказанием взаимопомощи закрепить в нужном положении затяжник;

снять плащ, стальной шлем и противогаз; вставить два шпенька в держатели шпеньков чехла;

нанести знаки воинского различия;

уложить плащ в чехол (рис. 2).

Для укладки плаща в чехол необходимо:

расстелить чехол на ровной поверхности наружной стороной вверх, держатели плаща пропустить через прорези в хлястиках чехла;

полы и спинку сложить продольными складками так, чтобы габариты плаща по ширине не превышали 30 см (рис. 2, а);

уложить плащ, начиная снизу, гармошкой (с шириной складок 15-20 см) на чехол и отвернуть капюшон на плащ (рис. 2, б), завернуть боковые стороны чехла, скатать плащ вместе с чехлом и застегнуть хлястики чехла (рис. 2, в).

При отсутствии чехла плащ укладывают в такой последовательности:

расстелить плащ наружной стороной вверх, сложить раздельно обе полы продольными складками так, чтобы габариты плаща по ширине не превышали 30 см, свернуть в скатку, начиная от низа плаща до капюшона;

повернуть капюшон затяжником и стальными рамками наружу;

затяжник капюшона обвести вокруг скатки и закрепить в стальных рамках капюшона.

Подбор чулок проводят по размеру обуви:

первый рост - для обуви (сапоги, ботинки) до 40-го размера;

второй рост - для 42-го размера;

третий рост - для 43-го размера и больше.

Для зимней обуви (валенки, унты) чулки подбирают на один размер больше, чем для летней.

<u>При получении чулок, не бывших в носке, необходимо:</u>

вставить шпеньки в держатели;

привязать тесьму двойным узлом к петле в верхней части голенища;

уложить чулки в чехол, свернув каждый чулок отдельно в скатку, начиная с осоюзки;

застегнуть чехол.

Подбор перчаток проводят по результатам измерения обхвата ладони на уровне пятого пястно-фалангового сустава (рис. 3):

для БЛ-1М - до 21 см - первый размер; от 21 до 23 см - второй размер; более 23 см - третий размер;

для БЗ-1М - до 22,5 см - первый размер; более 22,5 см - второй размер.

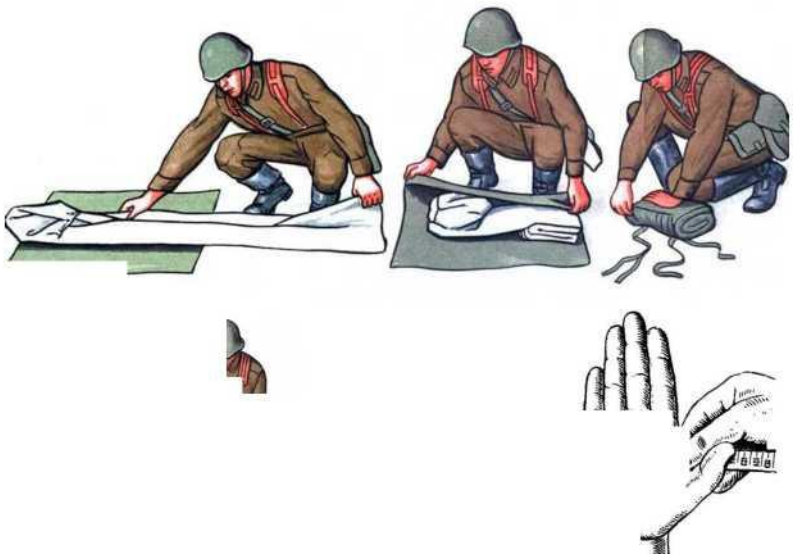

<u>При получении перчаток необходимо:</u>

взять одну перчатку за края обреза краги двумя руками и резко перекрутить ее на себя на один оборот, достигнув поддува перчатки в кистевой части рук;

осмотреть перчатку в поддутом состоянии, то же проделать со второй перчаткой;

уложить перчатки в чехол под чулки, предварительно вывернув краги наружу (на кистевую часть перчаток);

застегнуть чехол.

На чехол для плаща и чехол для защитных чулок и перчаток пришить бирки.

<u>Правила надевания</u>

Общевойсковой защитный комплект используют в положениях «походном», «наготове» и «боевом». В «походном» положении при действии личного состава в пешем порядке плащ переносят в чехле за спиной, защитные чулки и перчатки — в чехле на поясном ремне (рис. 4). При действиях личного состава в закрытых подвижных объектах вооружения и военной техники, в фортификационных сооружениях ОЗК может быть снят и уложен в месте, указанном командиром.

Плащ за спиной в «походном» положении закрепляют поверх снаряжения с оказанием взаимопомощи. Для этого следует продеть каждый из держателей плаща через рамки чехла, не закрепляя в них держатели. В образовавшиеся лямки с помощью другого военнослужащего продеть руки так, чтобы рамки чехла оказались внизу, а хлястики — вверху и снаружи (рис. 4), затянуть держатели и прочно завязать их на груди развязывающимся узлом; пропустить тесьму для раскрытия чехла поверх левого плеча и привязать ее к левому держателю плаща или к плечевой лямке снаряжения. Надеть сумку с противогазом так, чтобы плечевая лямка сумки была расположена поверх держателей плаща.

При отсутствии чехла плащ, свернутый в скатку, носят на спине с перекинутыми через плечи и закрепленными на поясном ремне держателями.

Перед спешиванием для атаки переднего края противника, при действиях вблизи (5-10 м) от подвижных объектов закрытого типа, укрытий, блиндажей, перекрытых участков траншей ОЗК могут быть сняты и размещены в местах, указанных командиром.

В положение «наготове» ОЗК переводят в случаях, когда это не затрудняет действия личного состава. Для этого расстегивают чехол (скатку) плаща ОП-1М и распускают его за спиной. Чехол с чулками и перчатками, по возможности, размещают непосредственно за сумкой с магазинами, расстегивают клапан чехла. При инженерном оборудовании местности и других работах, не связанных с перемещением личного состава на расстояние более 10 м от места работы, плащ ОП-1М может быть предварительно развернут и уложен на грунт изнаночной стороной вниз.

Защитный плащ ОП-1М в «боевом» положении используют в виде накидки, надетым в рукава и в виде комбинезона. В виде накидки плащ используют при внезапном применении противником ОВ или БА.

Плащ в , рукава, чулки и перчатки надевают заблаговременно:

перед преодолением в пешем порядке и в открытых подвижных объектах вооружения и военной техники зон заражения ОВ и БА и зон радиоактивного заражения в условиях пылеобразования;

перед действиями в пешем порядке на местности, зараженной ОВ, РП, БА;

в предвидении выпадения РВ из облака ядерного взрыва;

перед проведением специальной обработки вооружения и военной техники.

В виде комбинезона плащ с чулками и перчатками надевают заблаговременно и используют в зонах заражения ОВ или БА:

перед действиями в пешем порядке на местности с высокой растительностью или покрытой глубоким снегом;

перед проведением спасательно-эвакуационных, инженерных работ и ремонте зараженного вооружения и военной техники.

При преодолении зоны заражения ОВ или БА в пешем порядке и отсутствии высокой растительности, глубокого снега, а также при проведении специальной обработки небольших предметов (личного или группового оружия, средств наблюдения и т.п.) используют, как правило, чулки и перчатки (плащ не надевают). Чулки без плаща и перчаток могут быть использованы при передвижении в пешем порядке в сырую погоду по местности, зараженной РП.

Плащ надевают в виде накидки по сигналу «Химическая тревога», по команде голосом «Газы, плащи» или самостоятельно по первым недостоверным признакам применения противником химического или бактериологического (биологического) оружия.

В этих случаях личному составу, находящемуся вне укрытий, необходимо:

закрыть глаза и задержать дыхание, положить оружие;

снять стальной шлем и головной убор;

надеть противогаз, сделать выдох, открыть глаза и возобновить дыхание, раскрыть чехол плаща, дернув тесемку вверх (при ношении плаща без чехла для его раскрытия расстегнуть затяжник капюшона на скатке);

отвести руки назад и, взявшись за полы, накинуть плащ на плечи;

надеть капюшон на голову;

запахнуть полы плаща;

присесть или прилечь и прикрыть плащом обмундирование, обувь, головной убор, стальной шлем и оружие для предохранения их от заражения.

Если плащ размещен на грунте в развернутом состоянии, то необходимо взять его обеими руками за верхнюю часть и надеть в виде накидки, перебросив взмахом через голову, немедленно использовать индивидуальный противохимический пакет (ИПП). ***После прохождения первичного облака необходимо:***

сбросить зараженный плащ (п. 20);

перевести в «боевое» положение общевойсковой комплексный защитный костюм (ОКЗК- М, ОКЗК-Д);

надеть стальной шлем;

вынуть из чехла, надеть и закрепить чулки;

вынуть из чехла перчатки;

остатками раствора из пакета ИПП повторно обработать кисти рук и надеть перчатки.

При появлении первых признаков поражения VX, зарином (зоманом) ввести средство при отравлении фосфорорганическими веществами (ФОВ) из аптечки индивидуальной (АИ).

При передвижении в открытых транспортных средствах для надевания плаща по возможности делают остановку.

Для снятия зараженного плаща, надетого в виде накидки, необходимо:

повернуться лицом к ветру и положить или поставить оружие;

при использовании плаща с чехлом - развязать держатели плаща, удерживая их руками, и вытащить их из рамок чехла;

приподнять плащ за держатели вверх и сбросить назад;

при использовании плаща без чехла - сбросить капюшон с головы, отвязать держатели плаща от поясного ремня, приподнять плащ вверх и сбросить назад.

При передвижении на открытых транспортных средствах личный состав снимает плащи после остановки и высадки.

Заблаговременное надевание ОЗК (плащ в рукава) на незараженной местности проводят по команде «Плащ в рукава, чулки, перчатки надеть. Газы».

Для этого необходимо:

положить оружие, надеть чулки, застегнуть хлястики и завязать обе тесьмы на поясном ремне, перевести в «боевое» положение противогаз и ОКЗК (ОКЗК-М, ОКЗК-Д);

надеть стальной шлем;

вынуть из чехла и надеть перчатки, заправив рукава куртки ОКЗК (ОКЗК-М, ОКЗК-Д) под краги (при ношении зимнего обмундирования краги перчаток также надевают поверх рукавов);

раскрыть чехол плаща, дернув тесьму вверх;

надеть плащ в рукава, при этом петли на низках рукавов надеть на большие пальцы поверх перчаток; надеть капюшон на стальной шлем и застегнуть плащ;

взять оружие.

Снятие зараженного ОВ или БА ОЗК при ношении плаща, надетого в рукава, проводят при отсутствии возможности его дегазации и дезинфекции на личном составе табельными средствами.

Для снятия ОЗК подают команду «Защитный комплект снять». При снятии ОЗК обращать внимание на то, чтобы открытыми участками тела не касаться его внешней (зараженной) стороны.

Для снятия, зараженного ОЗК вне зоны заражения необходимо:

повернуться лицом к ветру;

расстегнуть полы плаща, хлястики чулок и снять петли с больших пальцев рук;

откинуть капюшон с головы за спину;

опустить обшлага рукавов на кисти и вынуть руки из рукавов плаща (за спиной);

не снимая перчаток, развязать держатели плаща и вытащить их из рамок чехла, приподнять плащ за держатели вверх и сбросить назад;

при необходимости провести дегазацию рецептурой ИДП-1 оружия, стального шлема, фильтрующе-поглощающей коробки (ФПК) противогаза, футляра для очков;

отвязать тесемки чулок от поясного ремня, а затем, поочередно наступая носком одной ноги на пяточную часть осоюзки чулка другой ноги, вытащить ноги из чулок до половины и стряхиванием снять чулки;

отойти от снятых зараженных СИЗК в наветренную сторону;

после действия в зоне заражения ОВ обработать ОКЗК (ОКЗК-М, ОКЗК-Д), обмундирование, снаряжение, сумку для противогаза и обувь дегазирующим порошковым пакетом ДПП (ДПС-1);

снять перчатки и противогаз.

При отсутствии возможности дегазации оружия, стального шлема, ОКЗК (ОКЗК-М, ОКЗК-Д), снаряжения и обуви соответствующими табельными средствами перчатки и противогаз после снятия зараженных плаща и чулок не снимать до проведения в последующем дегазации в подразделениях указанных предметов носимой экипировки или до их замены. Противогаз разрешается снимать без дегазации носимой экипировки табельными средствами при ее заражении парами иприта и после естественной дегазации проветриванием при заражении парами зарина (зомана). Перчатки разрешается снимать при заражении предметов экипировки парами иприта и зарина (зомана), а также после естественной дегазации проветриванием в летних условиях оружия, стального шлема, снаряжения и обуви, зараженных незагущенным зоманом.

При снятии в зоне заражения плаща или плаща и чулок (с учетом вида, примененного противником ОВ, метеоусловий и времени, прошедшего после заражения) перчатки и противогаз не снимать до выхода из зоны заражения и дегазации в подразделениях всех предметов носимой экипировки табельными средствами или до их замены. Снятие противогаза и перчаток после выхода из зоны заражения ОВ без дегазации всех предметов носимой экипировки разрешается в случаях, указанных в п. 22. После действия в зонах заражения БА перчатки и противогаз снимают при полной санитарной обработке личного состава.

Защитный комплект в виде комбинезона (рис. 5) надевают на незараженной местности, в укрытии, сооружении по команде «Защитный костюм надеть. Газы». По этой команде необходимо:

положить оружие;

заправить козырьки под обшлага рукавов куртки ОКЗК (ОКЗК-М, ОКЗК-Д), если они были выпущены;

снять сумку с противогазом, снаряжение, стальной шлем, головной убор;

снять очки и респиратор, если они были надеты;

снять плащ в чехле и положить на землю;

надеть чулки, застегнуть хлястики и завязать тесьму на брючном ремне, раскрыть чехол плаща и, взявшись за держатели, занести плащ с чехлом за спину так, чтобы чехол находился на спине под плащом;

надеть плащ в рукава;

продеть концы держателей в рамки в низу плаща и закрепить в рамках держателей (рис. 5, а);

застегнуть центральные отверстия на центральный шпенек сначала правой, а затем левой пол плаща и закрепить их закрепкой (рис. 5, б);

застегнуть полы плаща на шпеньки так, чтобы левая пола обхватывала левую ногу, а правая - правую;

держатели двух шпеньков, расположенные ниже центрального шпенька, закрепить закрепками;

застегнуть боковые хлястики плаща на шпеньки, обернув их предварительно вокруг ног под коленями;

застегнуть полы плаща, оставив не застегнутыми два верхних шпенька;

надеть поверх плаща полевое снаряжение и сумку для противогаза (рис. 5, в);

перевести в «боевое» положение противогаз;

надеть и застегнуть подшлемник, заправив его под куртку;

надеть головной убор и стальной шлем надеть капюшон плаща на стальной шлем;

застегнуть два верхних шпенька;

завернуть рукава плаща;

достать из чехла и надеть перчатки, заправив рукава куртки ОКЗК (ОКЗК-М, ОКЗК-Д) под краги перчаток (при ношении зимнего обмундирования краги перчаток также надевают поверх рукавов);

опустить низки рукавов плаща на краги перчаток, надев петли на большие пальцы (рис. 5, г).

В зонах заражения парами ОВ общевойсковой защитный комплект надевают в виде комбинезона с тем отличием, что противогаз и ОКЗК (ОКЗК-М, ОКЗК-Д) находятся в положении «газы» и остаются в таком положении во время надевания комплекта.

Если ОЗК надевают в виде комбинезона в зонах заражения парами ОВ и при этом используют противогаз РШ-4 (противогаз уже находится в «боевом» положении), то перед надеванием плаща необходимо вынуть ФПК из сумки для противогаза и оставить ее висеть на соединительной трубке, а сумку снять. По окончании надевания защитного комплекта надеть сумку и уложить в нее ФПК.

При продолжительном пребывании на зараженной местности и, если позволяет боевая обстановка, снаряжение с облегченной выкладкой и сумка для противогаза с ФПК могут быть оставлены под защитным плащом. Соединительная трубка противогаза РШ-4 должна выходить из-под плаща между вторым и третьим сверху шпеньками плаща.

При снятии ОЗК, надетого в виде комбинезона, после действий на зараженной местности следует соблюдать требования безопасности, указанные в п. 22.

Снятие зараженного ОВ или БА общевойскового защитного комплекта (рис. 6), надетого в виде комбинезона, производят по команде «Защитный костюм снять». По этой команде необходимо:

повернуться лицом к ветру;

снять сумку для противогаза (вынуть из сумки ФПК противогаза РШ-4, оставив ее свободно висеть на соединительной трубке);

снять снаряжение;

отстегнуть закрепки, расстегнув полы плаща и хлястики чулок;

снять петли с больших пальцев рук;

откинуть капюшон с головы на спину (рис. 6, а);

освободить держатели из стальных рамок;

вытащить руки из рукавов плаща (за спиной) не снимая перчаток;

приподнять плащ за держатели вверх и сбросить назад (рис. 6, б);

отвязать тесемки чулок от брючного ремня, а затем, поочередно наступая носком одной ноги на пяточную часть осоюзки чулка другой ноги, вытащить ноги из чулок до половины и стряхиванием снять чулок.

После действий в зонах заражения ОВ обработать ОКЗК (ОКЗК-М, ОКЗК-Д), снаряжение, сумку для противогаза и обувь рецептурой пакета ДПП (ДПС-1), снять перчатки, снять противогаз. После действий в зонах заражения БА противогаз снимают при полной санитарной обработке личного состава.

Средства индивидуальной защиты, зараженные ОВ и БА, складывают в специальные мешки и отправляют на специальную обработку.

При снятии плаща, применявшегося для защиты в первичном облаке ОВ, а также при снятии ОЗК после действия на зараженной местности и невозможности его дегазации на личном составе, невозможности отправки комплекта на специальную обработку или отсутствии подменного фонда плащ следует снять согласно п. 20; 22; 24.

Плащ после снятия сложить зараженной стороной внутрь и уложить в чехол в соответствии с п. 11. При снятии зараженных чулок их голенища завернуть так, чтобы они полностью закрывали зараженную часть голенищ и осоюзки. После этого чулки снять с ног и уложить в чехол для чулок в соответствии с п. 12. Перчатки снять после обработки ОКЗК (ОКЗК-М, ОКЗК-Д) рецептурой пакета ДПП (ДПС-1), предварительно завернув краги на кистевую часть рук так, чтобы они полностью закрывали зараженную поверхность перчаток. Перчатки снять с рук, уложить в чехол на чулки. После этого кисти рук обработать рецептурой пакета ИПП. С соблюдением требований безопасности, зараженные ОЗК могут быть использованы повторно (для полной специальной обработки вооружения и военной техники). При этом надевание плаща и чулок должно проводиться в противогазах и перчатках. Перед выниманием изолирующих СИЗК чехлы следует продегазировать рецептурой пакета ДПП (ДПС-1) одновременно с обработкой ОКЗК (ОКЗК-М, ОКЗК-Д), снаряжения и обуви.

Во время проведения специальной обработки вооружения и военной техники, заправки техники топливом допускаются лишь кратковременные (до 5 мин с промежутками для просушивания в 1-1,5 ч) воздействия на перчатки БЛ-1М (БЗ-1М) бензина, дизельного топлива, дегазирующего раствора № 1 и дегазирующей рецептуры РД-2.

При использовании ОЗК следует принимать меры по предотвращению перегрева тела и обморожения.

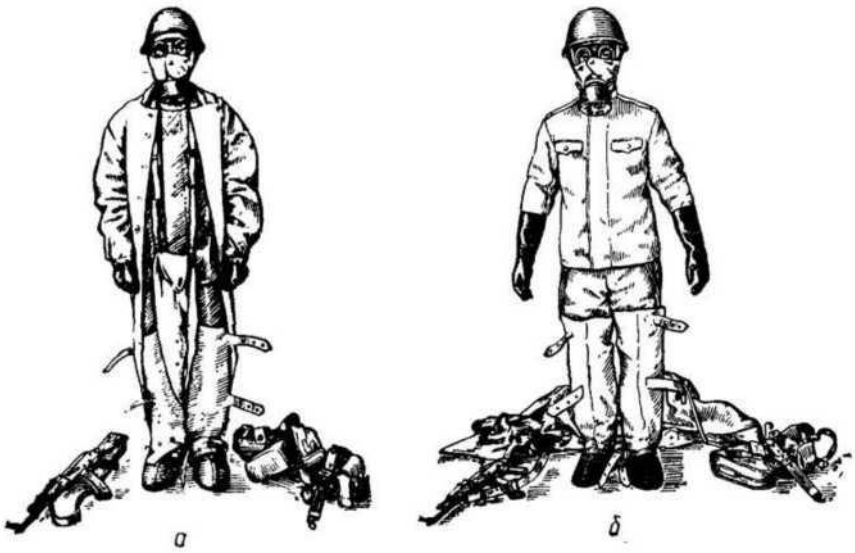

Во время проведения специальной обработки вооружения и военной техники, заправки техники топливом допускаются лишь кратковременные (до 5 мин с промежутками для просушивания в 1-1,5 ч) воздействия на перчатки БЛ-1М (БЗ-1М) бензина, дизельного топлива, дегазирующего раствора № 1 и дегазирующей рецептуры РД-2.

При использовании ОЗК следует принимать меры по предотвращению перегрева тела и обморожения.

Нормативы по надеванию ИСЗ
Одиночное выполнение упражнения №1:
Отлично: 7с./11с.
Хорошо: 8с./12с.
Удовлетворительно: 10с./14с.

Время выполнения норматива № 4А

на открытой местности: 3 минуты — «отлично», 3,20 минуты — «хорошо», 4 минуты — «удовлетворительно».

В укрытиях или закрытых машинах: 4,35 минуты — «отлично», 5 минут — «хорошо», 6 минут — «удовлетворительно».

Ошибки, снижающие оценку на один балл: надевание защитных чулок с застегнутыми хлястиками, не закреплённые держатели шпеньков или не застегнутые два шпенька.

Ошибки, определяющие оценку «неудовлетворительно»: повреждение средств защиты, ошибки при надевании противогаза.

Оценка выполнения норматива №4Б по времени:

на оценку «отлично» — 4 минуты 35 секунд, на оценку «хорошо» — 5 минут, на оценку «удовлетворительно» — 6 минут.

Отработка и выполнение норматива №4 А.

Команда "Плащ в рукава чулки перчатки надеть. Газы". 25 мин.

Показывается последовательность надевания ОЗК - плащ в рукава - на зараженной местности и снимания его. Подается команда: "Плащ в рукава, чулки, перчатки надеть. Газы" и слежу за правильностью выполнения этой команды.

Подаю команду: "Защитный комплект снять".

Показываю последовательность надевания ОЗК плащ в рукава - из положения плащ в виде накидки на зараженной местности и снимания его.

Подаю команду: "Химическая тревога", а затем: "Плащ в рукава, чулки, перчатки надеть" и следит за правильностью выполнения обучаемыми приемов надевания плаща в рукава. Подаю команду: "Защитный комплект снять".

Тренирую в выполнении норматива № 4А.

Выполняют команду командира отделения, надевают плащ в рукава на незараженной местности, затем снимают его и складывают.

Выполняют команду командира отделения, надевают плащ в рукава из положения плащ в виде накидки, затем снимают и складывают его.

Отработка и выполнение норматива №4 Б.

Команда "Защитный комплект надеть. Газы". 20 мин.

Показываю последовательность надевания ОЗК в виде комбинезона и снятия его. Подаю команду: "Защитный комплект надеть. Газы" - и слежу за последовательностью надевания ОЗК в виде комбинезона. Тренирую личный состав отделения в выполнении норматива №4. Для снятия защитного комплекта. Снимают ОЗК. Подаю команду: "Защитный комплект снять".

Тренирую в выполнении норматива № 4 Б.

Выполняют команду командира отделения, надевают ОЗК в виде комбинезона сначала в медленном темпе, а затем на время. Снимают ОЗК

Приводят в порядок защиту и складывают ее в "походное" положение.

Закрепление пройденного материала:

Что относится к средствам индивидуальной защиты органов дыхания?

Кто и когда впервые создал противогаз?

Чем отличается противогаз ГП-5 и ГП-7?

Какие существуют средства защиты детей до 1,5 лет?

Для чего применяются респираторы?

Перечислите средства индивидуальной защиты кожи.

Какие СИЗ наиболее эффективны в настоящее время?

Разбор занятия, задание на самоподготовку - 5 мин.

Провожу разбор занятия, отмечаю усвоение учебного материала студентами объявляет оценки за нормативы по пользованию ОЗК, даю задание на самоподготовку для изучения условий и отработки нормативов (№№ 1, 4А, 4Б).

Практическая работа № 2

Тема: **Неполная разборка и сборка автомата. Отработка нормативов по неполной разборке и сборке автомата. Принятие положения для стрельбы, подготовка автомата к стрельбе, прицеливание.**

Цель: сформировать у обучающихся представление о назначении, боевых свойствах автомата, устройстве его частей и механизмов, а также умение и навыки при обращении с оружием.

Задачи:

Образовательные

Познакомить обучающихся с назначением, боевыми свойствами автомата, устройством его частей и механизмов.

Сформировать представления об автоматическом действии автомата.

Научить выполнять неполную разборку и сборку после неполной разборки автомата.

Развивающие

Развивать интеллектуальные качества обучающихся, познавательный интерес и компетенции в области военной подготовки.

Развивать волевые качества обучающихся, самостоятельность, умение преодолевать трудности, используя для этого проблемные ситуации, творческие задания, дискуссии.

Воспитательные

Воспитывать у учащихся патриотические качества, позитивное отношение к военной службе, прививать ценностное отношение к Отечеству.

Оборудование:

Макет АК-103;

Наставления по стрелковому делу. Основы стрельбы из стрелкового оружия;

5,45-мм модернизированный автомат Калашникова (АК-74М и АК-103);

Ручные гранаты - М.: Воениздат, 1987. [DJVU, русск.]

Руководство по 5,45-мм Автомату Калашникова (АК74, АКС74, АК74Н, АКС74Н) и 5,45 Ручному Пулемету Калашникова (РПК74, РПКС74, РПК74Н, РПКС74Н). - М.: Воениздат, 1982. [PDF, русск.]

Продолжительность: 2 часа

Ход занятия:

Вводная часть

Организационный момент.

Опрос домашнего задания.

Как происходит выстрел?

Для чего проводится огневая подготовка с молодежью, проходящей начальную военную подготовку?

Назовите наиболее известных конструкторов русской и советской школы, создавших первоклассные образцы автоматического оружия?

Назовите самое известное автоматическое оружие в мире?

- Сообщить тему урока, учебные цели, учебные вопросы, подлежащие изучению.

II. Основная часть.

Сообщение: «Михаил Тимофеевич Калашников - выдающийся конструктор стрелкового оружия"

1-й учебный вопрос

Автомат Калашникова предназначен для уничтожения живой силы противника. Для рукопашного боя к нему присоединяется штык-нож. Из автомата может вестись автоматический (АВ) или одиночный (ОД) огонь (стрельба одиночными выстрелами).

Автоматический огонь является основным видом огня.

К автомату АК-74 снизу может присоединяться подствольный гранатомет (ГП-25 «Костер» или ГП-30), что повышает его боевые возможности. Боевые свойства АК-74, РПК-74 и ПКМ приведены в табл. 1.

5,45-мм АК74М

Предназначен для поражения живой силы и огневых средств противника

Баллистические и конструктивные данные:

калибр применяемые боеприпасы Н.1ЧЛП1.НДЯ	- 5,45 мм • - 5,45*39
скорость полета пули	- около 900 м/с - до 1000 м
прицельная дальность убойная дальность дальность прямого выстрела по грудной фигуре по ростовой фигуре	- до 1350 м
емкость магазина	- до 440 м
масса без патронов	- до 625 м
масса с полным магазином	- 30 патронов
боевая скорострельность одиночными выстрелами о*«ередями	- 3.3 кг
	- 3.6 кг
темп стрельбы очередями	• до 30 а/мин
	- до 100 в/мин
	• окало 600 а/мин

Автомат состоит из следующих основных частей и механизмов:

-ствола со ствольной коробкой

-прицельным приспособление и прикладом

-крышки ствольной коробки

-затворной рамы с газовым поршнем

-затвора

-возвратного механизма

-газовой трубки со ствольной накладкой

-ударно-спускового механизма

-цевья

-магазина

-штыка-ножа

В комплект автомата входят принадлежность, ремень и сумка для магазинов. Автоматическое действие автомата основано на использовании энергии пороховых газов, отводимых из канала ствола к газовому поршню затворной рамы.

Ствол АК-74 служит для направления полета пули. Внутри он имеет канал с четырьмя нарезами, вьющимися слева вверх направо, придающими пуле вращательное движение.

Промежутки между нарезами называются полями, расстояние между двумя противоположными полями - калибром ствола. Казенная гладкая часть ствола, имеющая форму гильзы, называется патронником. Переход от патронника к нарезной части канала ствола называется пульным входом.

Снаружи ствол имеет резьбу на дульной части, основание мушки, газовую камеру, соединительную муфту, колодку прицела и на казенном срезе - вырез для зацепа выбрасывателя. Сообщение газовой каморы с каналом ствола осуществляется через газоотводное отверстие.

Ствольная коробка автомата служит для соединения частей и механизмов автомата,

обеспечения закрывания канала ствола затвором и запирания затвора. В ствольной коробке помещается ударно-спусковой механизм.

Крышка ствольной коробки предохраняет от загрязнения части и механизмы автомата, помещенные в ствольной коробке.

Прицельное приспособление служит для наводки автомата при стрельбе на различных расстояниях и состоит из прицела и мушки. Прицел состоит из колодки прицела, пластинчатой пружины, прицельной планки и хомутика.

Прицельная планка имеет гривку с прорезью для прицеливания и вырезы для удержания хомутика в установленном положении с помощью защелки с пружинкой.

1-СТВОЛ: служит для направления полета пули и придания ей вращения

2 - ствольная коробка: служит для соединения частей и механизмов автомата

3 -прицельное при-способление: служит для наводки автомата при стрельбе

4-приклад: служит для упора автомата в плечо стрелка

5 - пистолетная рукоятка: служит для удержания автомата рукой стрелка

На прицельной планке - шкала с давлениями от 1 до 10 и буква «П». Цифры обозначают соответствующую дальность стрельбы в сотнях метров, буква «П» - постоянную установку прицела, что соответствует прицелу 3. Для стрельбы ночью применяются самосветящиеся насадки (на гривку прицельной планки и мушку), а также ночные прицелы. Мушка ввинчена в полозок, который закрепляется в основании мушки. На полозке и на основании мушки нанесены риски, определяющие положении мушки.

Приклад и пистолетная рукоятка обеспечивают удобство стрельбы из автомата. Затворная рама с газовым поршнем предназначена для приведения в действие затвора и ударно-спускового

Затворная рама с газовым поршнем

Служит для приведения в действие затвора и ударно-

механизма. **спускового механизма**

Затвор служит для досылания патрона в патронник, закрывания канала ствола, разбивания капсюля и извлечения гильзы (патрона).

Возвратный механизм автомата предназначен для возвращения затворной рамы в переднее положение.

Возвратный механизм

Возвратная пружина

6mXUAAAAAAAAAMAAAAAWi*VA\\WArVVVyVVVYYY17YYYYYYYYYYYYXnTTTTTTTTTnTnT5?i63?5?RyssS>

Служит для возвращения затворной рамы с затвором в переднее положение

Газовая трубка со ствольной накладной служит для направления движения газового поршня и предохранения рук от ожогов при стрельбе.

Газовая трубка со ствольной накладкой

1 - газовая трубка: служит для направления движе- газовою поршня

2 - ствольная накладка: служит для предохранения ния рук автоматчика от ожогов при стрельбе

Ударно-спусковой механизм предназначен для спуска курка с боевого взвода или со взвода автоспуска, нанесения удара по ударнику, обеспечения ведения автоматического или одиночного огня, прекращения стрельбы, предотвращения выстрелов при незапертом затворе и постановки автомата на предохранитель. Он состоит из курка с боевой пружиной, замедлителя курка с пружиной, автоспуска с пружиной и переводчика. Курок с боевой пружиной предназначен для нанесения удара по ударнику. На курке имеются боевой взвод, взвод автоспуска, цапфы и отверстия для оси. Боевая пружина надета на цапфы курка и своей петлей действует на курок, а концами - на прямоугольные выступы спускового крючка. Замедлитель курка служит для замедления движения курка вперед, в целях улучшения кучности боя при ведении автоматического огня.

Спусковой крючок предназначен для удержания курка на боевом взводе и для спуска крючка. Шептало одиночного огня обеспечивает удержание курка после выстрела в крайнем заднем положении, если при ведении одиночного огня спусковой крючок не был отпущен. Автоспуск с пружиной обеспечивает автоматическое освобождение курка со взвода автоспуска при стрельбе очередями, а так же предотвращение спуска курка при незакрытом канале ствола и

незапертом затворе. Переводчик спуска курка служит для установки автомата на автоматический и одиночный огонь или на предохранитель.

1 ■ ПМ1 с Вммм пртжииои

Цевье служит для обеспечения удобства действий с автоматом и для предохранения рук от ожогов.

Цпльп

Служит для удобства действия и для предохранения рук автоматчика от ожога в при стрельбе

Магазин автомата предназначен для размещения патронов и подачи их в ствольную коробку.

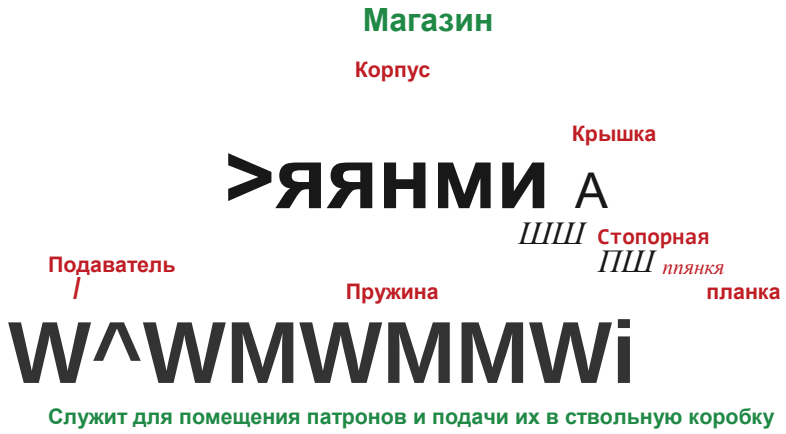

Штык-нож присоединяется к автомату перед атакой и служит для поражения противника в рукопашном бою, а также может использоваться в качестве пилы (для распиловки металла) и ножниц (для резки проволоки). Для ношения штыка-ножа на поясном ремне служат ножны. При необходимости они используются вместе со штыком-ножом для резки проволоки.

Штык-нож с ножнами

Служит для поражения противника в рукопашном бою. а также используется в качестве инструмента

Для правильного ухода и сбережения автомата необходимо уметь его разбирать и собирать. Разборка автомата может быть полной и неполной. Полная разборка проводится для чистки автомата при сильном загрязнении, после нахождения его под дождем или в песке, в снегу, при переходе на другую смазку при ремонте. Во всех остальных случаях производится неполная разборка.

Разборка и сборка автомата производится на столе на чистой подстилке.

Части и механизмы укладываются в порядке разборки. Обращаться с ними следует осторожно, не класть одну часть на другую, не применять излишних усилий и резких ударов.

Неполная разборка автомата производится в следующем порядке.

Отделение магазина. Удерживая автомат за шейку приклада или цевье левой рукой, правой обхватить магазин, нажимая большим пальцем на защелку, подать нижнюю часть магазина вперед и отделить его.

Затем необходимо проверить, нет ли патрона в патроннике, для чего перевести переводчик вниз, отвести рукоятку затворной рамы назад, осмотреть патронник, отпустить рукоятку затворной рамы и спустить курок с боевого взвода. Вынуть пенал с принадлежностью, утопив пальцем правой руки крышку гнезда приклада так, чтобы пенал под действием пружины вышел из гнезда; раскрыть пенал и извлечь из него протирку, ершик, отвертку, выколотку и шпильку.

У автомата со складывающимся прикладом пенал носится в сумке для магазинов. Отделить шомпол, оттянув его конец ствола так, чтобы его головка вышла из-под упора на основании

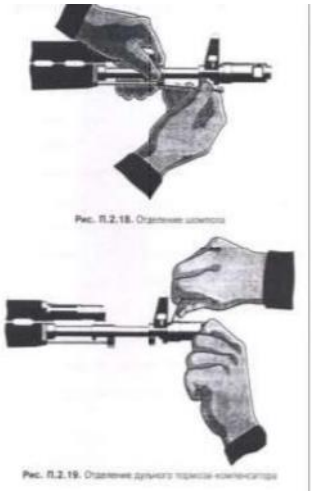

мушки, и вытянуть его вверх. Отделить дульный тормоз-компенсатор, для чего утопить отверткой фиксатор и свинтить дульный тормоз-компенсатор с резьбового выступа основания мушки (вращать против хода часовой стрелки).

Рис. П.2.20. Отделение крышки ствольной коробки

Рис. П.2.21. Отделение возвратного механизма

Отделение крышки ствольной коробки. Обхватив левой рукой шейку приклада, нажав большим пальцем этой руки на выступ направляющего стержня возвратного механизма и приподняв затем правой рукой заднюю часть ствольной коробки, снять крышку. Отделить возвратный механизм, для чего, удерживая автомат за шейку приклада левой рукой, правой подать вперед направляющий стержень возвратного механизма

Рис. П.2.22. Отделение затворной рамы с затвором

Рис. П.2.23. Отделение затвора от затворной рамы

До выхода его пятки из продольного паза ствольной коробки; извлечь возвратный механизм из канала затворной рамы, приподняв для этого задний конец направляющего стержня.

Отделение затворной рамы с затвором. Продолжая удерживать автомат левой рукой, правой отвести затворную раму назад до отказа, приподнять ее вместе с затвором и вынуть из ствольной коробки. Отделить затвор от затворной рамы, для чего, взяв затворную раму в левую руку затвором кверху, правой рукой отвести затвор назад, повернув его так, чтобы ведущий выступ затвора вышел из фигурного выреза затворной рамы, вывести затвор вперед. Отделить газовую трубку со ствольной накладкой, для чего, удерживая автомат левой рукой, правой надеть пенал принадлежности прямоугольным отверстием на выступ замыкателя газовой трубки, повернуть замыкатель от себя до вертикального положения, снять газовую трубку с патрона газовой камеры.

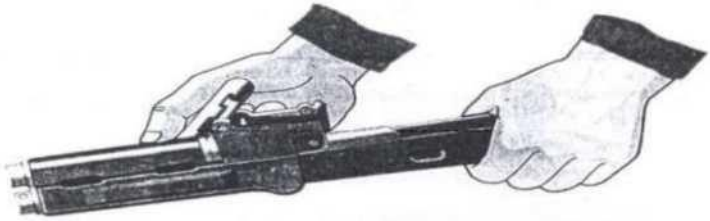

Рис. П.2.24. Отделение газовой трубки со ствольной накладкой

Алгоритм неполной разборки АК-74:

Отделить магазин.

Проверить, нет ли патронов в патроннике и спустить курок с боевого взвода.

Вынуть пенал принадлежности из гнезда приклада.

Отделить шомпол.

Отделить дульный тормоз-компенсатор.
Отделить крышку ствольной коробки.
Отделить возвратный механизм.
Отделить затворную раму с затвором.
Отделить затвор от затворной рамы.
Отделить газовую трубку со ствольной накладкой.

Порядок сборки автомата после неполной разборки.

Присоединить газовую трубку со ствольной накладкой, для чего, удерживая автомат левой рукой, правой надвинуть газовую трубку передним концом на патрубок газовой камеры и прижать задний конец ствольной накладки к стволу; повернуть замыкатель на себя до входа его фиксатора в выем на колодке прицела. Присоединить затвор к затворной раме, взяв ее в левую руку, а затвор так, чтобы его ведущий выступ вошел в фигурный вырез затворной рамы, и придвинуть затвор вперед. Присоединить затворную раму с затвором к ствольной коробке, для чего левой рукой обхватить шейку приклада и, удерживая затворную раму с затвором в правой руке так, что бы затвор прижатый большим пальцем, находился в переднем положении, ввести газовый поршень в полость колодки прицела и продвинуть затворную раму вперед настолько, что бы отгибы ствольной коробки вошли в пазы затворной рамы, затем небольшим усилием прижать ее к ствольной коробке и продвинуть вперед.

Присоединить возвратный механизм, введя правой рукой возвратный механизм в канал затворной рамы, сжимая затем возвратную пружину, подать направляющий стержень

Вперед, и опустив его несколько вниз, ввести пятку в продольный паз ствольной коробки Присоединить крышку ствольной коробки, для чего вставить крышку ствольной коробки передним концом в полукруглый вырез на колодке прицела и нажать на задний конец крышки ладонью правой руки вперед и книзу так, чтобы выступ направляющего стержня возвратного механизма вошел в отверстие крышки ствольной коробки. Спустить курок с боевого взвода и поставить на предохранитель, нажав на спусковой крючок и подняв переводчик вверх до отказа. Присоединить дульный тормоз-компенсатор, навернув его на резьбовой выступ основания мушки до упора. Присоединить шомпол.

Вложить (рис. П.2.25) пенал в гнездо приклада, уложив предварительно принадлежности в пенал и закрыв его крышкой; вложить пенал дном в гнездо так, чтобы гнездо закрылось крышкой. У автомата со складывающимися прикладом пенал убирается в карман сумки для магазинов. Присоединить магазин к автомату, для чего, удерживая автомат за цевье или шейку приклада левой рукой, правой ввести в окно ствольной коробки зацеп магазина и повернуть магазин на себя так, чтобы защелка заскочила за опорный выступ магазина. Проверить правильность сборки автомата взведением холостым спуском затвора.

Алгоритм сборки после неполной разборки АК-74

Присоединить газовую трубку со ствольной накладкой.
Присоединить затвор к затворной раме.
Присоединить затворную раму с затвором.
Присоединить возвратный механизм.
Присоединить крышку ствольной коробки.
Спустить курок с боевого взвода и поставить на предохранитель.
Присоединить дульный тормоз-компенсатор.
Присоединить шомпол.
Вложить пенал принадлежности в гнездо приклада.
Присоединить магазин к автомату.

Нормативы	"отл"	"хор"	"удовл"
№13 "Неполная разборка"	15 с	17 с	19 с
№14 "Сборка после неполной разборки"	25 с	27 с	32 с

Неполная разборка АК-74 завершена. Сборка производится в обратном порядке и завершается обязательным контрольным спуском и постановкой оружия на пред

охранитель.

Работа частей и механизмов автомата.

Положение частей и механизмов до заряжания. Затворная рама с газовым поршнем и затвором под действием возвратного механизма находиться в крайнем переднем положении, газовый поршень -в патрубке газовой каморы; канал ствола закрыт затвором. Затвор повернут вокруг продольной оси вправо, его боевые выступы находятся в вырезах ствольной коробки-затвор заперт. Возвратная пружина имеет наименьшее сжатие.

Рычаг автоспуска под действием выступа затворной рамы повернут вперед и вниз. Курок спущен и упирается в затвор. Ударник под действием курка подан вперед. Боевая пружина находиться в наименьшем сжатии; своей петлей она прижимает курок к затвору, а изогнутыми концами прижимает прямоугольные выступы спускового крючка к дну ствольной коробки, при этом хвост спускового крючка находиться в переднем положении.

Замедлитель курка под действием своей пружины передним выступом прижат к дну ствольной коробки.

Переводчик находиться в крайнем верхнем положении и закрывает ступенчатый вырез в крышке ствольной коробки (переводчик поставлен на предохранитель); сектор переводчика вошел в вырез шептала одиночного огня и находиться под правым прямоугольным выступом спускового крючка (запирает спусковой крючок). Работа частей и механизмов при заряжании.

Для заряжания автомата надо присоединить к нему снаряженный магазин, поставить переводчик на автоматический (АВ) или одиночный (ОД) огонь, отвести затворную раму назад до отказа и отпустить ее. Автомат заряжен. Если не предстоит немедленное открытие огня, то необходимо поставить переводчик на предохранитель.

При присоединении магазина его зацеп заходит на выступ ствольной коробки, а опорный выступ заскакивает за защелку и магазин удерживается в окне ствольной коробки. Верхний патрон, упираясь снизу в затворную раму, несколько опускает патроны в магазин, сжимая его пружину.

При постановке переводчика на автоматический огонь ступенчатый вырез в крышке ствольной коробки для рукоятки затворной рамы освобождается, сектор переводчика остается в вырезе шептала одиночного огня, но не препятствует повороту спускового крючка.

При отведении затворной рамы назад (на длину свободного хода) она, действуя передним скосом фигурного выреза на ведущий выступ затвора, поворачивает затвор влево, боевые выступы затвора выходят из вырезов ствольной коробки происходит отпирание затвора; выступ затворной рамы освобождает рычаг автоспуска, а шептало автоспуска под действием пружины прижимается к передней плоскости курка.

При дальнейшем отведении затворной рамы вместе с ней отходит назад затвор, открывая канал ствола; возвратная пружина сжимается; курок под действием затворной рамы поворачивается на оси, боевая пружина закручивается; боевой взвод курка последовательно заскакивает за фигурный выступ спускового крючка и под защелку замедлителя курка, курок становиться на нижний выступ шептала автоспуска; рычаг автоспуска при этом поднимается вверх и становиться на пути движения выступа затворной рамы.

Как только нижняя плоскость затворной рамы пройдет окно для магазина, патроны под действием пружины магазина поднимутся вверх до упора верхним патроном в загиб стенки магазина.

При отпускании затворной рамы она вместе с затвором под действием возвратного механизма подается вперед; затвор выталкивает из магазина верхний патрон, досылает его в патронник и закрывает канал створа. При подходе затвора к казенному срезу ствола зацеп выбрасывается заскакивает в кольцевую проточку гильзы; затвор под действием скоса левого выреза ствольной коробки на скос левого боевого выступа, затем под действием фигурного выреза затворной рамы на ведущий выступ затвора поворачивается вокруг продольной оси вправо; боевые выступы затвора заходят за боевые упоры ствольной коробки -затвор запирается.

Затворная рама, продолжая движение вперед, своим выступом поворачивает рычаг автоспуска вперед и вниз, выводя шептало автоспуска из-под взвода автоспуска курка; курок под действием боевой пружины поворачивается, выходит из-под защелки замедлителя и становиться на боевой взвод.

Патроны в магазине под действием пружины поднимаются кверху до упор верхним патроном в затворную раму.

При остановке переводчика на предохранитель переводчик закрывает ступенчатый вырез крышки ствольной коробки и становиться на пути движения рукоятки затворной рамы назад; сектор переводчика поворачивается вперед и становиться над правым прямоугольным выступом спускового крючка (запирает спусковой крючок).

Работа частей и механизмов при автоматической стрельбе.

Для производства автоматической стрельбы надо поставить переводчик на автоматический огонь (АВ), если он не был поставлен при заряжании, и нажать на спусковой крючок.

При остановке переводчика на автоматический огонь сектор переводчика освобождает прямоугольный выступ спускового крючка (отпирает спусковой крючок) и остается в вырезе шептала одиночного огня. Спусковой крючок получает возможность поворачиваться вокруг своей оси; шептало одиночного огня от поворота вместе со спусковым крючком удерживается сектором переводчика.

При нажатии на хвост спускового крючка его фигурный выступ из зацепления с боевым взводом курка. Курок под действием боевой пружины поворачивается на своей оси и энергично наносит удар по ударнику. Ударник бойком разбивает капсюль патрона. Ударный состав капсюля патрона воспламеняется, пламя через затравочные отверстия в дне гильзы проникает к пороховому заряду и воспламеняет его. Происходит выстрел.

Пуля под действием пороховых газов движется по каналу ствола; как только она минует газоотводное отверстие, часть газов устремляется через это отверстие в газовую камору, давит на газовый поршень и отбрасывает затворную раму назад.

Для правильного ухода и сбережения автомата необходимо уметь его разбирать и собирать. **Разборка автомата может быть полной и неполной**.

Полная разборка проводится для чистки автомата при сильном загрязнении, после нахождения его под дождем или в песке, в снегу, при переходе на другую смазку при ремонте. **Во всех остальных случаях производится неполная разборка**.

Разборка и сборка автомата производится на столе на чистой подстилке.

Части и механизмы укладываются в порядке разборки. Обращаться с ними следует осторожно, не класть одну часть на другую, не применять излишних усилий и резких ударов.

Неполная разборка АК-74 завершена. Сборка производится в обратном порядке и завершается обязательным контрольным спуском и постановкой оружия на предохранитель.

Правила прицеливания

ДТ1 ТОП) ТГ>/<Ы 1К1ПСЧНТ1 отршиттльиый ПГреНТК ЛВШИТЫЫКГС виши. 9 1ИГННО - ЛИНЗШВе выстрел! прмилажелвахтв ожлото шкала псремешжсэгев > ронек прiЕКТНВiНiU чушпт н петита, выполнена тчтлитеун Интервал времени госта првшетыпд пржпхобтеиип ецхзе.тяеш уровнем етотхти изкш

Ш • "ровна» Муши- - тля в центре мишгин:

IM • мушхл смешаа гаю - п\м слаа, ш - мушка смепда впрмш - пум uiрiаа.

Н1Л • >пста ваежткевз выше пелнкэ • пуля керу.

мупхв ^закхпжхвз выше пе.лнка и сжосн! кгао * пум схва-вкрху

ill • мушва рiспахоеем нише иепш и смешен» варвво - пуп» спраш-идо: ш • м)шкв ^iunaxaceai incit целики - пум шюу.

Ill - мушо распаxxKtsi иксе зе лии а емешеаз влево ■ пуля глега-вату.

Ill ■ мутив мслоложев) иск зелнив и емепкш вправо • пуз» справа-вноу

Р|куж* J • Варнвпи вянмжсо роя» охееиш му шин и пелита и нлпрлшенне отстзяеяп пхЛчшы от пешрв мишени

Закрепление темы:

Работа в группах: практическая отработка навыков, работа в парах.

(учащиеся в парах собирают и разбирают АК).

Просмотр фото слайдов.

Демонстрируются фото слайды, а учащиеся по очереди называют выполняемые действия.

Подведение итогов урока.

Что нового вы узнали на уроке?

Какие новые практические навыки приобрели?

Что вы освоили не до конца? Над чем ещё необходимо поработать?

Что вам понравилось в сегодняшнем уроке?

Выставление и комментирование оценок.

Домашнее задание.

Выучить порядок разборки - сборки АК -74.

Литература:

Курс стрельбы военное издательство 1978 г.

Наставление по стрелковому делу Военное издательство 1971 год.

Учебник «Оружие России».

Памятка
«Меры безопасности при стрельбе»

Запрещается:

Брать и заряжать оружие без команды руководителя стрельбы.

Направлять оружие в людей, в сторону и в тыл, независимо от того, заряжено оно или нет.

Трогать спусковой крючок до прицеливания и после окончания стрельбы.

Оставлять заряженное оружие без присмотра.

Выносить заряженное оружие с огневого рубежа.

Шуметь и отвлекаться в тире, на стрельбище.

Находится на огневом рубеже посторонним.

Стрелок обязан:

Выполнять все команды руководителя стрельбы.

Держать даже незаряженное оружие только стволом в направлении стрельбы, за исключением транспортировки и ремонта оружия.

Заряжать только по команде «ЗАРЯЖАЙ».

Стрелять только после команды «ОГОНЬ» и до команды «ОТБОЙ».

О неисправности оружия немедленно докладывать руководителю стрельбы.

Прекратить стрельбу:

Если в огневой зоне находится человек.

Если прозвучала команда «ОТБОЙ».

После стрельбы убедиться, что оружие разряжено.

Бережно относиться к оружию.

Фонд оценочных средств по дисциплине
СГ.03 «БЕЗОПАСНОСТЬ ЖИЗНЕДЕЯТЕЛЬНОСТИ»

2025 г.

Паспорт фонда оценочных средств

Фонд оценочных средств (далее - ФОС) предназначен для контроля и оценки образовательных достижений обучающихся, освоивших программу учебной дисциплины СГ.03 Безопасность жизнедеятельности

ФОС включает контрольные материалы для проведения текущего контроля и промежуточной аттестации.

ФОС разработан на основании:

ФГОС СПО по профессии 35.01.27 Мастер сельскохозяйственного производства

В результате оценки осуществляется проверка следующих объектов:

Коды оцениваемы хумений и знаний	**Проверяемые умения изнания**	**Показатели**	**Критерии оценки**
У1	Содействовать ворганизации и проведения мероприятийпо защите работников и населения от негативных воздействий чрезвычайных ситуаций	- организовывать и проводить мероприятия позащите работающих и населения от негативных воздействий чрезвычайныхситуаций	названы негативные воздействиячрезвычайных ситуаций; раскрыты полностью два мероприятия по защите работающих и населения от негативных воздействий чрезвычайных ситуаций
У2	Предпринимать профилактические мерыдля снижения уровня опасностей различного вида и их последствий в профессиональной деятельности и быту	- выполнение и соблюдение требований по обеспечению личной безопасности в чрезвычайных ситуациях природного и техногенногохарактера в соответствии с оповещением населения; соответствие условий и обстановки ЧС	- определен порядок своевременного оповещениянаселения; названы три сигнала оповещенияв чрезвычайных ситуациях; оценена обстановка в условияхчрезвычайной ситуации природного и техногенного характера ;
У3	Использовать средства индивидуальной и коллективной защиты оторужия массового поражения	соблюдение порядка надевания противогаза и защитного комплекта; соблюдение требований кзащите органов дыхания и кожи; выполнение требований нормативов по надеваниюсредств защиты органов дыхания и кожи	выполнен порядок защиты органов дыхания - надевание противогаза в соответствии с инструкциями и нормативами; выполнен порядок защиты открытых участков кожи - надевание ОЗК в соответствии с инструкциями и нормативами по надеванию средств защиты органов дыхания и кожи

У4	Применять приборы радиационной и химической разведки иконтроля	выполнение в соответствии с руководящими документами и уставами ВС РФ требований инструкций по применению приборов радиационной и химической разведки и контроля; понимание и знание руководящих документов	назван порядок подготовки прибора ВПХР к работе; раскрыты основные виды определения отравляющих веществв воздухе; описан порядок подготовки прибора для определения уровнярадиации на местности; дано сравнение поражающих химически опасных веществ и ихклассификация
У5	Применять первичные средства пожаротушения	выполнение требований инструкций, пожарной безопасности; соблюдение требований пожарной безопасности и организация действий по тушению пожара	- применены в соответствии с инструкциями первичные средствапри тушении пожара
У6	Владеть строевыми приемами.	выполнению строевого устава ВС РФ по строевой подготовке.	перечислены все требования и инструкции по несению караульнойслужбы, службы в суточном наряде, строевой подготовке; перечислены все обязанностикомандира и солдата перед построением и в строю; дано определение караула; разъяснено положение о неприкосновенности часового ипорядок применения оружия. выполнены строевые приемы в соответствии с требованием строевого устава ВСРФ.
У7	Уметь разбирать исобирать автомат.	- выполнение в соответствии с руководящими и уставами ВС РФ требований инструкций разборке и сборке автомата Калашникова	описан полностью порядок разборки и сборки автомата АК-47; произведена неполная разборка исборка автомата Калашникова в соответствии с нормативами.
У8	Владеть способами бесконфликтного общения и саморегуляциив повседневной деятельности и экстремальных условияхвоенной службы	- владение способами бесконфликтного общенияи саморегуляции в повседневной деятельностии экстремальных условиях военной службы	перечислены способы бесконфликтного общения личного состава; дано определение конфликтнойситуации; описаны меры по смягчению иливыходу из конфликтной ситуации; дано пояснение в каких случаях применяется сила в конфликтнойситуации и как этого избежать

У9	Оказывать первую помощь пострадавшим	оценить состояние пострадавшего, и своевременно, правильно оказать ему первую медицинскую помощь в соответствии с требованиями инструкции; - правильно уметь	дана оценка состояния больногопо внешним признакам; раскрыт выбор правильного метода оказания первой помощипострадавшему; - разъяснен порядок наложенияповязок на голову, руки, ноги в соответствии с правилами и
		накладывать повязки на поврежденные участкитела	инструкциями по оказанию первоймедицинской помощи
З1	Принципы обеспечения устойчивости объектов экономики, прогнозирования развития событий и оценка последствий притехногенных чрезвычайных ситуациях и стихийных явлениях, в том числе в условиях противодействия терроризму как серьезнойугрозе национальной безопасности России	- перечисление принциповобеспечения устойчивостиобъектов экономики, прогнозирования развитиясобытий и оценки последствий при техногенных чрезвычайных ситуациях истихийных явлениях, в томчисле в условиях противодействия терроризму как серьезной угрозе национальной безопасности России	названы основные принципыобеспечения устойчивости объектов экономики; раскрыты события и дана оценкапоследствий при техногенных чрезвычайных ситуациях и стихийных явлениях; названы 5 видов ЧС природного итехногенного характера; описана точно и полно характеристики опасных групп природных и техногенных явлений; - дано определение терроризму; описаны правила поведения при захвате заложников
З2	Основные виды потенциальных опасностей и их последствия в профессионально й деятельности и быту, принципы снижения вероятности их реализации	- изложение существующих видов потенциальных опасностейи их последствий в профессиональной деятельности и быту ипринципов снижения вероятности их реализации	- раскрыта полностью классификация основных видовпотенциальных опасностей; перечислены их последствия в профессиональной деятельности ибыту; установлено соответствие междупринципами в снижении вероятности их и реализации; названы основные способыобнаружения радиации.; описаны правила поведениялюдей в зонах заражения

33	Основы военной службыи обороны государства	- перечисление уставов ВСРФ, и требований к военнослужащему при выполнении им своих обязанностей военной службы, соблюдение требований безопасности военной службы	-раскрыты и названы основные требования ВС РФ при исполнениими караульной службы, несении службы в суточном наряде; названы основные требования проведения занятия по строевой иогневой подготовки; описаны точно все основные команды подаваемые командиром
34	Задачи и основные мероприятия гражданской обороны	-выполнение требованийосновных мероприятий Гражданской обороны; - выполнение требованийпо порядку оповещения исбора личного состава, эвакуации и инженерной защиты населения, действий в чрезвычайных ситуациях	названы задачи Гражданской обороны и порядок оповещения исбора личного состава; раскрыт порядок эвакуации и инженерной защиты населения, действий в чрезвычайных ситуациях
35	Способы защиты населения от оружия массового поражения	- изложение технических характеристик и порядка возведения убежищ разного типа, медицинскойзащиты населения	- изложены технические характеристики быстровозводимых убежищ (ПРУ)и стационарных убежищ; - названы 2 требования ГО попроведению мероприятий медицинской защиты
36	Меры пожарной безопасности и правил безопасного поведенияпри пожарах	- выполнение требований и инструкций, пожарной безопасности; - соблюдение требований пожарной безопасности и организация действия по тушению пожара	- быстро ориентироваться в выборе огнетушителя в соответствии с видами огнетушителей при тушении пожара; применение в соответствии с инструкциями первичные средства при тушениипожара; - умение пользоваться огнетушителями различных типов

37	Организацию и порядокпризыва граждан на военную службу и поступления на нее в добровольном порядке	выполнение в соответствии с руководящими документами и требованиями по организации и порядка призыва граждан на военную службу и поступления на нее в добровольном порядке; выполнение требований инструкций по подготовки документов необходимых для призыва граждан на Военную службу	- описан порядок призыва гражданна военную службу и поступления на нее в добровольном порядке; - перечислены основные документы для призыва граждан наВоенную службу
38	Основные виды вооружения, военной техники и специального снаряжения, состоящихна вооружении (оснащении) воинских подразделений, в которыхимеются военно-учетные специальности, родственные специальностям СПО	- обобщение основных видов вооружений и их поражающих факторов атак же Состава вооруженных сил Российской Федерации. Руководство и управлениеВС РФ, виды и рода войск	- названы основные виды вооружений и их поражающие факторы, состав вооруженныхсил Российской Федерации. Руководство и управление ВС РФ; - перечислены виды и рода войск;названы основные ТТХ АК-47; - раскрыты принцип автоматичекого действия АК-47
39	Область применения получаемых профессиональных знаний при исполнении обязанностей военной службы	выполнение требований всоответствии с руководящими и уставами ВС РФ выполнение требованийинструкций по несению караульной службы, службы в суточном наряде,строевой подготовке	названы уставы ВС РФ; описаны специальные обязанности по несению караульной службы, службы всуточном наряде, строевой подготовке; перечислены обязанности командира перед построением и встрою; изложен порядок заступления вкараул, особенностей несения службы в суточном наряде; названы команды при

			выполнении строевых приемов строевой подготовки
З10	Порядок и правила оказания первой помощипострадавшим.	- оценивание состояния пострадавшего, правильнооказать ему первую медицинскую помощь всоответствии с требованиями инструкции; - правильно уметь накладывать повязки наповрежденные участки тела	оценка состояния больного повнешним признакам; выбор правильного методаоказания первой помощи пострадавшему; наложение повязок на голову,руки, ноги в соответствии с правилами и инструкциями по оказанию первой медицинской помощи; знание проведения искусственного дыхания пострадавшему

Приложение 1

Типовые задания для <u>текущего контроля</u>

Тип контрольного задания: доклад, сообщение
Коды проверяемых умений, знаний, профессиональные и общие компетенции, подлежащие проверке: У1, У2, У3,У4,У5,У6, У7, У8,У9,З1, З2, З3, З4, З5, З6;З7, З8, З9, З10, ОК 04, ОК 06, ОК 07, ПК.1.1, ПК1.2, ПК 1.3, ПК 2.1,ПК 2.3, ПК 3.1, ПК 3.2, ПК 4.1, ПК 4.2, ПК.4.3, ПК 4.4, ПК 4.5, ПК 4.6

Инструкция
Выберите тему доклада из списка предложенных и сообщите ее преподавателю.
По согласованию с преподавателем допускается самостоятельная формулировка темы доклада обучающимся.
Доклад (сообщение) выполняется устно.Время выступления - 5-7 мин.
Вид доклада произвольный.
Допускается использование мультимедийных презентаций, объемом неболее 15 слайдов.

Темы докладов:
Структура Гражданской обороны.
Чрезвычайных ситуаций природного характера.
Виды чрезвычайных ситуаций природного характера.
Единая государственная система предупреждения и ликвидации ЧС.
Чрезвычайных ситуаций техногенного характера. Сигналы оповещения.
Защитные сооружения гражданской обороны.
Средства индивидуальной и комплексной защиты населения.
Первичные средства пожаротушения, принцип действия и порядокподготовки огнетушителя к работе.
Способы и средства пожаротушения.
Взаимоотношения между военнослужащими.
Приказ, порядок его отдания.
Безопасность военной службы.
Размещение военнослужащих в казарме, основные помещения казармы инормы размещения.
Распределение служебного времени военнослужащих. Обязанности дежурного и дневального по роте.
Караул. Виды караулов.Огневая подготовка.
ТТХ автомата Калашникова. Правила и меры безопасности при проведениистрельб.
Исторические этапы создания вооруженных сил России.
Виды и рода вооруженных сил России.
Воинские символы.
Уставы ВС РФ. Строевой устав ВС РФ. Строевая подготовка.
Первая медицинская помощь и правила ее оказания

Критерии оценки:
Подготовленный доклад оценивается преподавателем по следующимкритериям:
Владение понятийным аппаратом - 2 балла.
Логическая и информационная целостность доклада - 3 балла.
Владение лексико-синтаксическими средствами для оформления структурно-смысловых частей доклада - 2 балла.
Ответить на дополнительные вопросы преподавателя, обучающихся - Збалла.

Максимальное количество баллов за доклад (сообщение) - 10.

Оценка	Баллы
5 (отлично)	10-9
4 (хорошо)	8-7
3(удовлетворительно)	6-5
2(неудовлетворительно)	менее 4

Тип контрольного задания: тест

Коды проверяемых умений, знаний, профессиональные и общие компетенции, подлежащие проверке: У1, У2, У3,У4,У5,У6, У7, У8,У9,З1, З2, З3, З4, З5, З6;З7, З8, З9, З10, ОК 04, ОК 06, ОК 07, ПК.1.1, ПК1.2, ПК 1.3, ПК 2.1,ПК 2.3, ПК 3.1, ПК 3.2, ПК 4.1, ПК 4.2, ПК.4.3, ПК 4.4, ПК 4.5, ПК 4.6

Инструкция: внимательно прочитайте задание теста, на отдельном листе напишите номер тестового задания и правильный на ваш взгляд вариант ответа (запишите его букву): Тестовое задание проводится по 4 вариантам, каждый вариант включает в себя5 вопросов. Время выполнения: 15 минут.

Тест по теме: Единая государственная система предупреждения и ликвидации чрезвычайных ситуаций.

В зависимости от обстановки, масштаба прогнозируемой или возникшей чрезвычайной ситуации устанавливаются режимы функционирования РСЧС
режим повседневной деятельности, повышенной готовности, чрезвычайнойситуации;
режим военного положения, непредвиденных обстоятельств, стихийныхбедствий;
режим повседневной деятельности, военного положения, ликвидации ЧС;
режим карантина, эпидемии, повышенной готовности.

Регион бывшей биосферы, преобразованный людьми с помощью прямогоили косвенного воздействия техническими средствами в целях наилучшего
соответствия своим материальным и социально-экономическим потребностям
биосфера;
техносфера;
гидросфера;
атмосфера.

При ядерном взрыве 50% всей энергии уходит на поражающий фактор
световое излучение;
ионизирующее излучение;
ударная волна;
радиоактивное заражение.

При ядерном взрыве световое излучение представляет собой
поток лучистой энергии;
поток гамма лучей и нейтронов, исходящих из зоны ядерного взрыва;
электрические и электромагнитные поля;
химические элементы.

. Группа для спасения людей в операциях особого риска называется
центроспас;
Лидер;
отряды ГО;
МЧС.

Федеральные законы вступают в силу
с момента подписания президентом;
с момента принятия Государственной Думой;
с момента одобрения Советом Федерации;
с момента опубликования в средствах массовой информации.

Способность объекта экономики выпускать установленные виды продукциив объемах, предусмотренных планом в условиях ЧС
необходимость работы ОЭ;
устойчивость работы ОЭ;
условия работы ОЭ;
предусмотрительность начальника.
После стабилизации радиационной обстановки в районе аварии в периодликвидации её долговременных последствий могут устанавливаться зоны:
сильного заражения, среднего заражения, слабого заражения;
отчуждения, временного отселения, жесткого контроля;
обязательного выселения, ограничения, слабого заражения;
защиты населения, опасного заражения, жесткого контроля.
Зону, на внешней границе которой 50% людей получают смертельныепоражения, называют:
дискомфортной (пороговой) ;
поражающих токсодоз (опасного заражения) ;
зоной смертельных токсодоз (чрезвычайно опасного заражения) ;
высокотоксичной.
По степени огнестойкости здания и сооружения делятся на:
4 группы;
6 групп;
3 группы;
5 групп.
Чрезвычайные ситуации гидрологического характера
ураган, буря, смерч;
наводнения, сели, цунами;
оползни, сели, снежные лавины;г) обвалы, эпидемии, цунами.
Область научных знаний, охватывающая теорию и практику защитычеловека от опасностей и чрезвычайных ситуаций, называется ...
охраной труда;
рискологией;
безопасность жизни;
охрана окружающей среды.
Что такое землетрясение:
подземные удары и колебания поверхности земли;
область возникновения подземного удара;
проекция центра очага землетрясения на земную поверхность.
В какой последовательности вы постараетесь действовать, если, находясьдома, неожиданно почувствовали толчки, дребезжание стекла, посуды, а времени, чтобы выбежать из здания, нет:
занять безопасное место в проеме дверей;
позвонить в аварийную службу, отключить электричество, газ, воду, занятьместо у окна;
закрыть окна и двери и занять безопасное место в шкафу.
«Палящая туча» - это:
тучи раскаленного газа и пепла, удерживающиеся у самой поверхностиземли;
тучи пепла, поднимающиеся на большую высоту;
тучи раскаленного газа под большим давлением, исходящие из жерлавулкана;
тучи раскаленного газа и пепла, поднимающиеся на высоту до 75 км.
Причины образования селей:
нарушение почвенного покрова в результате хозяйственной деятельностичеловека, отсутствие растительности на горных склонах, массовая миграция животных в осеннее - зимний период;
наводнения, вызванные авариями на гидросооружениях, лесные и торфяныепожары, прямое воздействие солнечных лучей на ледники;
подвижки земной коры или землетрясения, естественный процесс
разрушения гор, извержение вулканов, хозяйственная деятельность человека.
Ветер разрушительной силы и значительный по продолжительности,скорость

которого превышает 32 м/с.
шторм;
ураган;
торнадо.
Лучшая защита от смерча:
мосты, большие деревья;
подвальные помещения, подземные сооружения;
будки на автобусных остановках.
При внезапном наводнении до прибытия помощи следует:
оставаться на месте и ждать указаний по телевидению (радио), при этомподавать сигналы, позволяющие вас обнаружить;
быстро занять ближайшее возвышенное место и оставаться там до сходаводы, при этом подавать сигналы, позволяющие вас обнаружить;
спуститься на нижний этаж здания и подавать световые сигналы.
Если вы оказались в лесу, где возник пожар, то необходимо:
определить направление ветра и огня и быстро выходить из леса в наветренную сторону;
оставаться на месте до приезда пожарных;
определить направление ветра и огня и быстро выходить из леса в подветренную сторону.

Тест по теме: Организация гражданской обороны.

РСЧС создана с целью:
прогнозирования ЧС на территории РФ и организации проведения аварийно-спасательных и других неотложных работ;
объединения усилий органов власти, организаций и предприятий, их сил исредств в области предупреждения и ликвидации чрезвычайных ситуаций;
первоочередного жизнеобеспечения населения, пострадавшего в чрезвычайных ситуациях на территории Российской Федерации;
создания материальных резервов.
Специальные боеприпасы и боевые приборы, снаряжаемые биологическими средствами, предназначенными для массового поражения живой силы, сельскохозяйственных животных и посевов сельскохозяйственныхкультур:
ядерное оружие;
бактериологическое оружие;
химическое оружие;
лазерное оружие.
Оружие массового поражения, основанное на токсических свойстваххимических веществ:
ядерное оружие;
бактериологическое оружие;
химическое оружие;
лазерное оружие.
Оружие массового поражения, основанное на внутриядерной энергии:
ядерное оружие;
бактериологическое оружие;
химическое оружие;
лазерное оружие.
Состояние деятельности, при которой с определенной вероятностью исключено проявление опасностей или имеет место отсутствие чрезмернойопасности:
безопасность;
приемлемый риск;
работоспособность;
бездеятельность.
Терроризм относится к чрезвычайным ситуациям:
природного характера;

техногенного характера;
антропогенного характера;
в) социального характера.
Комплекс мероприятий, проводимых заблаговременно и направленных на максимальное уменьшение риска возникновения ЧС, называется ...
предупреждение ЧС;
мониторинг ЧС;
ликвидация ЧС;
снижение количества возможных потерь.
Безопасность обеспечивается в следующих сферах деятельности .
экономической, медицинской и образовательной;
производственной, интеллектуальной и хозяйственной;
техногенной, природной и социальной;
коллективной, индивидуальной и общественной.
Единая государственная система предупреждения и ликвидации ЧС создана сцелью защиты населения .

и территорий от ЧС;
от экономической нестабильности;
и территории от нападения вероятного противника;
и территорий от криминальных ситуаций.
Назвать закон, определяющий права и обязанности граждан России в областизащиты от ЧС:
Федеральный закон «О гражданской обороне»;
Федеральный закон «Об обороне»;
закон Российской Федерации «О безопасности»;
Федеральный закон «О защите населения и территорий от Чрезвычайныхситуаций природного и техногенного характера.
Какие пять уровней имеет РСЧС:
объектовый, местный, территориальный, региональный, федеральный;
производственный, поселковый, территориальный, федеральный;
объектовый, местный, районный, региональный, республиканский;
районный, поселковый, городской, объектовый, федеральный.
Катастрофическое природное явление, которое может вызвать многочисленные человеческие жертвы и значительный материальный ущерб,называется _____ бедствием.
национальным;
стихийным;
экологическим;
биологическим.
К непрогнозируемым внезапным относятся ЧС характера
природного и техногенного;
индивидуального;
социального;
экономического.
РСЧС создана с целью:
прогнозирования ЧС на территории Российской Федерации и организациипроведения аварийно-спасательных и других неотложных работ;
объединения усилий органов власти, организаций и предприятий, их сил исредств в области предупреждения и ликвидации чрезвычайных ситуаций;
обеспечения первоочередного жизнеобеспечения населения, пострадавшегов чрезвычайных ситуациях на территории Российской Федерации.
К зоне чрезвычайной ситуации относится:
территория, на которой прогнозируется ЧС;
территория, на которой расположены потенциально опасные объекты;
территория, на которой сложилась ЧС.

В зависимости от обстановки и масштаба ЧС устанавливается один изрежимов функционирования РСЧС:
прогнозирования обстановки;
повседневной деятельности;
оперативного реагирования.
РСЧС имеет пять уровней:
объектовый;
производственный;
местный;
поселковый;
районный;
территориальный;
региональный;
республиканский;
федеральный.
Систему, созданную в России для предупреждения и ликвидации чрезвычайных ситуаций, называют:
система наблюдения и контроля за состоянием окружающей природнойсреды;
система сил и средств для ликвидации последствий ЧС;
Единая государственная система предупреждения и ликвидации ЧС.
Какие из перечисленных задач, не являются задачами РС ЧС?
разработка и реализация правовых и экономических норм по обеспечениюзащиты населения и территорий от чрезвычайных ситуаций;
предоставление населению убежищ и средств индивидуальной защиты;
обеззараживание населения, техники, зданий, территорий и принятие другихнеобходимых мер;
организация своевременного оповещения и информирования населения очрезвычайных ситуациях в местах массового пребывания людей;
подготовка населения к действиям в чрезвычайных ситуациях;
ликвидация чрезвычайных ситуаций.
Территориальные подсистемы РСЧС создаются для предупреждения и ликвидации чрезвычайных ситуаций:
в поселках и населенных пунктах;
в городах и районах;
в субъектах Российской Федерации в пределах их территорий;
на промышленных объектах.
Федеральный орган, решающий в России задачи безопасности жизнедеятельности населения, называется:
Министерство Российской Федерации по делам гражданской обороны, чрезвычайным ситуациям и ликвидации последствий стихийных бедствий;
Министерство обороны Российской Федерации;
Федеральная служба безопасности;
Министерство труда и занятости Российской Федерации

Тест по теме: Защита населения и территорий.

К коллективным средствам защиты относятся:
противогаз, респиратор, ПТМ;б)
АИ-2, ИПП, ППИ;
ПРУ, щели (открытые, закрытые), подвалы;
КЗД, ОЗК, Л-1.
Документ, определяющий возможный характер и масштаб ЧС и мероприятия по их предупреждению и ликвидации:
Закон;
инвестиция;
декларация;
план.

Территория, на которой в результате воздействия АХОВ возникли массовыепоражения людей, называется:
очаг химического поражения;
зона заражения;
ширина химического поражения;
длина химического заражения.
Первые испытания атомной бомбы прошли:
20 августа 1945г;
22 июня 1945г;
16 июля 1945г;
12 июня 1941г.
Очаг химического поражения при скорости ветра 0,5 м/сек принимаетформу
окружности;
угол 900;
угол 450;
полуокружности.
Территория, подвергшаяся, непосредственному воздействию поражающихфакторов ядерного взрыва называется:
очагом ядерного поражения;
местом ядерного взрыва;
эпицентром ядерного взрыва;
зоной ядерного взрыва.
При обнаружении признаков применения противником отравляющихвеществ по сигналу «Химическая тревога» необходимо:
спрятаться на чердаке, в овраге;
надеть противогаз, средства защиты кожи;
закрыть дверь и не выходить на улицу;
ничего не предпринимать, пока вас не эвакуируют.
Правовой основой защиты населения и территорий от ЧС является Федеральный закон:
«О гражданской обороне»;
«О чрезвычайном положении»;
«О защите населения и территорий от ЧС природного и техногенногохарактера»;
«О пожарной безопасности».
Последствиями аварий на химически опасных объектах являются ...
разрушение зданий;
разрушение наземных и подземных коммуникаций;
резкое повышение или понижение атмосферного давления в зоне аварии;
заражение окружающей среды и массовое поражение людей.
Поражающие свойства радиоактивных веществ зависят от .
социальных факторов;
периода полураспада;
внешних факторов;
химических факторов.
Наиболее сильной проникающей способностью обладает:
альфа-излучение;
бета излучение;
гамма излучение;
ультрафиолетовое излучение.
Проникающая радиация может вызвать у людей:
лучевую болезнь;
поражение центральной нервной системы;
поражение опорно-двигательного аппарата;
нарушение памяти.

Население, попавшее в зону распространения радиоактивного облака, подвергается облучению.
только внутреннему;
только внешнему;
внутреннему и внешнему;
смешанному.

К основным поражающим факторам радиационных аварий не относятся .

вещества удушающего действия;
радиационное воздействие внешних и внутренних источников облучения;
воздействие внутреннего облучения от попавших в организм радионуклидов;
воздействие внешнего и рентгенологического облучения.

Местом, депонирования наиболее опасных радионуклидов в организмечеловека являются .
кишечник и гипофиз;
желудок и поджелудочная железа;
легкие и тимус;
печень и яичники.

Радиационные аварии по масштабам делятся на ...
локальные, местные, общие;
малые, большие, катастрофические;
частные, общие, глобальные;
общие, национальные, территориальные.

Наибольшую опасность радиоактивное воздействие представляет после выпадения в течение .
первых часов;
в течение 3-х суток;
в течение недели;
первые сутки.

Самым опасным излучением для человека является .
гамма излучение
альфа излучение;
бета излучение;
тепловое излучение.

К биологически опасным веществам относятся .
ВИЧ-инфекция;
возбудитель туберкулеза (палочка Коха);
споры сибирской язвы;
возбудители птичьего гриппа.

Тест по теме: Вооруженные силы России на современном этапе.

Условия и порядок прохождения военной службы определяется:
Конституцией РФ;
ФЗ «О Гражданской обороне»;
ФЗ «О воинской обязанности и военной службе»;
ФЗ « Об обороне».

Нравственные внутренние качества и принципы воина, характеризующие егоповедение, отношение к выполнению воинского долга:
нравственное поведение;
воинская честь;
патриотическое воспитание;
товарищеская взаимовыручка.

Основу и организацию обороны Российской Федерации определяет:
ФЗ «Об обороне»;
ФЗ «О гражданской обороне»;
ФЗ «О безопасности»;
Конституция РФ.

Общее руководство Вооруженными Силами Российской Федерации осуществляет:

министр обороны;
министр МЧС;
Верховный Главнокомандующий;
генеральный штаб.
Первый орден в России, учрежденный Петром 1 в 1699г
Святого Георгия;
Святого Александра Невского;
Святого Андрея Первозванного;
Святого Владимира.
Воинская часть подлежит расформированию
при гибели командира;
при утрате Боевого знамени;
при гибели 40% военнослужащих части;
при гибели знаменщика.
Призыв граждан Российской Федерации на военную службу осуществляютна основании:
приказа министра обороны Российской Федерации;
постановления Правительства Российской Федерации;
Указа Президента Российской Федерации;
желания призывников.
Основным актом законодательства, предусматривающим содержание, формы,порядок исполнения воинской обязанности в России является:
Федеральный закон «Об обороне»;
Конституция Российской Федерации
Закон Российской Федерации «О воинской обязанности и военной службе».

В период мобилизации, в период военного положения и в военное времявоинская обязанность граждан предусматривает:
призыв на военную службу, прохождение военной службы;
военное обучение в период военного положения и в военное время;
призыв на военную службу, прохождение военной службы, военноеобучение в период военного положения и в военное время.
Уважительными причинами неявки по повестке военного комиссариата илииного органа, осуществляющего воинский учёт, при условии документального подтверждения причины неявки, являются:
заболевание или увечье гражданина, связанное с утратой трудоспособности; обстоятельства, не зависящие от воли гражданина;
тяжёлое состояние здоровья отца, матери, жены, мужа, сына, дочери, родного брата, родной сестры, брата (сестры) отца или матери, дедушки,
бабушки или усыновителя гражданина либо участие в похоронах указанныхлиц;
обстоятельства, не зависящие от воли гражданина;
А и В, Д) А и Б, Е) А, Б, В
Не подлежат воинскому учёту граждане:
освобождённые от исполнения воинской обязанности в соответствии с
Законом «О воинской обязанности и военной службе»; проходящие военнуюслужбу или альтернативную гражданскую службу;
отбывающие наказание в местах лишения свободы; женщины, не имеющие военноучётной специальности; постоянно проживающие за пределами
Российской Федерации;
освобождённые от исполнения воинской обязанности в соответствии с
Законом «О воинской обязанности и военной службе»; проходящие военнуюслужбу или альтернативную гражданскую службу; отбывающие наказание вместах лишения свободы; женщины, не имеющие военно-учётной
специальности; постоянно проживающие за пределами Российской Федерации;
отбывающие наказание в местах лишения свободы; постоянно проживающиеза пределами

Российской Федерации.
Кто обязан выявить лиц освобождаемых от призыва и не подлежащихпризыву на военную службу; а также лиц имеющих право на отсрочку;-
комиссия по постановке граждан на воинский учёт;
военком района;
органы местного самоуправления.
Что означает заключение о годности к военной службе по категории «Г»?
ограниченно годен к военной службе;
временно не годен к военной службе; (отсрочка от призыва на 6-12мес.);
не годен к военной службе по состоянию здоровья/

В каком законодательном документе сформулировано понятие «обязательная подготовка к военной службе»?
Закон Российской Федерации «Об обороне»;
Конституция Российской Федерации;
Закон Российской Федерации «О воинской обязанности и военной службе».

Какие категории граждан освобождаются от призыва на военную службу?
а) признанные негодными или ограниченно годными к военной службе по состоянию здоровья; имеющие учёную степень кандидата наук или доктора,кандидата наук или доктора наук;
в) признанные негодными или ограниченно годными к военной службе посостоянию здоровья; в случае гибели родственника; проходящие или прошедшие военную службу в Российской Федерации;
Укажите основной нормативный акт, в котором закреплены гарантии военнослужащим:
Закон Российской Федерации «Об обороне»;
Конституция Российской Федерации;
Закон Российской Федерации «О воинской обязанности и военной службе»;
Закон Российской Федерации «О статусе военнослужащих».
Укажите нормативный акт, в котором определена уголовная ответственность военно- служащих за преступления против военной службы:
Закон Российской Федерации «Об обороне»;
Кодекс об административных правонарушениях;
в разделе «Особенной части» УК РФ;
Закон Российской Федерации «О статусе военнослужащих».
Гражданину, не прошедшему военную службу в связи с освобождением отпризыва или предоставлением ему отсрочки, одновременно с зачислением в запас присваивается воинское звание:
рядового или матроса;
служащий запаса;
звание не присваивается.
Какая особенность воинской обязанности указана неправильно:
воинская обязанность не ограничена во времени;
воинская обязанность общеобязательна;
воинская обязанность — конституционная обязанность граждан.
Требования, предъявляемые к гражданам (иностранным гражданам), поступающим на военную службу по контракту:
Гражданин, (иностранный гражданин), поступающий на военную службу поконтракту, должен владеть государственным языком Российской Федерации, атакже соответствовать медицинским и профессионально психологическим требованиям военной службы к конкретным военно-учетным специальностям;

Гражданину не обязательно владеть Русским языком;
Гражданин (иностранный гражданин), поступающий на военную службу поконтракту, должен

соответствовать требованиям по уровню: образования, профессиональной подготовки, физической подготовки.

Тест по теме: Уставы Вооруженных Сил РФ.

Уставы Вооруженных Сил Российской Федерации подразделяются на:
уставы родов войск и строевые;
тактические, стрелковые и общевоинские;
боевые и общевоинские;
повседневные, праздничные.

Общие правила и обязанности военнослужащих, взаимоотношения между ними, обязанности основных должностных лиц полка и его подразделений, атакже правила внутреннего распорядка определяет:
устав внутренней службы ВС РФ;
строевой устав ВС РФ;
дисциплинарный устав ВС РФ;
повседневный, праздничный устав ВС РФ.

Военнослужащие за проступки, связанные с нарушением воинской дисциплины, норм морали и воинской чести несут ответственность:
административную;
уголовную;
дисциплинарную;
никакую.

Уставы Вооруженных Сил РФ подразделяются на:
тактические, стрелковые и общевоинские;
боевые и общевоинские;
уставы родов войск и строевые.

Боевые уставы ВС РФ содержат:
Теоретические положения и практические рекомендации на использованиевойск в бою;
Организационные принципы жизни, быта и деятельности военнослужащих;
Практические рекомендации родам войск об их деятельности в военное время.

Общевоинские уставы ВС РФ регламентируют:
Основы стратегии ведения боевых действий военнослужащих;
Тактические действия военнослужащих при ведении военных операций;
Жизнь, быт и деятельность военнослужащих нашей армии.

К общевоинским уставам ВС РФ относятся:
Устав внутренней службы ВС РФ, Устав гарнизонной и караульной службВС РФ,
Дисциплинарный устав ВС РФ, Строевой устав ВС РФ;
Устав внутренней и гарнизонной служб ВС РФ, Устав караульной службы ВС РФ, Устав корабельной службы, Строевой устав ВС РФ, Дисциплинарныйустав ВС РФ;
Устав внутренней службы ВС РФ, Устав гарнизонной службы ВС РФ, Дисциплинарный устав ВС РФ, Строевой устав ВС РФ.

Общие права и обязанности военнослужащих, взаимоотношения между ними, обязанности основных должностных лиц полка и его подразделений, атакже правила внутреннего распорядка определяет:
Устав внутренней службы ВС РФ;
Строевой устав ВС РФ;
Дисциплинарный устав ВС РФ.

Какой устав определяет предназначение, порядок организации и несениягарнизонной и караульной служб, права и обязанности должностных лиц гарнизона и военнослужащих, несущих эти службы, а также регламентирует проведение гарнизонных мероприятий с участием войск?
Устав внутренней службы ВС РФ;
Строевой устав ВС РФ;
Устав гарнизонной и караульной служб ВС РФ.

Какой устав определяет сущность воинской дисциплины, обязанности военнослужащих по ее

соблюдению, виды поощрений и дисциплинарных взысканий, права командиров (начальников) по их применению, а также порядок подачи и рассмотрения предложений, заявлений и жалоб?

Устав гарнизонной и караульной служб ВС РФ;

Дисциплинарный устав ВС РФ;

Устав внутренней службы ВС РФ.

Какой устав определяет: строевые приемы и движения без оружия и с оружием; строи подразделений и воинских частей в пешем порядке и на

машинах; порядок выполнения воинского приветствия, проведения строевогосмотра; положение Боевого Знамени в строю воинской части, порядок его выноса; обязанности военнослужащих перед построением в строго и требования к их строевой подготовке, а также способы передвижения военнослужащих на поле боя и порядок действий при внезапном нападении противника?

Строевой устав ВС РФ;

Устав гарнизонной и караульной служб ВС РФ;

Дисциплинарный устав ВС РФ.

В каком уставе приведен текст военной присяги и положение о БоевомЗнамени воинской части?

В Уставе внутренней службы ВС РФ;

В Уставе гарнизонной и караульной служб ВС РФ;

В Строевом уставе ВС РФ.

Какую ответственность несут военнослужащие за проступки, связанные с нарушением воинской дисциплины, норм морали и воинской чести?

Дисциплинарную;

Уголовную;

Административную.

Какое из перечисленных ниже взысканий, налагаемых на военнослужащих, не является дисциплинарным?

Административный арест;

Строгий выговор;

Назначение в наряд вне очереди

Арест содержанием на гауптвахте до 10 суток;д)

Снижение в воинском звании на одну ступень.

На военнослужащего, совершившего дисциплинарное правонарушение,могут налагаться только те взыскания, которые определены:

В Дисциплинарном уставе ВС РФ;

В Уголовном кодексе РФ;

В Гражданском кодексе РФ.

Может ли быть наложено на военнослужащего, совершившего дисциплинарное правонарушение, более одного взыскания?

нет;

да;

в зависимости от решения командира.

Может ли быть наложено дисциплинарное взыскание на весь личный состав подразделения вместо наказания непосредственных виновников?

нет;

да;

решение принимает командир подразделения.

18). Назовите вид подразделений, которое, может разместиться в даннойказарме.

. Взвод.

. Рота.

. Отделение.

Назовите непосредственного начальника дневального по роте.

. Дежурный по роте.

. Старшина роты.

. Командир взвода.

Назовите категории военнослужащих, из которых преимущественноназначаются дежурные по роте.

. Из солдат.

. Из числа офицеров.

. Из числа сержантов

Что делает дежурный по роте в ночное время, после отбоя личного состава.

. Ложится спать вместе со всеми.

. Всю ночь несёт службу.

. Отдыхает, чередуясь с дневальным свободной смены, через 2 часа.

Тест по теме: Строевая подготовка

Дистанцией называется:

расстояние между флангами;

расстояние в глубину между военнослужащими (машинами), подразделениями и частями;

расстояние от первой шеренги до последней.

Двухшереножный строй - это:

строй, в котором военнослужащие одной шеренги стоят за военнослужащимидругой шеренги;

строй, в котором военнослужащие расположены в затылок друг другу надистанции одного шага;

строй, в котором военнослужащие одной шеренги расположены в затылок военнослужащим другой шеренги на дистанции одного шага (вытянутой руки,наложенной ладонью на плечо впереди стоящего военнослужащего).

Колонна - это:

строй, в котором военнослужащие расположены один возле другого на однойлинии на установленных интервалах;

строй, в котором военнослужащие расположены один возле другого на однойлинии;

строй, в котором военнослужащие расположены в затылок друг другу, а подразделения (машины) - одно за другим на дистанциях, установленных уставом или командиром.

Интервал - это:

расстояние в глубину между военнослужащими (машинами), подразделениями и частями;

расстояние по фронту между военнослужащими (машинами), подразделениями и частями;

расстояние между флангами.

Развёрнутым строем называется:

строй, в котором военнослужащие одной шеренги расположены в затылок военнослужащим другой шеренги;

строй, в котором подразделения построены на одной линии по фронту в одношереножном или двух шереножном строю (в линию машин) или в линию

колонн на интервалах, установленных уставом или командиром;

строй, в котором подразделения построены в колонну или подразделенияпостроены один за другим.

Походным строем называется:

строй, в котором подразделения построены на одной линии по фронту в одношереножном или двух шереножном строю;

строй, в котором военнослужащие одной шеренги расположены в затылок военнослужащим другой;

строй, в котором подразделение построено в колонну или подразделения вколоннах построены одно за другим на дистанциях, установленных уставом или командиром.

Направляющим называется:

военнослужащий (подразделение, машина), движущийся головным вуказанном направлении ;

военнослужащий (подразделение, машина), движущийся последним вколонне;
военнослужащий (подразделение, машина), движущийся первым в колонне.

Замыкающим колонны называется:
военнослужащий (подразделение, машина), движущийся первым в колонне;
военнослужащий (подразделение, машина), движущийся последним в колонне;
военнослужащий (подразделение, машина), движущийся головным вколонне.

Положение “ВОЛЬНО” обозначает:
стать свободно, но не сходить с места;
стать свободно, ослабить в колене правую или левую ногу, но не сходить сместа, не ослаблять внимания и не разговаривать;
ослабить в колене правую или левую ногу, но не сходить с места и не разговаривать.

Поворот кругом на месте осуществляется:
а) в сторону левой руки на правом каблуке и на левом носке;б) в сторону левой руки на левом каблуке и на правом носке;
в) против часовой стрелки на правом каблуке и на левом носке.

11.Автомат при строевой стойке с оружием должен находиться:
в положении «На ремень» дульной частью вверх, кистью правой руки удерживается за ремень;
в положении «На ремень» дульной частью вниз, кистью правой руки удерживается за ремень;
в положении у ноги свободно.

Фланг - это:
сторона строя, в которую военнослужащие обращены лицом;
правая или левая оконечность строя;
сторона строя, противоположная фронту.

Глубиной строя называется:
расстояние от первой шеренги до последней;
расстояние между флангами;
расстояние в глубину между военнослужащими.

Шеренга - это:
строй, в котором военнослужащие размещены в затылок друг другу, а подразделения одно за другим на дистанции, установленной уставом или командиром;
строй, в котором военнослужащие размещены на установленных интервалах;
строй, в котором военнослужащие размещены один возле другого на однойлинии на установленных интервалах.

Фронт - это:
правая (левая) оконечность строя;
сторона, противоположная тылу;
сторона строя, в которую военнослужащие обращены лицом (машины -лобовой частью).

Тыльной стороной строя называется:
сторона, противоположная фронту;
сторона строя, в которую военнослужащие обращены лицом (машины -лобовой частью);
правая (левая) оконечность строя.

Ширина строя - это:
расстояние по фронту между военнослужащими (машинами), подразделениями и частями;
расстояние в глубину между военнослужащими (машинами), подразделениями и частями;
расстояние между флангами.

Ряд - это:
строй, в котором военнослужащие расположены один возле другого;
два военнослужащих, стоящих в двух шереножном строю в затылок одиндругому.
строй, в котором военнослужащие расположены в затылок друг другу.

Как называется строй, в котором военнослужащие размещены один возледругого на одной линии?

шеренга;
ряд;
колонна.

Какой вид строевых команд принят в Вооруженных силах РоссийскойФедерации?
предварительная и обязательная;
исполнительная и громкая;
предварительная и исполнительная.

Тест по теме: Огневая подготовка .

Автомат Калашникова является
оружием взвода;
оружием стрелкового отделения;
в)индивидуальным оружием.

Ручной пулемет Калашникова является
индивидуальным оружием;
оружием стрелкового отделения;
оружием стрелкового взвода.

Калибр автомата (АК-74) и пулемета (РПК74) Калашникова:А) 5,45 мм; Б) 7,62 мм; В)4,5 мм.

Емкость коробчатого магазина АК-74:
60 патронов;
45 Патронов;
30 патронов.

Емкость коробчатого магазина РПК-74:
60 патронов;
45 патронов;
30 патронов.

Прицельная дальность стрельбы из АК-74:
800 м;
1000 м;
1500 м.

Дальность прямого выстрела у автомата (АК-74) по «грудной» (<<бегущей»)фигуре: а) 600 (800) м;
500(750) м;
440 (625) м.

Боевая скорострельность при стрельбе очередями из автомата (АК-74)
а) 200 выстрелов в минуту;б) 150 выстрелов в минуту;в) 100 выстрелов в минуту.

Масса штык-ножа с ножнами составляет:
460 г;
490 г;
495 г.

Дальность на который сохраняется убойное действие пули (АК-74):а) 1350 м;
1500 м;
1550 м

Начальная скорость полета пули у АК-74:
а) 715 м/сек;б) 900м /сек;в) 960 м/сек.

Предельная дальность полета пули у АК- 74:
3000 м;

3150 м;
3250 м.
Расстояние между двумя противоположными полями (по диаметру) называется:
Диаметром ствола;
Калибром канала ствола;
Диаметром казенной частью капала.
Продолжительность одного выстрела (сек):
0,002-0,004 сек;
0,001-0,06 сек;
0,0006-0,002 сек.
Начальной скоростью движения пули называется та скорость, с которойпуля покидает:
Канал ствола;
Казенную часть ствола;
Отверстия тормоза-компенсатора.
Началом траектории является:
точка прицеливания;
точка вылета пули;
точка падения пули
К наступательным ручным гранатом относятся:
Ф-1, РГО;
03М-72, МОН-50;
РГД-5, РГН.
К оборонительным ручным гранатам относятся:
Ф-1, РГО;
РГД-5, 03М-72;
МОН-50, РГН.

Радиус разлета убойных осколков гранаты РГД-5:
20 м;
25 м;
35 м.
Масса снаряженной гранаты РГД-5:
300 г;
310 г;
320 г
Тест по теме: Медико-санитарная подготовка.
Наложенная на нос повязка называется:
плащевидная;
плющевидная;
останавливающая;
пращевидная.
Повязка, наложенная на голову, называется:
крестообразная;
шапочка Гиппократа;
«Уздечка»;
«Чепец».
Уничтожение во внешней среде возбудителей заразных болезней:
дезинсекция;
дератизация;
дезинфекция;
дезактивация.
Достижение неподвижности костей в месте перелома называется:
иммобилизация;

транспортировка;
обезболивание;
механическое воздействие.

К гонадам относятся:
щитовидная железа;
костный мозг;
половые железы;
опорно-двигательный аппарат.

Нарушение теплового баланса может привести к перегреву организма и, какследствие, к:
потере трудоспособности, быстрой утомляемости, потере сознания итепловой смерти;
потере трудоспособности и возбуждению;
быстрой утомляемости и обмороку;
психозу, потере сознания и тепловой смерти.

Какие температуры выдерживает человек длительное время?
Наивысшая температура составляет + 33°С, минимальная + 25°С.
Наивысшая температура составляет + 53°С, минимальная + 15°С.
Наивысшая температура составляет + 43°С, минимальная + 25°С.
Наивысшая температура, которую выдерживает человек, составляет + 63°С,минимальная + 10°С.

Что такое «жарко»?
Это рост температуры внутренних органов вследствие не возможностибыть полностью переданной окружающей среде;
Это рост температуры внутренних органов вследствие не возможности бытьчастично переданной окружающей среде;
Это рост температуры внутренних органов вследствие образования капельна теле;
Это рост температуры внутренних органов вследствие повышенногоиспарения пота.

Что такое «холодно»?
холодно бывает в случае, когда окружающая среда воспринимает меньшетеплоты, чем ее воспроизводит человек;
холодно бывает в случае, когда окружающая среда воспринимает большетеплоты, чем ее воспроизводит человек;
холодно бывает в случае, когда окружающая среда не воспринимаеттеплоты, которую воспроизводит человек;
холодно бывает в случае, когда окружающая среда воспринимает теплоту,не воспроизводимую человеком.

Что входит в понятие «Параметры микроклимата»?
температура, скорость воздуха;
скорость воздуха, относительная влажность и атмосферное давление окружающего воздуха;
относительная влажность и атмосферное давление окружающего воздуха;
температура, скорость воздуха, относительная влажность и атмосферное давление окружающего воздуха.

При какой температуре работоспособность человека начинает падать?
при температуре воздуха более 30°С работоспособность человека начинаетпадать;
при температуре воздуха менее 40°С работоспособность человека начинаетпадать;
при температуре воздуха более 50°С работоспособность человека начинаетпадать;
при температуре воздуха более 60°С работоспособность человека начинаетпадать.

При какой предельной температуре вдыхаемого воздуха, при которой человек в состоянии дышать в течение нескольких минут без специальныхсредств? а) предельная температура вдыхаемого воздуха, при которой человек в состоянии дышать в течение нескольких минут без специальных средствзащиты, около 120°С;
предельная температура вдыхаемого воздуха, при которой человек в состоянии дышать в течение нескольких минут без специальных средствзащиты, около 116°С;
предельная температура вдыхаемого воздуха, при которой человек в состоянии дышать в течение нескольких минут без специальных средствзащиты, около 130°С;

предельная температура вдыхаемого воздуха, при которой человек в состоянии дышать в течение нескольких минут без специальных средствзащиты, около 125°С.

От чего зависит переносимость человеком температуры?

Переносимость человеком температуры, как и его тепло ощущение, в значительной мере зависит от скорости окружающего воздуха. Чем меньше относительная влажность, тем меньше испаряется пота в единицу времени итем быстрее наступает перегрев тела.

Переносимость человеком температуры от влажности окружающеговоздуха.

Переносимость человеком температуры, как и его тепло ощущение, в значительной мере зависит от влажности и скорости окружающего воздуха. Чем больше относительная влажность, тем меньше испаряется пота вединицу времени и тем быстрее наступает перегрев тела.

Переносимость человеком температуры зависит от влажности и скорости окружающего воздуха. Чем меше абсолютная влажность, тем меньше испаряется пота в единицу времени и тем быстрее наступает перегрев тела.

Что такое «проливное» течение пота?

При относительной влажности пот не испаряется, а стекает каплями споверхности кожного покрова.

При абсолютной влажности пот не испаряется, а стекает каплями споверхности кожного покрова.

При пониженной влажности пот не испаряется, а стекает каплями споверхности кожного покрова.

При повышении влажности пот не испаряется, а стекает каплями споверхности кожного покрова.

Правильное и рациональное освещение способствует:

повышению эффективности труда;

повышению эффективности и безопасности труда; снижению утомления итравматизма;

сохранению высокой работоспособности.

снижению утомления;

безопасности труда.

Тепловое самочувствие человека, или тепловой баланс, в системе «человек — среда обитания» зависит от:

интенсивности физической нагрузки организма;

температуры окружающих предметов и интенсивности физической нагрузкиорганизма;

атмосферного давления, температуры окружающих предметов иинтенсивности физической нагрузки организма;

температуры среды, подвижности и относительной влажности воздуха, атмосферного давления, температуры окружающих предметов и интенсивности физической нагрузки организма.

Катастрофические параметры обезвоживания организма

Обезвоживание на 6 % влечет за собой нарушение умственной деятельности, снижение остроты зрения; испарение влаги на 15 — 20 %приводит к смертельному исходу;

Обезвоживание на 1 % влечет за собой нарушение умственной деятельности, снижение остроты зрения; испарение влаги на 1 — 2 % приводитк смертельному исходу;

Обезвоживание на 2 % влечет за собой нарушение умственной деятельности, снижение остроты зрения; испарение влаги на 5 — 10 %приводит к смертельному исходу;

Обезвоживание на 3 % влечет за собой нарушение умственной деятельности, снижение остроты зрения; испарение влаги на 5 — 7 % приводитк смертельному исходу.

Чем может закончиться 1% ая и более потеря минеральных солей дляорганизма человека?

Потеря соли лишает кровь способности удерживать воду и приводит кнарушению деятельности сердечно-сосудистой системы;

Потеря соли лишает кровь способности удерживать воду и приводит кнарушению деятельности ЖКТ;

Потеря соли лишает кровь способности удерживать воду и приводит кнарушению деятельности ЦНС;
Потеря соли лишает кровь способности удерживать воду и приводит кнарушению деятельности эндокринной системы.

Что происходит с организмом человека при длинноволновом облучении?
Они могут вызвать ожог кожи и глаз.
Они могут вызвать ожог кожи. Наиболее частым
и тяжелым поражением глаз вследствие воздействия инфракрасных лучейявляется катаракта глаза.
Они могут вызвать ожог кожи.
Наиболее частым и тяжелым поражением глаз вследствие воздействияинфракрасных лучей является бельмо глаза.
Основные признаки гипоксии:
нарушение обмена веществ;
нарушение нормальной работы органов слуха и зрения;в) головокружение;
г) головная боль, головокружение, замедленная реакция, нарушение нормальной работы органов слуха и зрения, нарушение обмена веществ.
Критерии оценки для тестовых заданий: _____ _____

Оценка	Количество правильных ответов в %
5 (отлично)	100-90 %
4 (хорошо)	89-70 %
3(удовлетворительно)	69-50 %
2(неудовлетворительно)	49% - и менее

Тип контрольного задания: практическое задание

Подготовить приборДП-5В и ВПХР к работе. Замерить уровни радиации впомещении и определить наличие отравляющих веществ.
Максимальное время выполнения задания: 15 мин.
Отработать нормативов по ОЗК. Как производится подбор средствиндивидуальной защиты. Проведите необходимые замеры.
Максимальное время выполнения задания: 4мин.
Отработать норматив по надеванию противогаза ГП-7. Как производится подбор средств индивидуальной защиты. Проведите необходимые замеры. Максимальное время выполнения задания: 12 сек.
Произвести построение и перестроение в одно шереножный и двухшереножный строй.
Максимальное время выполнения задания: 4 мин.

Показать как осуществляется движение строевым и походным шагом всоответствии со строевым уставом ВС РФ.
Максимальное время выполнения задания: 5мин.
Показать как осуществляется выполнение воинского приветствия без оружияна месте и в движении в соответствии со строевым уставом ВС РФ.
Максимальное время выполнения задания: 5 мин.
Показать как осуществляется выход из строя и возвращение в строй всоответствии со строевым уставом ВС РФ.
Максимальное время выполнения задания: 5 мин.
Показать как осуществляется подход к начальнику и отход от него в соответствии со строевым уставом ВС РФ.
Максимальное время выполнения задания: 5 мин.
Произвести неполную разборку и сборку автомата Калашникова.
Максимальное время выполнения задания: 27 сек.

Подготовить пневматическую винтовку для стрельбы из положения стоя исидя, рассказать правила и меры безопасности при проведении стрельб. Максимальное время выполнения задания: 10 мин.

Наложить повязку при ранении головы, туловища нижних и верхнихконечностей. Максимальное время выполнения задания: 15 мин.

Критерии оценки:

Оценка **«отлично»**

Студент владеет понятийным аппаратом, нормативно-правовой базой, полно и глубоко овладел материалом по заданной теме, обосновывает свои суждения и даёт правильные ответы на вопросы преподавателя. Выполнил норматив на оценку «отлично».

Оценка **«хорошо»**

Студент владеет понятийным аппаратом, нормативно-правовой базой, полно и глубоко овладел материалом по заданной теме, но содержание ответов имеют некоторые неточности и требуют уточнения и комментария со стороны преподавателя. Выполнил норматив на оценку «хорошо».

Оценка **«удовлетворительно»**

Студент знает и понимает материал по заданной теме, но изложение неполное, непоследовательное, допускаются неточности в определении понятий, норм права, студент не может обосновать свои ответы на уточняющие вопросы преподавателя. Выполнил норматив на оценку «удовлетворительно».

Оценка **«неудовлетворительно»**

Студент допускает ошибки в определении понятий, искажающие их смысл,беспорядочно и неуверенно излагает материал, не владеет нормативно- правовой базой. Делает ошибки в ответах на уточняющие вопросы преподавателя. Не выполнил норматив.

Методические указания для практических работ

СГ.04. «Физическая культура/Адаптивная физическая культура»

2025 г.

СОДЕРЖАНИЕ

ОБЩИЕ ПОЛОЖЕНИЯ 100
СОДЕРЖАНИЕ ДИСЦИПЛИНЫ 101
ИНСТРУКЦИИ ПО ОХРАНЕ ТРУДА ДЛЯ ОБУЧАЮЩИХСЯ ВО ВРЕМЯ ПРАКТИЧЕСКИХ ЗАНЯТИЙ ПО ДИСЦИПЛИНЕ 104
КРИТЕРИИ ОЦЕНКИ ТЕКУЩЕГО И ИТОГОВОГО КОНТРОЛЯ 106
ПЕРЕЧЕНЬ ОСНОВНОЙ И ДОПОЛНИТЕЛЬНОЙ УЧЕБНОЙ ЛИТЕРАТУРЫ, НЕОБХОДИМОЙ ДЛЯ ОСВОЕНИЯ ДИСЦИПЛИНЫ 112

ОБЩИЕ ПОЛОЖЕНИЯ

1.1. Цель и задачи дисциплины

В рамках программы учебной дисциплины обучающимися осваиваются умения и знания

ОК 08	Использовать средства физической культуры для сохранения и укрепления здоровья в процессе профессиональной деятельности и поддержания необходимого уровня физической подготовленности	использовать физкультурнооздоровительную деятельность для укрепления здоровья, достижения жизненных и профессиональных целей; применять рациональные приемы двигательных функций в профессиональной деятельности; пользоваться средствами профилактики перенапряжения, характерными для данной специальности	роль физической культуры в общекультурном, профессиональном и социальном развитии человека; основы здорового образа жизни; условия профессиональной деятельности и зоны риска физического здоровья для специальности; средства профилактики перенапряжения

В рамках программы учебной дисциплины формируются личностные результаты

Личностные результаты реализации программы воспитания *((дескрипторы)*	**Код личностных результатов реализации программы воспитания**
Осознающий себя гражданином и защитником великой страны	**ЛР 1**
Проявляющий активную гражданскую позицию, демонстрирующий приверженность принципам честности, порядочности, открытости, экономически активный и участвующий в студенческом и территориальном самоуправлении, в том числе на условиях добровольчества, продуктивно взаимодействующий и участвующий в деятельности общественных организаций	**ЛР 2**
Соблюдающий и пропагандирующий правила здорового и безопасного образа жизни, спорта; предупреждающий либо преодолевающий зависимости от алкоголя, табака, психоактивных веществ, азартных игр и т.д. Сохраняющий психологическую устойчивость в ситуативно сложных или стремительно меняющихся ситуациях	**ЛР 9**
Заботящийся о защите окружающей среды, собственной и чужой безопасности, в том числе цифровой	**ЛР 10**
Принимающий семейные ценности, готовый к созданию семьи и воспитанию детей; демонстрирующий неприятие насилия в семье, ухода от родительской ответственности, отказа от отношений со своими детьми и их финансового содержания	**ЛР 12**

Демонстрирующий готовность и способность вести диалог с другими людьми, достигать в нем взаимопонимания, находить общие цели и сотрудничать для их достижения в профессиональной деятельности	**ЛР 13**
Препятствующий действиям, направленным на ущемление прав или унижение достоинства (в отношении себя или других людей)	**ЛР 23**

Организация учебного процесса

Преподаватель кафедры, непосредственно проводящий занятия с группой обучающихся, обязан на первом занятии ознакомить со спортивной базой академии и провести подробный инструктаж по технике безопасности. Студент должен расписаться в журнале учета посещаемости занятий об ознакомлении.

Общая трудоемкость дисциплины «Физическая культура» на очном отделении составляет 160часов.. Контактная работа включает 78 часов практических занятий. Форма контроля: зачет в 3, 5, 7 семестрах; дифференцированный зачет в 4, 6, 8 семестрах.

Преподаватель в течение учебного семестра своевременно вносит данные в журнал учета успеваемости, в котором отражаются результаты освоения студентами содержания программы дисциплины.

Зачет для обучающихся формируется в процессе обучения и состоит из:
посещения занятий;
подготовки и защиты реферата;
тестирования;
опросов;
ведения дневника самоконтроля для организации самостоятельных занятий.

СОДЕРЖАНИЕ ДИСЦИПЛИНЫ

РАЗДЕЛ 1. ЛЕГКАЯ АТЛЕТИКА

Обучение техники «низкого старта».
Стартовый разгон, финиширование, бег на 60 м.
Специальные беговые упражнения.
Эстафетный бег 4*100 м.
Бег по прямой с различной скоростью.
Контрольный бег.
Совершенствование техники бега с низкого старта.
Ознакомление с техникой бега.
Обучение техники «высокого старта».
Пробегание отрезков 200-300-400 м. Повторный бег.
Пробегание отрезков по повороту.
Контрольный бег.
Прыжковые упражнения.
Упражнения с отягощением.
Упражнения для мышц пресса, спины, ног.
Упражнения с набивными мячами.
Ознакомление с техникой бега.
Бег по наклонной местности.
Бег в «гору».
Бег с «горы».
Техника финиширования.
Контрольный бег.

РАЗДЕЛ 2. ГИМНАСТИКА

Построение.
Перепостроение.

Передвижение.
Размыкание.
Смыкание.
Упражнения для развития гибкости.
Упражнения с использованием гимнастических снарядов и тренажеров.
Упражнения для развития силы.
Упражнения для развития ловкости.
Общеразвивающие упражнения для коррекции осанки.
Упражнения с обручем.
Упражнения в паре с партнером.
Общеразвивающие упражнения.
Упражнения в равновесии.
Лазание по канату.
Кувырки «вперед», «назад», «длинный кувырок».
Перекаты.
Упражнения с танцевальными элементами.
Эстафеты с гимнастическими элементами.
Упражнения с отягощением для развития силы рук.
Упражнения с отягощением для развития силы шеи.
Упражнения с отягощением для развития силы туловища.
Упражнения с отягощением для развития силы ног.
Упражнения с эспандерами.
Упражнения на блоковых тренажерах.
Упражнения с отягощением - Упражнения с эспандерами.
Упражнения на блоковых тренажерах
Классические методы дыхания при выполнении движений.
Дыхательная гимнастика Бутейко, Стрельниковой.
Классические методы дыхательной гимнастики.

РАЗДЕЛ 3. ПОДВИЖНЫЕ ИГРЫ
Развитие скоростно-силовых качеств.
Развитие координации и ловкости.
Развитие быстроты.
Развитие координации движений.
Развитие ловкости.
Развитие быстроты реакции и умение оценивать ситуацию.
Развитие ловкости.
Развитие координации движений.

РАЗДЕЛ 4. СПОРТИВНЫЕ ИГРЫ
Обучение основным правилам и понятиям в баскетболе.
Обучение технике перемещения и ведения мяча.
Обучение технике передачи и ловли мяча.
Обучение технике броска мяча из-под кольца
Обучение технике ведения мяча с броском в корзину с двойного шага
Обучение технике штрафного броска.
Двухсторонняя игра в баскетбол.
Обучением основным правилам и понятиям в волейболе.
Обучение технике стойки и перемещения по площадке.
Обучение технике приема мяча снизу и сверху
Обучение технике передачи мяча снизу и сверху.
Обучение технике ударов из-под сетки.
Обучения технике подачи мяча.
Двухсторонняя игра в волейбол.
Ознакомление с правилами игры.
Ознакомление с правилами организации и проведения соревнований.

Обучение технических элементов настольного тенниса.
Обучение технике подачи и передачи мяча различными способами.
Обучение тактике игры «атакующего» и «против атакующего»

РАЗДЕЛ 5. СПОРТИВНЫЕ ИГРЫ

Ознакомление с лыжной базой.
Ознакомление с учебным кругом и дистанциями.
Ознакомление с техникой лыжных ходов.
Обучение технике торможения.
Обучение техники поворотов влево в движении.
Обучение техники поворотов вправо в движении.
Обучение техники поворотов влево с торможением.
Обучение техники поворотов вправос торможением.
Обучение технике одновременный двухшажным ходом в подъемы.
Обучение технике преодоления подъемов скользящим, ступающим и беговым шагом.
Обучение технике преодоления подъемов ходами: полуелочкой», «елочкой».
Обучение технике преодоления подъемов коньковыми ходами.
Обучение технике спуска в основной стойке и стойке отдыха.
Обучение технике спуска в низкой и высокой стойке.

ИНСТРУКЦИИ ПО ОХРАНЕ ТРУДА ДЛЯ ОБУЧАЮЩИХСЯ ВО ВРЕМЯ ПРАКТИЧЕСКИХ ЗАНЯТИЙ ПО ДИСЦИПЛИНЕ

К занятиям по дисциплине «Физическая культура и спорт» допускаются обучающиеся прошедшие медицинский осмотр и не имеющие противопоказаний по состоянию здоровья. Со всеми группами проводится дополнительный инструктаж по охране труда.

Обучающиеся обязаны соблюдать правила пожарной безопасности, знать места расположения первичных средств пожаротушения. При возникновении пожара не поддаваясь панике под контролем преподавателя эвакуироваться из спортивного комплекса через ближайший эвакуационный выход, с разрешения преподавателя приступить к тушению пожара с помощью имеющихся первичных средств пожаротушения.

При проведении занятий необходимо соблюдать правила проведения, расписания учебных занятий, установленные режимы занятий и отдыха и правила личной гигиены. Обучающийся должен иметь соответствующую спортивную одежду и обувь в зависимости от условий и характера проведения занятий.

При неисправности спортивного инвентаря прекратить занятия и сообщить об этом преподавателю.

Во время занятий на территории спортивного комплекса дежурит медицинская сестра для оказания первой медицинской помощи.

При несчастном случае пострадавший или очевидец несчастного случая обязан немедленно сообщить преподавателю, который сообщает об этом администрацию вуза.

Обучающиеся, допустившие невыполнение или нарушение инструкции по охране труда, привлекаются к дисциплинарной ответственности и, при необходимости, подвергаются внеочередной проверке знаний норм и правил охраны труда.

По окончании занятий - снять спортивный костюм и обувь, принять душ или тщательно вымыть лицо и руки с мылом.

Требования безопасности при проведении занятий по легкой атлетике При проведении занятий по легкой атлетике возможно воздействие на обучающихся следующих опасных факторов:

травмы при проведении на скользком грунте или твердом покрытии;
выполнение упражнений без разминки.

Надеть спортивный костюм и спортивную обувь с нескользкой подошвой. Провести разминку.

При групповом старте на короткие дистанции бежать только по своей дорожке. Во избежание столкновений исключить резко «стопорящую остановку». До начала старта помочь проверить подготовленность беговых дорожек на отсутствие опасностей, которые могут привести к травме.

При плохом самочувствии прекратить занятия и сообщить преподавателю.

По окончании занятий убрать в отведенное место для хранения спортивный инвентарь.

Требования безопасности при проведении занятий по лыжному спорту

При проведении занятий по лыжному спорту возможно воздействие на обучающихся следующих опасных факторов:

обморожения при проведении занятий при ветре более 1,5-2,0 м/с и при температуре воздуха ниже -20°С;

травмы при ненадежном креплении лыж к обуви;

потертости ног при неправильном подборе размера лыжных ботинок; - травмы при падении во время спуска с пригорка.

Перед началом занятий необходимо надеть легкую, теплую, не сковывающую движений одежду, теплые носки, перчатки или варежки. Проверить исправность лыжного инвентаря, крепление обуви к лыжам, подготовленность лыжни или трассы на отсутствие опасностей, которые могут привести к травме.

Соблюдать интервал при движении на лыжах по дистанции 3-4 м, при спусках с горы - не менее 30 м. При спуске с пригорка не выставлять вперед лыжные палки. После спуска не останавливаться у подножья пригорка во избежание столкновений с другими лыжниками.

Следить друг за другом и немедленно сообщить преподавателю о плохом самочувствии и о первых же признаках обморожения, с его разрешения двигаться к месту расположения лыжной базы.

По окончании занятий пересчитать количество обучающихся, убрать в отведенное место на лыжной базе для хранения соответствующий спортивный инвентарь, проверить исправность.

Требования безопасности при проведении занятий по подвижным и спортивным играм

При проведении занятий по спортивным и подвижным играм возможно воздействие на обучающихся следующих опасных факторов:

травмы при столкновениях,

травмы при нарушении правил проведения игры, - травмы при падении на мокрой и скользкой площадке.

Надеть удобную спортивную форму и обувь. Проверить надежность установки и крепления стоек и перекладин футбольных ворот, баскетбольных щитов и другого спортивного оборудования. Проверить спортивный зал и провести разминку.

Начинать игру, делать остановки в игре и заканчивать игру только по команде преподавателя. Строго выполнять правила конкретной подвижной игры, соблюдать интервал, размеры площадки, условия перемещений, реагирование по сигналу (свистку).

Избегать столкновений с игроками, толчков и ударов по рукам и ногам игроков. При падении уметь сгруппироваться.

По окончании занятий убрать в отведенное место спортивный инвентарь. Проверить спортивный зал.

Требования безопасности при проведении занятий в тренажерном зале При проведении занятий в тренажерном зале возможно воздействие на обучающихся следующих опасных факторов:

травмы при проведении занятий на неисправных, непрочно установленных и не закреплённых тренажерах;

травмы при нарушении использования тренажеров и при нарушениях установленных режимов занятий и отдыха, несоблюдения страховки.

Каждый тренажер должен быть обеспечен инструкцией по безопасности проведения занятий.

О каждом несчастном случае с обучающимся пострадавший или очевидец немедленно обязан сообщить преподавателю.

Надеть спортивную одежду и обувь с нескользкой подошвой. Проверить надежность и исправность креплений всех тренажеров. Следить за собственным состоянием здоровья и состоянием здоровья одногруппников во время занятий, при работе с большими и предельными весами у занимающихся должен быть один или два страхующих, следить за выполнением правильной техники выполнения упражнений. Начинать выполнение упражнений на тренажерах и заканчивать их только по команде преподавателя, строго выполнять правила использования тренажеров, соблюдать дисциплину и режимы занятий и отдыха.

По окончании занятий привести в исходное положение тренажеры, проверить их исправность. Проветрить тренажерный зал и выключить свет.

Требования безопасности при проведении занятий в зале борьбы

При проведении занятий в зале борьбы возможно воздействие на обучающихся следующих опасных факторов:

травмы при выполнении сложнокоординационных упражнений (приемов, действий);

травмы при выполнении приемов (упражнений) без страховки;

травмы при выполнении приемов (упражнений) на неисправном ковровом покрытии.

Надеть спортивный костюм и специальную спортивную обувь.

Проверить зал и надежность коврового покрытия, убедиться в его надежности.

Начинать выполнение упражнений и заканчивать их только по команде преподавателя. При выполнении сложнокоординационных упражнений (приемов) применять страховку.

По окончании занятий убрать в отведенное место спортивный инвентарь, проверить зал и выключить свет.

КРИТЕРИИ ОЦЕНКИ ТЕКУЩЕГО И ИТОГОВОГО КОНТРОЛЯ

Текущий контроль проводится по следующим оценочным средствам:

опрос по темам;

контрольные нормативы (тестирования);

защиты реферата с презентацией по выбранной теме;

ведение и защита дневника самоконтроля для организации самостоятельных занятий.

Текущий контроль обеспечивает получение знаний по теоретическому материалу и закрепление практических навыков по использованию формируемых компетенций для решения задач профессиональной деятельности.

Требования к выполнению реферата и критерии его оценки

Структура реферата должна соответствовать стандартным требованиям, предъявляемым к написанию реферата:

Содержание (с указанием страниц разделов и подразделов реферата);

Введение (обоснование выбора темы);

Основная часть (изложение темы);

Заключение;

Список используемой литературы;

Приложения (при необходимости).

Титульный лист оформляется в соответствии с положением о написании рефератов в академии. На титульном листе указывается: название дисциплины, тема реферата, кто выполнил (ФИО, факультет, курс, группа), кто проверил (ФИО, должность, ученая степень, ученое звание), город и год.

Реферат является итогом творческого, индивидуального труда студента и должен соответствовать всем предъявляемым к нему требованиям - по оформлению и по содержанию. В процессе написания реферата необходимо:

во введении - обосновать актуальность выбранной темы и четко сформулировать цель работы;

в основной части - раскрыть содержание выбранной темы, подать материал с учетом современного уровня знаний в области физической культуры;

в заключении - подвести итоги проделанной работы, сделать надлежащие выводы;

в списке литературы - указать наиболее современные источники информации;

в приложении - привести рисунки, таблицы, диаграммы и др., являющиеся неотъемлемой частью работы.

Объем реферата - 10-15 страниц машинописного текста, выровненного по ширине в редакторе Times New Roman, через 1,5 интервал, 14 шрифтом.

Темы рефератов по дисциплине «Физическая культура» представлены в приложении.

Критерии оценки реферата:

«отлично» - соответствие содержания теме и плану реферата; полнота и глубина раскрытия основных понятий проблемы; умение обобщать, сопоставлять различные точки зрения по рассматриваемому вопросу, аргументировать основные положения и выводы; круг, полнота использования литературных источников последних лет по проблеме; соблюдение требований к оформлению и объему реферата; правильное оформление ссылок на используемую литературу; отсутствие орфографических и синтаксических ошибок, стилистических погрешностей.

«хорошо» - соответствие содержания теме и плану реферата; полнота и глубина раскрытия основных понятий проблемы; не совсем точное обобщение и аргументация основных положений и выводов; в основе использование литературных источников последних лет по проблеме; - присутствие одного или нескольких устаревших источников; присутствуют незначительные ошибки при оформлении реферата, объем соблюден; правильное оформление ссылок на используемую литературу, но на некоторые источники нет ссылок; присутствие незначительных орфографических ошибок или синтаксических ошибок, отсутствие стилистических погрешностей.

«удовлетворительно» - не совсем точное соответствие содержания теме и плану реферата; не точное обобщение и аргументация основных положений и выводов; в основе использование большая часть устаревших литературных источников; присутствуют ошибки при оформлении реферата, объем соблюден; ссылки на источники присутствуют, но оформлены неправильно присутствие незначительных орфографических ошибок или синтаксических ошибок; присутствие незначительных стилистических погрешностей.

«неудовлетворительно» - содержание не соответствует теме и плану реферата; не точное обобщение и аргументация основных положений и выводов; использование устаревших литературных источников; присутствуют значительные ошибки при оформлении реферата, объем не соблюден; ссылки на источники отсутствуют; присутствие значительных орфографических и синтаксических ошибок, стилистических погрешностей.

Темы рефератов для по дисциплине «Физическая культура/Адаптивная физическая культура» представлены в приложении.

Критерии оценки знаний при проведении опроса

«Отлично» - высокий уровень понимания темы, соответствие излагаемого материала поставленным вопросам, владение профессиональной терминологией, наличие в ответе всех необходимых теоретических фактов, иллюстрация ответа правильно подобранными примерами.

«Хорошо» - достаточный уровень понимания темы, соответствие излагаемого материала поставленным вопросам, неполное владение профессиональной терминологией, наличие в ответе теоретических фактов, иллюстрация ответа правильно подобранными примерами. ***«Удовлетворительно»*** - низкий уровень понимания темы, неполное соответствие излагаемого материала поставленным вопросам, неполное владение профессиональной терминологией, наличие в ответе незначительного количества теоретических фактов. примеры для иллюстрации ответа не приведены.

«Неудовлетворительно» - несоответствие излагаемого материала поставленным вопросам, нет владения профессиональной терминологией, отсутствие в ответе теоретических фактов, примеры для иллюстрации ответа не приведены.

Контрольные вопросы для проведения опроса по дисциплине «Физическая культура» представлены в приложении.

Контрольные упражнения (нормативы) и требования к их выполнению

Контрольные упражнения (нормативы) для юношей

Бег 60 м (скоростные качества).
6-минутный бег на расстояние (выносливость).
Прыжок в длину с места (скоростно-силовые качества).
Наклон вперед из положения стоя (гибкость).
Бросок набивного мяча 3 кг из-за головы (сила). 6. Сгибания и разгибания рук (отжимания) в упоре лежа (сила).

Контрольные упражнения (нормативы) для девушек

Бег 60 м (скоростные качества).
6-минутный бег на расстояние (выносливость).
Прыжок в длину с места (скоростно-силовые качества).
Наклон вперед из положения стоя (гибкость).
Приседания на двух ногах (сила).
Поднимание и опускание туловища из положения лежа (сила).

Критерии оценки контрольных упражнений (нормативов)

Контрольное упражнение	Показатель		Оценка
	Юноши	Девушки	
Бег 60м, сек.	8.5 - 9.0	9.5 - 10.0	5
	9.1 - 9.5	10.1 - 10.5	4
	9.6 - 10.0	10.6 - 11.0	3
6-минутный бег на расстояние, м	1200 - 1300	1000 - 1100	5
	1100 - 1195	900 - 990	4
	950 - 1090	800 - 890	3
Прыжок в длину с места, см	190 - 200	175 - 185	5
	180 - 189	165 - 174	4
	170 - 179	155 - 164	3
Наклон вперед из положения стоя, см	9 - 10	11 - 12	5
	7 - 8	9 - 10	4
	5 - 6	7 - 8	3
Бросок набивного мяча 3 кг из-за головы для юношей, м	9 - 10	26 - 30	5
	7 - 8	20 - 25	4

Приседания на двух ногах для девушек, количество раз	5 - 6	15 - 19	3
Сгибания и разгибания рук (отжимания) в упоре лежа для юношей, количество раз Поднимание и опускание туловища из положения лежа для девушек, количество раз	16 - 20	31 - 35	5
	11 - 15	25 - 29	4
	6 - 10	20 - 24	3

Требования к выполнению дневника самоконтроля и критерии его оценки

Дневник самоконтроля нужен для отслеживания развития функциональных возможностей организма, укрепления здоровья, для умелого управления своим самочувствием и настроением.

Примерная форма дневника самоконтроля для организации самостоятельных занятий представлена в приложении.

В дневник самоконтроля записываются данные об изменении веса своего тела; частоты сердечных сокращений, артериального давления, частоты дыхания в покое и после занятий; сна, аппетита и самочувствия.

Анализируя изменение веса под влиянием нагрузок, можно судить о тренированности, темпах роста результатов, достаточности или недостаточности питания, признаках утомления.

Частоту сердечных сокращений, артериальное давление и частоту дыхания необходимо измерять после пробуждения ото сна, до и после зарядки, во время тренировочных занятий, в восстановительном периоде. Данная информация поможет определить собственное функциональное состояние и окажет помощь в текущем планировании нагрузок.

Наиболее эффективным средством восстановления работоспособности организма после занятий физическими упражнениями является сон. Сон имеет решающее значение для восстановления нервной системы. Сон глубокий, крепкий, наступающий сразу - вызывает чувство бодрости, прилив сил. При характеристике сна отмечается продолжительность и глубина сна, его нарушения (трудное засыпание, беспокойный сон, бессонница, недосыпание и т.д.).

Чем больше человек двигается, занимается физическими упражнениями, тем лучше он должен питаться, так как потребность организма в энергетических веществах увеличивается. Аппетит, как известно, неустойчив, он легко нарушается при недомоганиях и болезнях, при переутомлении. При большой интенсивной нагрузке аппетит может резко снизиться. Аппетит отмечается как: а) хороший; б) удовлетворительный; в) пониженный; г) плохой.

Самочувствие является одним из важных показателей оценки физического состояния, влияния физических упражнений на организм. У занимающихся плохое самочувствие, как правило, бывает при заболеваниях или при несоответствии функциональных возможностей организма уровню выполняемой физической нагрузки. Самочувствие может быть хорошее (ощущение силы и бодрости, желание заниматься), удовлетворительным (вялость, упадок сил), неудовлетворительное (заметная слабость, утомление, головные боли, повышение частоты сердечных сокращений и артериального давления в покое и др.).

Примерная форма дневника самоконтроля для организации самостоятельных занятий представлена в приложении.

Критерии оценки дневника самоконтроля:

«отлично» - дневник предоставлен во время, заполнен корректно, обучающийся умеет правильно анализировать приведенные данные.

«хорошо» - дневник предоставлен во время, заполнен полностью, но имеет недочеты; обучающийся умеет правильно анализировать приведенные данные, но допускает

незначительные ошибки.

«удовлетворительно» - дневник предоставлен не во время, заполнен не полностью, есть недочеты при заполнении; обучающийся неточно анализирует приведенные данные.

«неудовлетворительно» - дневник предоставлен не во время, заполнен некорректно; обучающийся не умеет анализировать приведенные данные.

Критерии оценивания учебных действий обучающихся при проведении дифференцированного зачёта

«отлично» - Выполнены все виды учебной работы, предусмотренные учебным планом. Обучающийся демонстрирует соответствие знаний, умений, навыков приведенным в таблицах показателям, оперирует приобретенными знаниями, умениями, навыками, применяет их в ситуациях повышенной сложности. При этом могут быть допущены неточности, затруднения при аналитических операциях, переносе знаний и умений на новые, нестандартные ситуации.

«хорошо» - Выполнены все виды учебной работы, предусмотренные учебным планом. Обучающийся демонстрирует соответствие знаний, умений, навыков приведенным в таблицах показателям, оперирует приобретенными знаниями, умениями, навыками, применяет их в стандартных ситуациях. При этом могут быть допущены незначительные ошибки, неточности, затруднения при аналитических операциях, переносе знаний и умений на новые, нестандартные ситуации

«удовлетворительно» - Не выполнен один или более видов учебной работы, предусмотренных учебным планом. Обучающийся демонстрирует неполное соответствие знаний, умений, навыков приведенным в таблицах показателям, допускаются значительные ошибки, проявляется частичное отсутствие знаний, умений, навыков по ряду показателей, обучающийся испытывает значительные затруднения при оперировании знаниями и умениями при их переносе на новые ситуации.

«неудовлетворительно» - Выполнены виды учебной работы, предусмотренные учебным планом. Демонстрирует неполное соответствие знаний, умений, навыков приведенным в таблицах показателей, допускаются значительные ошибки, проявляется отсутствие знаний, умений, навыков по большему ряду показателей, обучающийся испытывает значительные затруднения при оперировании знаниями и умениями при их переносе на новые ситуации.

5. ПЕРЕЧЕНЬ ОСНОВНОЙ И ДОПОЛНИТЕЛЬНОЙ УЧЕБНОЙ ЛИТЕРАТУРЫ, НЕОБХОДИМОЙ ДЛЯ ОСВОЕНИЯ ДИСЦИПЛИНЫ

Основная литература:

Виленский, М.Я. Физическая культура : учебник / Виленский М.Я., Горшков А.Г. — Москва : КноРус, 2020. — 214 с. — (СПО). — ISBN 978-5406- 07424-4. — URL: https://book.ru/book/932719 (дата обращения: 07.10.2020). — Текст : электронный.

Кузнецов, В.С. Физическая культура : учебник / Кузнецов В.С., Колодницкий Г.А. — Москва : КноРус, 2020. — 256 с. — (СПО). — ISBN 978- 5-406-07522-7. — URL: https://book.ru/book/932718 (дата обращения: 07.10.2020). — Текст : электронный

Дополнительная литература:

Бурякин, Ф.Г. Лечебная физическая культура и массаж : учебник / Бурякин Ф.Г., Мартынихин В.С. — Москва : КноРус, 2019. — 278 с. — (СПО).

— ISBN978-5-406-06454-2. — URL: https://book.ru/book/930508 (дата обращения: 07.10.2020). — Текст : электронный.

Кузнецов, В.С. Физическая культура : учебник / Кузнецов В.С., Колодницкий Г.А. — Москва : КноРус, 2017. — 256 с. — (СПО). — ISBN 978- 5-406-05437-6. — URL: https://book.ru/book/920006 (дата обращения: 07.10.2020). — Текст : электронны

Контрольные вопросы для проведения опроса по дисциплине СГ.04 «Физическая культура/Адаптивная физическая культура»

Техника безопасности на занятии в тренажерной зале.
Техника безопасности на занятии в игровом зале.
Техника безопасности на занятии на открытых спортивных сооружениях.
Техника безопасности на занятии в малом тренировочном

Основные методы самоконтроля.
Самоконтроль в процессе занятий физической культурой.
Что такое здоровье.
Роль физической культуры в обеспечении здоровья.
Основы здорового образа жизни.
Профилактика вредных привычек.
Основы организации и проведения самостоятельных занятий.
Роль физической культуры в подготовке к жизнедеятельности.
Основные средства физической культуры.
Основные правила спортивных игр (по выбору).

Темы рефератов по дисциплине СГ.04 «Физическая культура/Адаптивная физическая культура»

Физическая культура: определение, результат деятельности в физической культуре, совокупность ценностей, представляющих физическую культуру.
Социально-биологические основы физической культуры.
Характеристика утомления и восстановления.
Образ жизни студентов и его влияние на здоровье.
Факторы, определяющие здоровый образ жизни.
Режим сна и отдыха.
Влияние окружающей среды на здоровье.
Методы и принципы закаливания.
Основы методики самостоятельных занятий физическими упражнениями.
Гигиена самостоятельных занятий. Питание, питьевой режим, уход за кожей.
Элементы закаливания.
Самоконтроль за физическим развитием и функциональным состоянием организма.
Мотивация и целенаправленность самостоятельных занятий.
Формы и содержание самостоятельных занятий.
Организация самостоятельных занятий физическими упражнениями различной направленности.
Особенности самостоятельных занятий для девушек, планирование и управление самостоятельными занятиями.
Взаимосвязь между интенсивностью нагрузок и уровнем физической подготовленности.
Гигиена самостоятельных занятий.
Самоконтроль за эффективностью самостоятельных занятий.
Значение и разновидности дыхательной гимнастики.
История, цели и задачи Всероссийского физкультурноспортивного комплекса «Готов к труду и обороне» (ГТО).
Определение понятия спорт. Его принципиальное отличие от других видов занятий физическими упражнениями.
Основы техники и правил соревнований по виду спорта (по выбору): футбол, волейбол, баскетбол и др.
Этимология и патогенез имеющегося заболевания.
Питание, образ и режим жизни при имеющемся заболевании.
Лечебная физическая культура при имеющемся заболевании.
Традиционные и нетрадиционные методы лечения имеющегося заболевания.
Организационные основы занятий различными оздоровительными системами.
Методические особенности применения физических упражнений для профилактики имеющегося заболевания.
Комплекс специальных лечебных упражнений для профилактики имеющегося заболевания.
Выбор специальных упражнений для укрепления здоровья, коррекции физического развития и телосложения.

Примерная форма дневника самоконтроля для организации самостоятельных занятий

Показатели	1	2	3	4	5	6	• ••	• ••	19
Вес, кг									
ЧСС, в покое									
ЧСС, после занятия									
АД, мм рт. ст., в покое									
АД, мм рт. ст., после занятия									
ЧД, в покое									
ЧД, после занятия									
Сон									
Аппетит									
Самочувствие									

Фонд оценочных средств по учебной дисциплине

СГ.04 ФИЗИЧЕСКАЯ КУЛЬТУРА/АДАПТИВНАЯ ФИЗИЧЕСКАЯ КУЛЬТУРА

2025 г.

Спецификация контрольно-измерительных материалов по
СГ.04 Физическая культура/Адаптивная физическая культура

В результате освоения учебной дисциплины СГ.04 Физическая культура студент должен обладать следующими умениями и знаниями, которые формируют элементы общих компетенций согласно ФГОС СПО по специальностям технического, естественнонаучного и социально-экономического профилей:

В результате освоения обязательного минимума содержания учебной дисциплины СГ.04 Физическая культура обучающиеся **должны уметь**

объяснять:

роль и значение физической культуры в развитии общества и человека, цели и принципы современного олимпийского движения, его роль и значение в современном мире, влияние на развитие массовой физической культуры и спорта высших достижений;

роль и значение занятий физической культурой в укреплении здоровья человека, профилактике вредных привычек, ведении здорового образа жизни. **характеризовать:**

индивидуальные особенности физического и психического развития и их связь с регулярными занятиями физическими упражнениями;

особенности функционирования основных органов и структур организма во время занятий физическими упражнениями, особенности планирования индивидуальных занятий физическими упражнениями различной направленности и контроля их эффективности;

особенности организации и проведения индивидуальных занятий физическими упражнениями общей профессионально прикладной и оздоровительной направленности;

особенности обучения и самообучения двигательным действиям, особенности развития физических способностей на занятиях физической культурой;

особенности форм урочных и внеурочных занятий физическими упражнениями, основы их структуры, содержания и направленности;

особенности содержания и направленности различных систем физических упражнений, их оздоровительную и развивающую эффективность.

В результате освоения обязательного минимума содержания учебной дисциплины СГ.04 Физическая культура/Адаптивная физическая культура обучающиеся **должны знать правила:**

личной гигиены и закаливания организма;

организации и проведения самостоятельных и самодеятельных форм занятий физическими упражнениями и спортом;

культуры поведения и взаимодействия во время коллективных занятий и соревнований;

профилактики травматизма и оказания первой помощи при травмах и ушибах;

экипировки и использования спортивногоинвентаря на занятиях физической культурой. **проводить:**

самостоятельные и самодеятельньте занятия физическими упражнениями с общей профессионально прикладной и оздоровительной направленностью;

контроль за индивидуальным физическим развитием и физической подготовленностью, физической работоспособностью, осанкой;

приемы страховки и самостраховки во время занятий физическими упражнениями, приемы оказания первой помощи при травмах и ушибах;

приемы массажа и самомассажа;

судейство соревнований по одному из видов спорта.

составлять:

индивидуальные комплексы физических упражнений различной направленности;

планы-конспекты индивидуальных занятий и систем занятий.

определять:

уровни индивидуального физического развития и двигательной подготовленности;

эффективность занятий физическими упражнениями, функциональное состояние организма и физическую работоспособность;

дозировку физической нагрузки и направленность воздействий физических упражнений.

демонстрировать:

скоростные, силовые и способности к выносливости

Физические способности	**Физические упражнения**	**Юноши**	**Девушки**
Скоростные	Бег 30 м	5,0 с	5,4 с

	Бег 100 м	14,3 с	17,5 с
Силовые	Подтягивание из виса на высокой перекладине	10 раз	—
	Подтягивание в висе лежа на низкой перекладине, раз	—	14 раз
	Прыжок в длину с места, см	215 см	170 см
К выносливости	Кроссовый бег на 3 км	13 мин 50 с	—
	Кроссовый бег на 2 км	—	10 мин 00 с

В результате освоения учебной дисциплины СГ.04 Физическая культура студент **должен демонстрировать следующие двигательные умения и способности:**

В метаниях на дальность и на меткость: метать различные по массе и форме снаряды (гранату, утяжеленные малые мячи резиновые палки и др.) с места и с полного разбега (12—15 м с использованием четьтрехшажного варианта бросковьтх шагов метать различные по массе и форме снаряды в горизонтальнук цель 2,5 х 2,5 М с 10—12 м (девушки) и 15—25 м (юноши); метать теннисный мяч в вертикальную цель 1 х 1 м с 10 м (девушки) и с 15—20 м (юноши).

В гимнастических и акробатических упражнениях: выполнять комбинацию из отдельных элементов со скакалкой, обручем или лентой (девушки); выполнять акробатическую комбинацию из пяти элементов, включающую длинный кувырок через препятствие на высоте до 90 см, стойку на руках, переворот боком и другие ранее освоенные элементы (юноши), и комбинацию из пяти ранее освоенных элементов (девушки); лазать по двум канатам без помощи ног и по одному канату с помощью ног на скорость (юноши); выполнять комплекс вольных упражнений (девушки).

В спортивных играх: демонстрировать и применять в игре или в процессе выполнения специально созданного комплексного упражнения основные технико-тактические действия одной из спортивных игр.

Физическая подготовленность: соответствовать, как минимум, среднему уровню показателей развития физических способностей с учетом региональных условий и индивидуальных возможностей обучающихся.

Способы физкультурно-оздоровательной деятельности: использовать различные виды физических упражнений с целью самосовершенствования, организации досуга и здорового образа жизни; осуществлять коррекцию недостатков физического развития; проводить самоконтроль и саморегуляцию физических и психических состояний.

Способы спортивной деятельности: участвовать в соревновании по легкоатлетическому четырехборью: бег 100 м, прыжок в длину или высоту метание мяча, бег на выносливость; осуществшттъ соревновательную деятельность по одному из видов спорта.

Правила поведения на занятиях физическими упражнениями: согласовывать свое поведение с интересами коллектива; при выполнении упражнений критически оценивать собственные достижения, поощрять товарищей, имеющих низкий уровень физической подготовленности; сознательно тренироваться и стремиться к возможно лучшему результату на соревнованиях.

В соответствии с ФГОС СПО вышеперечисленные умения и знания должны соответствовать формированию элементов общих компетенций по соответствующей специальности.

Контрольно-измерительный материал для дифференцированного зачета по учебной дисциплине СГ.04 Физическая культура имеет следующие особенности:

он составлен на основе учебных программ по физической культуре, введенных в образовательный процесс в 2015 году в связи с реализацией рекомендаций комплекса ГТО.

Формой промежуточной аттестации по учебной дисциплине является **дифференцированный зачет** в виде выполнения индивидуального практического задания.

Перечень требований к уровню подготовки по СГ.04 Физическая культура/Адаптивная физическая культура

Результаты освоения учебной дисциплины, подлежащие проверке

В результате аттестации по учебной дисциплине осуществляется комплексная проверка следующих умений и знаний, а также динамика формирования физических способностей и элементов общих компетенций

Умения, знания и ОК	**Показателя оценки результатов**	**Результаты обучения (освоенные умения, усвоенные знания)**	**Код и наименование элемента умений**	**Код и наименование элемента знаний**
- иметь представление о роли физической культуры в общекультурном, профессиональном и социальном развитии человека;	Определение роли физической культуры в общекультурном, профессиональном и социальном развитии человека	Уметь оценить важность физической культуры в профессиональном и социальном развитии человека	**У1** оценивание важности физической культуры в профессиональном и социальном развитии человека	**З1** роль физической культуры в общекультурном, профессиональном и социальном развитии человека
знать основы здорового образа жизни;	Обоснование теории о здоровом образе жизни посредством физической культуры;	Владеть знаниями о здоровом образе жизни посредством физической культуры;	**У2** владение знаниями о здоровом образе жизни посредством физической культуры;	**З2** теория основ здорового образа жизни посредством физической культуры;
- уметь использовать физкультурно-спортивную деятельность для укрепления здоровья, достижения	Влияние физической культуры и здорового образа жизни на обеспечение здоровья и работоспособности	Владеть методами физического воспитания укрепляющими здоровье и обеспечивающими работоспособность	**У3** владение методами физического воспитания укрепляющими здоровье и обеспечивающими работоспособность	**З3**Влияние физической культуры и здорового образа жизни на обеспечение здоровья и работоспособности

жизненных и профессиональных целей, самоопределения в физической культуре;	Использование спортивных технологий для совершенствования профессионально значимых двигательных умений и навыков	Владеть спортивной технологией для совершенствования профессионально значимых двигательных умений и навыков	**У4** владение спортивной технологий для совершенствования профессионально значимых двигательных умений и навыков	**З4**влияние современных спортивных методик на совершенствование профессионально значимых двигательных умений и навыков
	Совершенствование общей и специальной профессионально-прикладной физической подготовки	Владеть основами общей и специальной профессионально-прикладной физической подготовки	**У5** владение общей и специальной профессионально-прикладной физической подготовкой	**З5**общая и специальная профессионально-прикладная физическая подготовка и ее роль в развитии физических качеств.

2.2 Перечень основных показателей оценки результатов, элементов практического опыта, знаний и умений, подлежащих текущему контролю и промежуточной аттестации

Результаты обучения (освоенные умения, усвоенные знания)	
Код и наименование умений	**Код и наименование знаний**
1. выполнять индивидуально подобранные комплексы оздоровительной и адаптивной (лечебной) физической культуры, комплексы упражнений атлетической гимнастики; **2.** выполнять простейшие приемы самомассажа и релаксации; 3. проводить самоконтроль при занятиях физическими упражнениями; **4.** преодолевать искусственные и естественные препятствия с использованием разнообразных способов передвижения; **5.** выполнять приемы страховки и самостраховки; **6.** осуществлять творческое сотрудничество в коллективных формах занятий физической культурой; **7.** выполнять контрольные нормативы, предусмотренные государственным стандартом по легкой атлетике, волейболу, баскетболу, мини-футболу, лыжным гонкам при соответствующей тренировке, с учетом состояния здоровья и функциональных возможностей своего организма. **8.** использовать приобретенные знания и умения в практической деятельности и повседневной жизни для: повышения работоспособности, сохранения и укрепления здоровья; подготовки к профессиональной деятельности и службе в Вооруженных Силах Российской Федерации; организации и проведения индивидуального, коллективного и семейного отдыха, участия в массовых спортивных соревнованиях; активной творческой деятельности, выбора и формирования здорового образа жизни.	влияние оздоровительных систем физического воспитания на укрепление здоровья, профилактику профессиональных заболеваний, вредных привычек и увеличение продолжительности жизни; способы контроля и оценки индивидуального физического развития и физической подготовленности; правила и способы планирования системы индивидуальных занятий физическими упражнениями различной направленности.

2.3 Распределение оценивания результатов обучения по видам контроля

Наименование элемента умений или знаний	Виды аттестации	
	Текущий контроль	*Промежуточная аттестация*
У1 Выполнять индивидуально подобранные комплексы оздоровительной и адаптивной (лечебной) физической культуры, композиции ритмической и аэробной гимнастики, комплексы	Комплексы упражнений	**Дифференцированный зачет**
У2 Выполнять простейшие приемы самомассажа и релаксации	Фронтальный опрос Комплексы упражнений Практические задания	
У3 Проводить самоконтроль при занятиях физическими упражнениями	Комплексы упражнений Практические задания	
У4 Преодолевать искусственные и естественные препятствия с использованием разнообразных способов передвижения	Комплексы упражнений Практические задания	
У5 Выполнять приемы защиты и самообороны, страховки и самостраховки	Комплексы упражнений Практические задания	
У6 Осуществлять творческое сотрудничество в коллективных формах занятий физической культурой	Практические задания	
У7 Выполнять контрольные нормативы, предусмотренные государственным стандартом по легкой атлетике, гимнастике при соответствующей тренировке, с учетом состояния здоровья и функциональных возможностей своего организма	Контрольные нормативы	
31 Влияние оздоровительных систем физического воспитания на укрепление здоровья, профилактику профессиональных заболеваний, вредных привычек и увеличение продолжительности жизни	Тестовые задания	
32 Способы контроля и оценки индивидуального физического развития и физической подготовленности	Тестовые задания	
33 Правила и способы планирования системы индивидуальных занятий физическими упражнениями различной направленности	Тестовые задания	

3.1. Таблица тестовых показателей

№ п/п	Физические способности (личностные, предметные результаты, умения, знания элементы ОК)	Контрольн ое упражнение (тест)	Возрас т лет	Уровень					
				Юноши			Девушки		
				Низкий	*Средний*	*Высокий*	*Низкий*	*Средний*	*Высокий*
1	Скоростные	Вег 30 м, с	16 17	5,2 -и ниже 5,1	5,1—4,8 5,0—4,7	4,4 и выше 4,3	6,1 и ниже 6,1	5,95,3 5,9—5,3	4,8 и выше 4,8
2	Координационн ые	Челночный бег 3 х 10 м, с	16 17	8,2 и ниже 8,1	8,0—7,7 7,9—7,5	7,3 и выше 7,2	9,7 и ниже 9,6	9,3—8,7 9,3—8,7	8,4 и выше 8,4
3	Скоростно-силовые	Прыжки в длину с места, см	16 17	180 и ниже 190	195—210 205—220	230 и выше 240	160 и ниже 160	170—190 170—190	210 и выше 210
4	Выносливость	6-минутный бег, м	16 17	1300 и выше 1300	1050—1200 1050—1200	900 и ниже 900	1500 и выше 1500	1300—1400 1300—1400	1100 и ниже 1100
5	Г ибкость	Наклон вперед из положения стоя, см	16 17	5 и ниже 5	9—12 9—12	15 и выше 15	7 и ниже 7	12—14 12—14	20 и выше 20
6	Силовые	Подтягивание: на высок ой перекладине из виса, кол-во раз (юноши),	16 17	4 и ниже 5	8—9 9—10	11 и выше 12			
		на низко й перекладине из виса лежа, кол-во раз (девушки)	16 17				б и ниже 6	13—15 13—15	18 и выше 18

Перечень вопросов для подготовки обучающихся к промежуточным зачетам
Техника безопасности на уроках физической культуры
Легкая атлетика и её виды
Спортивные игры и их виды
Дыхательная гимнастика
Здоровый образ жизни. Как вы его видите.
Вредные привычки и их влияние на здоровье человека
Гигиена и питание
Олимпийское движение в мире
Российский спорт и его достижения
Спортивная жизнь Саратовской области
Беговые дистанции в легкой атлетике
Нормативы прыжков и метания в легкой атлетике
Силовая подготовка юношей и девушек
Волейбол: прием и подача мяча в парах
Баскетбол: ведение мяча и бросок в кольцо
Бадминтон: подачи и двусторонняя игра
Футбол: ведение мяча и двусторонняя игра
Спортивные эстафеты
Составление индивидуальных комплексов упражнений по дыхательной гимнастике
Утренняя гимнастика
Комплекс упражнений для юношей на спортивных тренажерах
Комплекс упражнений для девушек на спортивных тренажерах

3. Контрольно-измерительные материалы для дифференцированного зачета по учебной дисциплине СГ.04 Физическая культура/Адаптивная физическая культура

Предметом оценки являются умения и знания. Оценка освоения дисциплины предусматривает использование:

- сдачи зачета после изучения программы учебной дисциплины;

I. ПАСПОРТ

Назначение:

ФОС предназначен для контроля и оценки результатов освоения учебной дисциплины СГ.04 Физическая культура по программе подготовки специалистов среднего звена по специальности.

Количество вариантов задания - 20 Время выполнения задания - 40 минут.

Оборудование: спортивный инвентарь

Задания для дифференцированного зачета по учебной дисциплине СГ. 04 Физическая культура/Адаптивная физическая культура

Техника безопасности на уроках физической культуры
Пробежать 60-метровую дистанцию в соответствии с нормами ГТО по возрасту
Баскетбол: ведение мяча и бросок в кольцо
Легкая атлетика и её виды
Прыжок в длину с места в соответствии с нормами ГТО по возрасту
Баскетбол: правила судейство игры
Спортивные игры и их виды
Метание гранаты на дальность в соответствии с нормами ГТО по возрасту
Волейбол: прием мяча в парах
Дыхательная гимнастика

Подтягивание и отжимание в соответствии с нормами ГТО по возрасту

Волейбол: подача мяча на точность
Вредные привычки и их влияние на здоровье человека
Упражнения на гибкость в соответствии с нормами ГТО по возрасту
Гигиена в питании
Прыжки под скакалку за 1 минуту.
Бадминтон: подачи
Волейбол: учебная двусторонняя игра
Олимпийское движение в мире
Кросс 2 тысячи метров в соответствии с нормами ГТО по возрасту
Бадминтон: учебная игра
Российский спорт и его достижения
Кросс 3 тысячи метров в соответствии с нормами ГТО по возрасту
Комплекс утренней гимнастики
Спортивная жизнь Саратовской области
Челночный бег 3х10 метров на время
Комплекс упражнений силовой подготовки на тренажере
Здоровый образ жизни. Как вы его видите.
Полоса препятствий (6 этапов)
Комплекс на развитие силы ног на тренажере
Беговые дистанции в легкой атлетике
Эстафетный бег 4Х100 метров на время
Комплекс упражнений для брюшного пресса
Нормативы прыжков и метания в легкой атлетике
Поднимание туловища за 1 минуту в соответствии с нормами ГТО по возрасту
Футбол: ведение мяча и передача партнеру
Силовая подготовка юношей и девушек
Стрельба из пневматической подготовки в соответствии с нормами ГТО по возрасту
Футбол: удар по воротам
Волейбол: прием и подача мяча в парах
Прохождение дистанции на лыжах в соответствии с нормами ГТО по возрасту
Футбол: учебная игра и судейство
Баскетбол: ведение мяча и бросок в кольцо
Плавание 50 метров вольным стилем в соответствии с нормами ГТО по возрасту
Комплекс утренней гимнастики
Бадминтон: подачи и двусторонняя игра
Прыжки в длину с разбега в соответствии с нормами ГТО по возрасту
Комплекс дыхательной гимнастики
Футбол: ведение мяча и двусторонняя игра
Метание малого мяча на дальность в соответствии с нормами ГТО по возрасту
Спортивная эстафета
Составление индивидуальных комплексов упражнений по дыхательной гимнастике
Полоса препятствий (6 этапов)
Бадминтон: игра в парах
Комплекс упражнений для юношей и девушек на спортивных тренажерах
Бег на 100 метров в соответствии с нормами ГТО по возрасту
Футбол: удар по воротам
Гигиена в питании
Прыжки в высоту в соответствии с нормами ГТО по возрасту
Комплекс утренней гимнастики
Требования к деятельности **обучающегося по общим компетенциям и универсальным**

учебным действиям

Критерии оценивания работы обучающегося разработаны с учетом требований Федерального государственного стандарта среднего общего образования в рамках компетентностного подхода. В качестве критерий оценивания включены следующие общие компетенции (ОК) ФГОС СПО

Умения, знания	**Критерии оценки**
Личностные	Проявляет эмоциональную устойчивость
Регулятивные Личностные Предметные	владение базовым программным материалом; применение освоенных алгоритмов в знакомой ситуации; -умение выполнять групповые задания .
Предметные	информированность, широта знаний по физической культуре и спорту; усвоение общих теоретических представлений; умение выполнять нормативы ГТО.
Регулятивные: Коммуникативные	умение - применять инструкции для выполнения работы - умение использовать спортивные снаряды и оборудование.
Личностные Регулятивные Коммуникативные	умение принимать решение в различных ситуациях; умение пользоваться различными источниками информации и др. - умение применять знания для решения задач здорового образа жизни, определять собственную позицию по отношению к окружающей реальности.
Личностные	- умение применять знания и умения по физической культуре для формирования здорового человека**.**

1. Информационное обеспечение фонда оценочных средств

Перечень рекомендуемых учебных изданий, Интернет-ресурсов, дополнительной литературы Основные источники

Решетников Н.В. Физическая культура: учебник для студ. СПО - 12-е изд.,стер.-М.: Изд.центр "Академия", 2012.

Крюкова, Д.А. Здоровый человек и его окружение: учеб пособие / Д.А. Крюкова, Л.А. Лысюк; под ред. Б.В. Карабухина. - Изд. 7-е. - Ростов н/Д: Феникс, 2010.

Дополнительные источники.

Бартош, О.В. Сила и основы методики ее воспитания: Методические рекомендации./ О.В. Бартош. - Владивосток: Изд-во МГУ им. адм. Г.И.Невельского, 2010. - 47 с.

Интернет ресурсы: http://sport.minstm.gov.ru http://www.mossport.ru http ://wmdow.edu.ru/wmdow catalog/pdf2txt?p id= 1564

МЕТОДИЧЕСКИЕ РЕКОМЕНДАЦИИ
по выполнению самостоятельной работы студентов
СГ.05 Теория и практика профессиональной коммуникации

2025 г.

Пояснительная записка

Цель методических рекомендаций: оказание помощи студентам в выполнении самостоятельной работы, в овладении фундаментальных знаний, профессиональных умений и навыков деятельности по специальности, опыта творческой и исследовательской деятельности и направленных на формирование ОК и ПК компетенций:

Код [1] ПК, ОК	**Умения**	**Знания**
ОК 1 ОК 4 ОК 5 ОК 9	1: осуществлять речевой самоконтроль; оценивать устные и письменные высказывания с точки зрения языкового оформления, эффективности достижения поставленных коммуникативных задач; 2: анализировать языковые единицы с точки зрения правильности, точности и уместности их употребления; 3: проводить лингвистический анализ текстов различных функциональных стилей и разновидностей языка; 4: извлекать необходимую информацию из различных источников: учебно-научных текстов, справочной литературы, средств массовой информации, в том числе представленных в электронном виде на различных информационных носителях; 5: создавать устные и письменные монологические и диалогические высказывания различных типов и жанров в учебно-научной социально культурной и деловой сферах общения; 6: применять в практике речевого общения основные орфоэпические, лексические, грамматические нормы современного русского литературного языка; 7: соблюдать в практике письма орфографические и пунктуационные нормы современного русского литературного языка; 8: соблюдать нормы речевого поведения в различных сферах и ситуациях общения, в том числе при обсуждении дискуссионных проблем; 9: использовать основные приемы	связь языка и истории, культуры русского и других народов; смысл понятий: речевая ситуация и ее компоненты, литературный язык, языковая норма, культура речи; основные единицы и их признаки и взаимосвязь; орфоэпические, лексические, грамматические, орфографические и пунктуационные нормы современного русского литературного языка; нормы речевого поведения в социально культурной, учебно-научной, официально - деловой сферах общения.

	информационной переработки устного и письменного текста; У10: строить свою речь в соответствии с языковыми, коммуникативными и этическими нормами; У11: анализировать свою речь и речь окружающих с точки зрения ее нормативности и целесообразности, устранять ошибки и недочеты в устной и письменной речи; У12: пользоваться словарями русского языка, употреблять основные выразительные средства русского литературного языка, продуцировать тексты основных деловых и учебно-научных жанров.	

В соответствии с рабочей программой дисциплины СГ.07 Русский язык и культура профессиональной коммуникации юриста предусмотрено 6 часов внеаудиторной нагрузки на выполнение заданий для самостоятельной работы (далее - СР) студентов.

Перечень самостоятельных работ

Номер и наименование самостоятельной работы, согласно рабочей программы	Вид самостоятельной работы
СР1 Типология культурно-речевых и стилистических норм	Написание конспекта
СР2 Техники исправления речевых погрешностей, допускаемых в научных произведениях	Подготовка устного сообщения
СР3 Основы полемического искусства. Понятие «спора». Культура спора: основные правила его ведения	Подготовка доклада

ПРИЛОЖЕНИЕ

Написание конспекта - СР1

Цель самостоятельной работы: выработка умений и навыков грамотного изложения теории и практических вопросов в письменной форме в виде конспекта.

Конспект (от лат. *conspectus*— обзор, изложение):

письменный текст, систематически, кратко, логично и связно передающий содержание основного источника информации (статьи, книги, лекции и др.);

синтезирующая форма записи, которая может включать в себя план источника информации, выписки из него и его тезисы.

Виды конспектов:

плановый конспект (*план-конспект*) — конспект на основе сформированного плана, состоящего из определенного количества пунктов (с заголовками) и подпунктов, соответствующих определенным частям источника информации;

текстуальный конспект — подробная форма изложения, основанная на выписках из текста- источника и его цитировании (с логическими связями);

произвольный конспект — конспект, включающий несколько способов работы

схематический конспект (*контекст-схема*) — конспект на основе плана, составленного из пунктов в виде вопросов, на которые нужно дать ответ;

тематический конспект — разработка и освещение в конспективной форме определенного вопроса, темы;

опорный конспект — конспект, в котором содержание источника информации закодировано с помощью графических символов, рисунков, цифр, ключевых слов и др.;

сводный конспект — обработка нескольких текстов с целью их сопоставления, сравнения и сведения к единой конструкции;

— *выборочный конспект* — выбор из текста информации на определенную тему.

Формы конспектирования:

— *план* (*простой, сложный*) — форма конспектирования, которая включает анализ структуры текста, обобщение, выделение логики развития событий и их сути;

— *выписки* — простейшая форма конспектирования, почти дословно воспроизводящая текст;

тезисы — форма конспектирования, которая представляет собой выводы, сделанные на основе прочитанного выделяют простые и осложненные тезисы (кроме основных положений, включают также второстепенные);

цитирование — дословная выписка, которая используется, когда передать мысль автора своими словами невозможно.

Выполнение задания:

определить цель составления конспекта;

записать название текста или его части;

записать выходные данные текста (автор, место и год издания);

выделить при первичном чтении основные смысловые части текста;

выделить основные положения текста;

выделить понятия, термины, которые требуют разъяснений;

последовательно и кратко изложить своими словами существенные положения изучаемого материала;

включить в запись выводы по основным положениям, конкретным фактам и примерам (без подробного описания);

использовать приемы наглядного отражения содержания (абзацы «ступеньками», различные способы подчеркивания, ручки разного цвета);

соблюдать правила цитирования (цитата должна быть заключена в кавычки, дана ссылка на ее источник, указана страница).

Планируемые результаты самостоятельной работы:

способность студентов анализировать результаты научных исследований и применять их при решении конкретных образовательных и исследовательских задач;

способность решать стандартные задачи профессиональной деятельности на основе информационной и библиографической культуры с применением информационно-коммуникационных технологий и с учетом основных требований информационной безопасности.

Подготовка устного сообщения - СР2

Цель самостоятельной работы: развитие навыков самостоятельного анализа информации и его устного изложения

Сообщение - это краткое изложение, при этом в ёмкой форме, передающее ясную и чёткую суть информации. Пишется в форме краткого доклада и не имеет излишних художественных оборотов и словосочетаний. Основная задача сообщения - донести определенную информацию, не выходя из рамок заданной темы.

Оформление сообщения

Никогда данный тип сочинения не бывает громоздким. В отличие от классических сочинений, такой текст не допускает длинных сообщений с красивыми, яркими эпитетами.

Пишем правильно. Оформляя сообщение, нужно помнить о следующем:

можно использовать для приложения рисунки и схемы, если они относятся к теме;

выделите главную информацию, и проследите, чтобы текст имел четкую тематику;

не используйте терминов и слов, которые вам не понятны.

Порядок работы

изучение темы, подбор литературы;

тщательное изучение материалов для того, чтобы не делать элементарных ошибок;

выделите самое главное, что относится к заданной тематике;

составьте подробный поэтапный план сообщения;

напишите по пунктам плана сам текст.

Если тема совершенно незнакома, то, возможно, будет актуальным проконсультироваться с преподавателем.

Нужно хорошо подготовиться, не читать с листа, а по памяти пересказать основную суть текста, используя активно для подчеркивания основных данных или цифр заранее выписанные данные.

План сообщения

Вступление, где рассказывается основная мысль по теме;

Основной текст с размышлением или официальными изученными данными;

Заключительная часть *с выводами после написания работы. Завершение*

По завершении работы над сообщением нужно его перечитать, чтобы избавиться от лишних эпитетов, сложных словосочетаний и оборотов.

Планируемые результаты самостоятельной работы: способность логически верно, аргументировано и ясно строить устную речь.

Подготовка доклада - СРЗ

Цель самостоятельной работы: расширение научного кругозора, овладение методами теоретического исследования, развитие самостоятельности мышления студента.

Доклад - публичное сообщение или документ, который содержат информацию и отражает суть вопроса или исследования применительно к данной ситуации.

Виды докладов:

Устный доклад - читается по итогам проделанной работы и является эффективным средством разъяснения ее результатов.

Письменный доклад:

краткий (до 20 страниц) - резюмирует наиболее важную информацию, полученную в ходе исследования;

подробный (до 30 страниц) - включает не только текстовую структуру с заголовками, но и диаграммы, таблицы, рисунки, фотографии, приложения, сноски, ссылки, гиперссылки. Выполнение задания:

четко сформулировать тему (например, письменного доклада);

изучить и подобрать литературу, рекомендуемую по теме, выделив три источника библиографической информации:

первичные (статьи, диссертации, монографии и т.д.);

вторичные (библиография, реферативные журналы, сигнальная информация, планы, граф- схемы, предметные указатели и т.д.);

третичные (обзоры, компилятивные работы, справочные книги и т.д.);

написать план, который полностью согласуется с выбранной темой и логично раскрывает ее;

написать доклад, соблюдая следующие требования:

к структуре доклада — она должна включать: краткое введение, обосновывающее актуальность проблемы; основной текст; заключение с краткими выводами по исследуемой проблеме; список использованной литературы;

к содержанию доклада — общие положения надо подкрепить и пояснить конкретными примерами; не пересказывать отдельные главы учебника или учебного пособия, а изложить собственные соображения по существу рассматриваемых вопросов, внести свои предложения;

5) оформить работу в соответствии с требованиями. Планируемые результаты самостоятельной работы:

способность студентов анализировать результаты научных исследований и применять их при решении конкретных образовательных и исследовательских задач;

готовность использовать индивидуальные креативные способности для оригинального решения исследовательских задач;

способность решать стандартные задачи профессиональной деятельности на основе информационной и библиографической культуры с применением информационно-коммуникационных технологий и с учетом основных требований информационной безопасности.

Фонд оценочных средств по учебной дисциплине
СГ.07 Русский язык и культура профессиональной коммуникации юриста

2025 г.

Содержание

Паспорт фонда оценочных средств (ФОС) .....
Область применения .....
Результаты освоения учебной дисциплины, подлежащие проверке .....
Организация контроля и оценки освоения программы учебной дисциплины .....
Материально-техническое обеспечение фонда оценочных средств .....
Комплект материалов для контроля и оценки освоения умений и усвоения знаний .....
Пакет обучающегося.....
Пакет преподавателя .....
Приложения .....
Приложение 1. Перечень практических и самостоятельных работ Приложение 2.
Оценочные материалы для текущего контроля Приложение. Оценочные материалы для промежуточной аттестации

Паспорт фонда оценочных средств

Область применения

Фонд оценочных средств предназначен для проверки результатов освоения учебной дисциплины «СГ.05 Теория и практика профессиональной коммуникации» по специальности СПО 40.02.04 Юриспруденция с *базовым* уровнем подготовки.

Результаты освоения учебной дисциплины, подлежащие проверке

В результате освоения дисциплины обучающийся должен обладать следующими *умениями, знаниями, которые формируют профессиональную компетенцию, и общими компетенциями:*

В результате освоения дисциплины обучающийся должен **уметь**:

осуществлять речевой самоконтроль; оценивать устные и письменные высказывания с точки зрения языкового оформления, эффективности достижения поставленных коммуникативных задач;

анализировать языковые единицы с точки зрения правильности, точности и уместности их употребления;

проводить лингвистический анализ текстов различных функциональных стилей и разновидностей языка;

извлекать необходимую информацию из различных источников: учебно-научных текстов, справочной литературы, средств массовой информации, в том числе представленных в электронном виде на различных информационных носителях;

создавать устные и письменные монологические и диалогические высказывания различных типов и жанров в учебно-научной социально-культурной и деловой сферах общения;

применять в практике речевого общения основные орфоэпические, лексические, грамматические нормы современного русского литературного языка; русского литературного языка;

соблюдать нормы речевого поведения в различных сферах и ситуациях общения, в том числе при обсуждении дискуссионных проблем;

использовать основные приемы информационной переработки устного и письменного текста;

строить свою речь в соответствии с языковыми, коммуникативными и этическими нормами;

анализировать свою речь и речь окружающих с точки зрения ее нормативности и целесообразности, устранять ошибки и недочеты в устной и письменной речи;

пользоваться словарями русского языка, употреблять основные выразительныесредства русского литературного языка, продуцировать тексты основных деловых и учебно- научных жанров.

В результате освоения дисциплины обучающийся должен **знать**:

связь языка и истории, культуры русского и других народов;

смысл понятий: речевая ситуация и ее компоненты, литературный язык, языковая норма, культура речи;

основные единицы, их признаки и взаимосвязь;

орфоэпические, лексические, грамматические, орфографические и пунктуационные нормы современного русского литературного языка; нормы речевого поведения в социально- культурной, учебно-научной, официально -деловой сферах общения.

Формируемые компетенции:

ОК 01. Выбирать способы решения задач профессиональной деятельности применительно к различным контекстам;

ОК 04. Эффективно взаимодействовать и работать в коллективе и команде;

ОК 05. Осуществлять устную и письменную коммуникацию на государственном языке Российской Федерации с учетом особенностей социального и культурного контекста;

ОК 09. Пользоваться профессиональной документацией на государственном и иностранном языках.

Формой аттестации по учебной дисциплине является контрольная работа.

Организация контроля и оценки освоения программы учебной дисциплины

В результате аттестации по учебной дисциплине осуществляется комплексная проверка следующих умений и знаний, а также динамика формирования общих компетенций:

Таблица 1

Результаты обучения: умения, знания и общие компетенции	**Показатели оценки результата**	**Критерии оценки**	**Форма контроля и оценивания, средства проверки**
У1: осуществлять речевой самоконтроль; оценивать устные и письменные высказывания с точки зрения языкового оформления, эффективности достижения поставленных коммуникативных задач; ОК 1,4,5	**Иметь представление** о нормах речевого поведения в официальных и неофициальных ситуациях общения. **Учитывать** в процессе речевого общения речевую ситуацию. **Выбирать** речевую тактику и языковые средства с учётом речевой ситуации. **Анализировать** и оценивать речевые высказывания с точки зрения их соответствия ситуации общения, успешности в достижении прогнозируемого результата	Умение осуществлять речевой самоконтроль; оценивать устные и письменные высказывания с точки зрения языкового оформления, эффективности достижения поставленных коммуникативных задач	Текущий контроль (далее - ТК) - оценка ПЗ№ 1,2,3, СР №2 Промежуточная аттестация (далее - ПА) -контрольная работа - 3 семестр
У2: анализировать языковые единицы с точки зрения правильности, точности и уместности их употребления; ОК 1,4,5	**Анализировать** речевые высказывания с точки зрения коммуникативной целесообразности, уместности, точности, ясности, выразительности, соответствия нормам современного русского литературного	Умение анализировать языковые единицы с точки зрения правильности, точности и уместности их употребления	ТК1,4, СР №2 ПЗ №5, 6 ПА - контрольная работа - 3 семестр
У3: проводить лингвистический анализ текстов различных функциональных стилей и разновидностей языка; ОК 1,4,5,9	**Распознавать, анализировать и комментировать** тексты различных функциональных разновидностей языка (разговорная речь, научный, публицистический и официально-деловой стили, язык художественной литературы).	Умение проводить лингвистический анализ текстов различных функциональных стилей и разновидностей языка	ТК3, 4. ПЗ №3, 7 СР №3 ПА - контрольная работа - 3 семестр

У4: извлекать необходимую информацию из различных источников: учебно-научных текстов, справочной литературы, средств массовой информации, в том числе представленных в электронном виде на различных информационных носителях; ОК 1,4,5,9	**Извлекать** информацию из текста закона (фрагмент), устава, приказа в соответствии с поставленной коммуникативной задачей, анализировать и комментировать её. **Анализировать и комментировать** основную и дополнительную, явную и скрытую (подтекстовую) информацию текстов, воспринимаемых зрительно/на слух. **Использовать** разные формы предъявления информации **Осуществлять** информационно-смысловую	Умение извлекать необходимую информацию из различных источников: учебно-научных текстов, справочной литературы, средств массовой информации, в том числе представленных в электронном виде на различных информационных носителях	ТК4, 7 ПА - контрольная работа - 3 семестр ПР №5, 10 СР №3
У5: создавать устные и письменные монологические и диалогические высказывания различных типов и жанров в учебно-научной социально культурной и деловой сферах общения; . ОК 1,4,5,9	**Оценивать** устные и письменные монологические и диалогические высказывания различных типов и жанров в учебно-научной социально-культурной и деловой сферах общения	Умение создавать устные и письменные монологические и диалогические высказывания различных типов и жанров в учебно-научной социально-культурной и деловой сферах общения	ТК1, 8 ПА - контрольная работа - 3 семестр: ПР №3 СР №3
У6: применять в практике речевого общения основные орфоэпические, лексические, грамматические нормы современного русского литературного языка; ОК 1,4,5,9	**Анализировать и характеризовать** речевые высказывания (в том числе собственные) с точки зрения соблюдения орфоэпических, лексических, грамматических норм современного русского литературного языка.	Умение применять в практике речевого общения основные орфоэпические , лексические, грамматические нормы	ТК1,4 ПА - контрольная работа - 3 семестр ПР№2 СР №2
У7: соблюдать в практике	**Анализировать и характеризовать** текст (в	Умение соблюдать в	ТК1,4

письма орфографические и пунктуационные нормы современного русского литературного языка; ОК 1,4,5,9	том числе собственный) с точки зрения соблюдения орфографических, пунктуационных правил современного русского литературного языка. Соблюдать правила орфографии. **Использовать** орфографический словарь.	практике письма орфографические и пунктуационные норм ы современного русского	ПА - контрольная работа - 3 семестр 1Р №9,10 СР №2
У8: соблюдать нормы речевого поведения в различных сферах и ситуациях общения, в том числе при обсуждении дискуссионных проблем;	**Знать** основные нормы речевого этикета применительно к различным ситуациям официального/неофициального общения, статусу адресанта/адресата и других; использовать правила русского речевого этикета в социально-культурной, учебно научной, официально-деловой сферах общения,	Умение соблюдать нормы речевого поведения в различных сферах и ситуациях общения, в том числе при обсуждении дискуссионных проблем	ТК1,4 ПА - контрольная работа - 3 семестр ПР №9 СР №3
У9: использовать основные приемы информационной переработки устного и письменного текста; ОК 1,4,5,9	**Использовать** различные виды аудирования и чтения в соответствии с коммуникативной задачей, приёмы информационно-смысловой переработки прочитанных и прослушанных текстов, включая гипертекст, графику, инфографику и другие (объём текста для чтения - 450-500 слов; объём прослушанного или прочитанного текста для пересказа от 250	Умение использовать основные приемы информационной переработки устного и письменного текста	ТК1,4 ПА - контрольная работа - 3 семестр ПР №5,7 СР №1. 2
У10: строить свою речь в соответствии с языковыми, коммуникативными и этическими нормами; ОК 1,4,5,9	**Иметь представление** о нормах речевого поведения в официальных и неофициальных ситуациях общения. **Учитывать** в процессе речевого общения речевую ситуацию. **Выбирать** речевую тактику и языковые средства с учётом речевой ситуации. **Анализировать** и оценивать речевые	Умение строить свою речь в соответствии с языковыми, коммуникативными и этическими нормами	ТК1,4 ПА - контрольная работа - 3 семестр ПР №3, 10 СР №1

	ситуации общения, успешности в достижении прогнозируемого резуль-тата		
У11: анализировать свою речь и речь окружающих с точки зрения ее нормативности и целесообразности, устранять ошибки и недочеты в устной и письменной речи; ОК 1,4,5,9	**Оценивать** устные высказывания с точки зрения их эффективности; точного, уместного и выразительного словоупотребления **Выявлять** основные причины коммуникативных неудач и объяснять их. **Использовать** свой речевой опыт в процессе	Умение анализировать свою речь и речь окружающих с точки зрения ее нормативности и	ТК1,4 ПА - контрольная работа - 3 семестр ПР № 1, 5 СР №2
У12: пользоваться словарями русского языка, употреблять основные выразительные средства русского литературного языка, продуцировать тексты основных деловых и учебно-научных жанров	**Использовать** словари русского языка, **Определять и**зобразительно-выразительные средства русского языка. **Характеризовать** особенности употребления в тексте изобразительно-выразительных средства русского литературного языка, комментировать их стилистические функции	Умение пользоваться словарями русского языка, употреблять основные выразительные средства русского литературного языка, продуцировать тексты основных деловых и учебно-научных жанров	ТК1,4 ПА - контрольная работа - 3 семестр ПР № 3, 6 СР №3
З1: связь языка и истории, культуры русского и других народов ОК 1,4,5,9	**Опознавать** лексику с национально культурным компонентом значения; лексику, отражающую традиционные российские духовно-нравственные ценности в художественных текстах и публицистике; **объяснять** значения данных лексических единиц с помощью лингвистических словарей (толковых, этимологических и	Знание связи языка и истории, культуры русского и других народов	ТК1,4 ПА - контрольная работа - 3 семестр 1Р №1, 2 СР №1
З2: смысл понятий: речевая ситуация и ее компоненты, литературный язык, языковая норма, культура речи	**Знать** основные нормы речевого этикета применительно к различным ситуациям официального/неофициального общения,	Знание смысла понятий: речевая ситуация и ее компоненты, литературный	ТК1,4 ПА - контрольная работа - 3 семестр

ОК 1,4,5,9	использовать правила русского речевого этикета в социально-культурной, учебно научной, официально-деловой сферах общения, повседневном общении, интернет-коммуникации.	культура речи	ПР №6, 7 СР №1
З3: основные единицы, их признаки и взаимосвязь ОК 1,4,5,9	**Характеризовать** единицы разных уровней языка в предъявленном тексте, приводить примеры взаимосвязи между ними.	Знание основных единиц и их признаков и взаимосвязей	ТК1,4, СР №2 ПА - контрольная работа - 3 семестр
З4: орфоэпические, лексические, грамматические, орфографические и пунктуационные нормы современного русского литературного языка; нормы речевого поведения в социально-культурной, учебно-научной, официально -деловой сферах общения ОК 1,4,5,9	**Анализировать и оценивать** с точки зрения соблюдения норм современного русского литературного языка чужую и собственную речь; **корректировать** речь с учётом её соответствия основным нормам современного литературного языка.	Знание орфоэпических, лексических, грамматических, орфографических и пунктуационных норм современного русского литературного языка; норм речевого поведения в социально-культурной, учебно-научной, официально -деловой сферах общения	ТК1,4 ПР №8-10 СР №3 ПА - контрольная работа - 3 семестр

Контроль и оценка осуществляется с использованием следующих форм и методов: текущий и рубежный контроль проводится в форме письменного и устного опроса: оценки выполнения контрольных и практических работ, защиты устных сообщений; промежуточная аттестация по дисциплине в форме контрольной работы.
Оценивание проводится с использованием количественных методов - отметок, баллов по накопленной системе в зависимости от степени соответствия выполненной работы критериям.
Контрольная работа проводится с учетом результатов текущего контроля.
С целью подготовки обучающихся к промежуточной аттестации, своевременной диагностики качества обучения в конце каждого месяца по дисциплине, выставляется средняя арифметическая оценка по результатам текущего контроля успеваемости (при наличии не менее трех оценок) - рубежный контроль.

. Материально-техническое обеспечение контрольно-измерительных занятий Контрольно-измерительные мероприятия проводятся в учебном кабинете «Социальногуманитарных дисциплин».

Оборудование учебного кабинета и рабочих мест кабинета:
рабочие столы;
тематические наглядные пособия;
комплект материалов учебно-методического обеспечения дисциплины;
лингвистические словари;
справочники по РЯ.
Технические средства обучения: компьютер, проектор.

Комплект материалов для контроля и оценки освоения умений и усвоения знаний 2.1. Пакет для обучающегося

Контрольная работа состоит из 3 заданий, см. ниже. Количество вариантов - 5.

Вариант 1

Инструкция для обучающихся

Внимательно прочитайте задания.
Время выполнения задания - 1,5 часа.

Задание 1. Выполните тест по теме «Культура речи и деловая коммуникация»
Задание 2. Исправьте ошибки в предложениях. Обратите внимание, в каждом предложении допущено две лексические ошибки.
Задание 3. Охарактеризуйте основные признаки и функции литературного языка. Литературный язык в системе форм существования русского национального языка.

Вариант 2

Задание 1. Выполните тест по теме «Орфоэпические и акцентологические нормы русской речи»
Задание 2. Исправьте ошибки в употреблении деепричастного оборота.
Задание 3. Назовите нормативные, коммуникативные, этические аспекты речи.
Определите коммуникативные и этические аспекты взаимодействия.

Вариант 3

Задание 1. Выполните тест по теме «Лексические нормы русской речи» Задание 2.
Исправьте ошибки в предложениях. Объясните суть ошибки.
Задание 3. Охарактеризуйте основные единицы языка, их признаки и взаимосвязь.

Вариант 4

Задание 1. Выполните тест по теме «Грамматические нормы русской речи»
Задание 2. Исправьте ошибки, связанные с употреблением производных предлогов.
Задание 3. Дайте определение понятию «Языковая норма». Назовите свойства и функции норм литературного языка.

Вариант 5

Задание 1. Выполните тест по теме «Функционально-стилевые разновидности речи.
Речевое общение как вид человеческой деятельности»
Задание 2. Исправьте грамматические ошибки в предложениях. Обратите внимание, в каждом предложении допущено две грамматических ошибки.
Задание 3. Охарактеризуйте нормы речевого поведения в социально-культурной, учебно-научной,

официально-деловой сферах общения. Определите структуру речевого общения. Назовите виды речевого поведения.

Пакет для преподавателя

Условия проведения контрольной работы.

Контрольная работа проводится в кабинете русского языка и литературы

Количество вариантов задания для обучающегося - 5

Время выполнения задания-1,5 часа

Оборудование: бланки документов, письменные принадлежности

Критерии оценки

Шкала оценивания тестовых заданий

Вариант 1

Тест по теме ««Культура речи и деловая коммуникация»».

Количество правильных ответов	1	2	3	4	5	6	7	8	9	10
Балл	0,5	1,0	1,5	2,0	2,5	3,0	3,5	4,0	4,5	5,0

Вариант 2

Тест по теме ««Орфоэпические и акцентологические нормы русской речи»

Количество правильных ответов	1	2	3	4	5	6	7	8	9	10
Балл	0,5	1,0	1,5	2,0	2,5	3,0	3,5	4,0	4,5	5,0

Вариант 3

Тест по теме «Лексические нормы русской речи»

Количество правильных ответов	1	2	3	4	5	6	7	8	9	10
Балл	0,5	1,0	1,5	2,0	2,5	3,0	3,5	4,0	4,5	5,0

Вариант 4

Тест по теме «Грамматические нормы русской речи»

Количество правильных ответов	1	2	3	4	5	6	7	8	9	10
Балл	0,5	1,0	1,5	2,0	2,5	3,0	3,5	4,0	4,5	5,0

Вариант 5

Тест по теме «Функционально-стилевые разновидности речи. Речевое общение как вид человеческой деятельности»

Количество правильных ответов	1	2	3	4	5	6	7	8	9	10	11	12	13	14	15
Балл	0,4	0,8	1,2	1,6	2,0	2,3	2,6	3,0	3,2	3,5	3,8	4,1	4,4	4,7	5,0

Критерии оценивания практической части

«5» ставится, если обучающийся выполнил все задания верно

«4» ставится, если обучающийся выполнил правильно не менее 3/4 заданий

«3» ставится, если выполнено не менее половины заданий

Критерии оценивания теоретической части

Развернутый ответ должен представлять собой связное, логически последовательное сообщение на заданную тему, показывать его умение применять определения, правила в конкретных случаях.

При оценке устного ответа надо учитывать:

полноту и правильность ответа;

степень осознанности, понимания изученного;

языковое оформление ответа.

«5» баллов ставится, если:

обучающийся полно излагает изученный материал, дает правильное определение языковых понятий;

обнаруживает понимание материала, может обосновать свои суждения, применить знания на практике, привести необходимые примеры не только из учебника, но и самостоятельно составленные;

излагает материал последовательно и правильно с точки зрения норм литературного языка.

«4» балла ставится, если обучающийся дает ответ, удовлетворяющий тем же требованиям, что и для отметки «5», но допускает 1 - 2 ошибки, которые сам же исправляет, и 1 - 2 недочета в последовательности и языковом оформлении излагаемого.

«3» балла ставится, если обучающийся обнаруживает знание и понимание основных положений данной темы, но:

излагает материал неполно и допускает неточности в определении понятий или формулировке правил;

не умеет достаточно глубоко и доказательно обосновать свои суждения и привести свои примеры;

излагает материал непоследовательно и допускает ошибки в языковом оформлении излагаемого

«2» балла ставится, если обучающийся обнаруживает незнание большей части соответствующего раздела изучаемого материала, допускает ошибки в формулировке определений и правил, искажающие их смысл, беспорядочно и неуверенно излагает материал. Оценка «2» отмечает такие недостатки в подготовке обучающегося, которые являются серьезным препятствием к успешному овладению последующим материалом. **Отметка «1»** не ставится.

Приложение 1.

Перечень практических занятий и самостоятельных работ

Перечень практических занятий

Номер ПР	**Тема**	**ичество час.**
Практическое занятие № 1	Работа со словарями; наблюдения над собственным произношением, учет и классификация собственных ошибок и ошибок знакомых в произношении и ударении.	1
Практическое занятие № 2	Выполнение тестовых заданий на тему «Орфоэпические нормы языка»	1
Практическая работа № 3	Выполнение тестовых заданий: исправление лексических ошибок.	1
Практическое занятие № 4	Речевые ошибки в письменной речи. Редактирование.	1
Практическая работа № 5	Морфологические ошибки в письменной речи и их исправление	1
Практическое занятие № 6	Анализ художественного текста	1
Практическое занятие № 7	Анализ научного текста по своей специальности.	1
Практическое занятие № 8	Составление документации по специальности в соответствии с нормами официально-делового стиля. Работа с шаблонами письменной официальной документации: приказ, служебная записка, распоряжение, объяснительная, протокол и др	1
Практическое занятие № 9	Построение публичной речи (выступления) на заданные гемы.	1
Практическое занятие № 10	Подготовка сообщения на тему: «Возможные причины коммуникативных неудач в общении и их преодоление»	1

Перечень самостоятельных работ

Номер СР	**Тема**	**Количество часов**
Самостоятельная работа № 1	Типология культурно-речевых и стилистических норм	2
Самостоятельная работа № 2	Техники исправления речевых погрешностей, допускаемых в научных произведениях.	2
Самостоятельная работа № 3	Основы полемического искусства. Понятие «спора». Культура спора: основные правила его ведения.	2

Приложение 2.

Оценочные материалы для текущего контроля

ТК 1. Орфоэпические и акцентологические нормы русской речи

Задание 1. Расставьте ударения в словах и распределите их по двум колонкам в зависимости от типа нормы (обязательной или вариантной). При выполнении задания используйте словарь.

Образец: Обязательная норма постановки ударения Вариантная норма постановки ударения А ' вгустовский - августо'вский Ге 'незис И' скра - искра'

Акафист, балованный, благовест, бархотка, безудержный, безумолчный, бряцать, вероисповедание, вечеря, включит, возбужденный, голография, гражданство, граффити, давнишний, джинсовый, джерси, добыча, догмат, договор, донельзя, досуг, духовник, евангелие, жалюзи, жизнеобеспечение, завидно, закупорить, запломбированный, заржаветь, звонит, знамение, зубчатый, изогнутый, исключит, иконопись, иначе, исчерпать, каталог, квартал, кинематография, кладовая, кремень, кухонный, лифты, либретто, мастерски, микроволновый, минувший, мозаичный, мытарство, надолго, насквозь, небытие, недуг, некролог, нужно, обеспечение, обжиг, облегчить, обнаружение, оглянется, одолжить, опошлить, оптовый, осужденный, отжим, отключит, отчасти, оцененный, паблисити, партер, петля, несколько петель, положить, предложить, премирование, премировать, приговор, принять, пурпур, разомкнутый, ракурс, сабо, сироты, склады, согнутый, созыв, сосредоточение, средства, танцовщик, убыстрить, уведомить, углубить, узаконение, украинский, умерший, уместится, умно, упрощенный, упрочение, усугубить, уцененный, факсимиле, фетиш, филантропия, хвоя, цемент, цилиндровый, цыган, черпать, шасси, шофер, экскурс, эксперт, эллинский.

Задание 2. Прочитайте текст, правильно произнося выделенные слова.

Известный музыкант (участник конкурса молодых исполнителей), *избалованный* вниманием, уморенный бесцеремонными журналистами, находился в состоянии *полудремоты*, когда в дверь гостиничного номера позвонили.

Мужчина поднял *жалюзи* и в приступе мизантропии, теряясь в догадках, кто же *звонит,* пошел открывать. На пороге стояла женщина *гренадерского* роста, держа в руках коробку с медикаментами.

Я из *диспансера.* В ряде областей зафиксирована вспышка *коклюша.* Мое начальство, *углубленно* проанализировав положение, распорядилось провести всеобщую *диспансеризацию.* Мое *намерение* - сделать вам прививку.

У меня предрасположение к аллергии, лучше я сделаю *флюорографию,* - ответил музыкант с явным желанием выпроводить гостью. - Я не уйду, - *уперлась* женщина. - Не возьму *греха на душу*. Один тоже так сопротивлялся, а через неделю - *некролог* и несколько *сирот.* Что в таком случае делать *диспансеру*? Выразить соболезнования? Натиску пришлось уступить. Представительница *диспансера* облегченно вздохнула, надела блекло-голубой халат, *мастерски откупорила* на столе флаконы с лекарством, потом взяла пациента за руку и начала вводить лекарство. - Тщательнее, пожалуйста, - попросил *украинец,* - и осторожно, а то у меня буду синяки на локте. - *Загодя* ничего нельзя знать, - парировала она, - но я предприняла меры, чтобы ни осталось ни следа. А от аллергии вам поможет *сливовый и грушевый* сок. В крайнем случае, айвовый или вишневый. *Свеклу* тоже ешьте. Все. Теперь вы должны *уведомить* устроителей конкурса, что не сможете принять участие в финальном туре. Ну, а меня обязательно *премируют!* До свидания! - и она стала *ретироваться* к выходу.

Задание 3. Найдите ошибки, вызванные нарушением словообразовательных норм. Запишите правильный вариант.

1. Нужно каждый год прививаться от гриппа. 2. Вечером я планирую постираться.
3. Мама каждый день приготавливает для нас обед. 4. Товар отгруживают заказчику каждый день. 5. Кондуктор обилетил всех пассажиров. 6. Я пошила себе новогоднее платье. 7. Наша бабушка завсегда радуется, когда мы приезжаем в гости. 8. Романы Марининой так популярны,

что заполучить их можно в любом магазине. 9. Моя тетя - коренная екатеринбуржка. 10. Тренерша по волейболу имеет большой опыт работы с детьми. 10 11. Особенно удачно на последних соревнованиях выступили китайки. 12. Моя сестра работает собаководкой. 13. Мой отец коренной сибирянин. 14. Нужно срочно оплатить за квартиру и детский сад. 15. Обожди, пожалуйста, несколько минут. 16. Прежде чем начать пить, скрутите крышку. 17. Родители завсегда заботятся и переживают за детей. 18. Если посмотреть взад, то можно увидеть памятник А. С. Пушкину. 19. Сначала выучи уроки, а потом играйся. 20. Районная администрация выделила переселенцам материальную помощь, позаботилась об ихних детях. 21. Я позабыл выполнить домашнюю работу. 22. Наш район начали отелефонивать.
23. За одним столом сидели американки, корейки и индейки. 24. «Дети, играйтесь дружно, не ссорьтесь», - строго сказала мама. 25. Это платье я совсем задешево купила. 26. Завесьте килограмм яблок. 27. Это был дебют молодой адвокатки. 28. Раньше учащиеся оканчивали десять классов. 29. Настоящий друг завсегда готов прийти на помощь.

ТК 2. Лексические нормы русской речи

Задание 1. Найдите ошибки, вызванные нарушением лексических норм.

Образец: 1. Вчера со мной случился беспрецедентный случай (случился случай - тавтология). - Вчера со мной произошел беспрецедентный случай. 2. Престарелые люди должны следить за здоровьем (престарелые люди - нарушение лексической сочетаемости при употреблении синонимов). - Пожилые люди должны следить за здоровьем.

1. Я очень сильно наблюдаю за людьми. 2. Красота ее вызывает неповторимое, долго не забывающееся чувство щенячьей грусти. 3. Нужно заботиться о престарелых людях.
4. Депутат начал нести демагогию. 5. Этот факт не играет серьезного значения.
6. Я стояла у лифта, окруженная сворой чемоданов. 7. Прелестница только утвердительно махнула ресницами и ее зеленые 17 глаза зажглись пленительной улыбкой. 8. Рукоделие, с точки зрения Кирилла Набутова, - это два разных человека. Первый - светский кутюрье Слава Зайцев, творящий своими руками моду, второй - детский микрохирург Игорь Шведовченко.
9. Абсолютно все вопросы были решены в первый день конференции. 10. То, что менеджеры так упрощенно подходят к вопросу организации безопасности, и есть характеристика недопонимания ими сути. 11. Наружная внешность героини достаточно привлекательна. 12. Со стороны отдельных сотрудников имеет место формальное отношение к своим обязанностям. 13. Чтобы утопить свое горе, Катерина бросилась в Волгу. 14. Парень бросал на подругу многозначные взгляды. 15. Представление обещало быть очень грандиозным. 16. Все родные страшно обрадовались нашему приезду. 17. Из окон его пентхауса открывается очень прекрасный вид. 18. Я не люблю однообразного труда, но с восторгом берусь за любую рутинную, творческую работу. 19. Меценатская помощь всегда связана с заинтересованностью в размещении рекламы. 20. Русская литература подарила много выдающихся произведений, глубоко гуманитарных, мудрых, истинно прекрасных. 21. Я написал письмо, в котором поблагодарил своего добродетеля. 22. Он перечислил длинный список фильмов, которые следовало закупить на базе. 23. У собаки был прекрасный внешний экстерьер. 24. Сунув руки в карманы, мы бродили с ней по останкам тропы туда и обратно.
25. Феноменальная предсказательница предскажет судьбу. 26. Мой сосед еще и коллега по работе. 27. Кошки ревниво охраняют свою территорию. 28. Вечеринки с самогоном - это все, что может утолить энергию тракториста Матвея. 29. В нашей программе вы узнаете, где зародились кофейные зерна. 30. В проекте была допущена сильная ошибка.

Задание 2. Подберите к каждому слову по три синонима и три антонима. Составьте словосочетания.

Образец: яркий - сочный оттенок, насыщенный цвет, колоритная фигура; бледное лицо, тусклое освещение, невыразительный взгляд.

Активный, настоящий, ущерб, случайный, устойчивый, чрезмерный, продолжительный, преждевременный.

Задание 3. Объясните значения приведенных ниже полных омонимов (слова, совпадающие по звучанию, написанию во всех формах: объездить мир - объездить лошадь), омографов (слова, совпадающие по написанию, но различные по звучанию: атла'с - а'тлас), омофонов (слова,

совпадающие по звучанию, но различные по написанию: луг - лук) и омоформ (слова, совпадающие только в некоторых формах: печь (гл.) - печь (сущ.).

Образец: ночной клуб - клуб дыма.

Тон - тон, образ - образ, зефир - зефир, курс - курс, проба - проба, фрукт-фрукт; виде'ние - ви'дение, мо'рщить - морщи'ть, скло'нен - склоне'н, характерный - характерный, языко'вый - языково'й; компания - кампания, отворить - отварить, бичевать - бечевать, пристяжной - пристежной, тушь - туш; вой - вой, судов - судов, течь - течь.

Задание 4. Укажите, какие из слов являются многозначными. Объясните их возможные значения. Составьте предложения, употребив слово в разных значениях.

Образец: художество - то же, что искусство (В Академии изучали науки и художества); дурной поступок (Возьмись за ум: брось свои художества).

Источник, борец, размазня, разиня, среда, стол, компьютер, кисть, радуга, новелла, удар, молчун, тело, земля, семья, созерцатель, фрагмент.

Задание 5. Объясните значения слов-паронимов.

Образец: вкусный (приятный на вкус: вкусный торт) - вкусовой (относящийся к вкусу: вкусовые органы; основанный на индивидуальном восприятии, субъективном вкусе: вкусовые оценки).

Абстрактный - абстракционистский; авангард - авангардизм; авантюра - авантюризм; авторитарный - авторитетный; гуманизм - гуманность; гуманистический - гуманитарный - гуманный; драматический - драматичный; злобный - зловещий - злой - злостный; дипломатичный - дипломатический; логический - логичный; обозначать - означать; романтизм - романтика; теневой - тенистый; трагедия - трагизм; удачный - удачливый; шутливый - шуточный; эротизм - эротика; явный - явственный.

Задание 6. Определите, какие языковые явления лежат в онове каламбуров (синонимия, омонимия, антонимия, паронимия, многозначность и т. д.). Приведите примеры каламбуров, известных вам.

Образец: Молодая была уже не молода (в основе каламбура лежит явление многозначности: молодая (сущ., образованное от прил., в значении «невеста») и молодая (прил. в значении «возраст»).

В «Шизгара-шоу» вы узнаете: носят ли польки чешки и танцуют ли чешки польку. 2. Что посеешь, то уже не найдешь. 3. Друга нельзя купить, но зато его можно продать. 4. Если тебя не держат ноги - держи себя в руках. 5. Не умеешь петь - не пей! 6. Замысел без умысла называется вымыслом. 7. Партия была, есть и будет есть. 8. Ученье - свет, а за свет надо платить. 9. Какой замечательный некролог! С таким бы жить да жить! 10. «Reebok»! Наши кроссовки рвутся только вперед! 11. Переходите улицу только на перекрестках. «Главный проспект» не любит терять своих читателей.

ТК 3. Грамматические нормы русской речи

Задание 1. Производные существительные от географических названий имеют модели словообразования. Изучите таблицу. Образуйте обозначения жителей от географических названий, предложенных ниже. Заполните таблицу: ецы (ец/к) от основ на согласный, от сущ. на гласный ан/ян/чан (ин/анк) от основ на -ск, -тск, -дск, -цк ак/як (ак/як/ачка/ячка) ич (ич/ичка) екатеринбуржцы (ец/енка) хабаровчане (ин/ка) сибиряки (як/ячка) москвичи (ич/ичка) грознинцы (ец/редко: ка) братчане (ин, ка) туляки (як/ячка) омичи (ич/ичка) Арамиль, Архангельск, Брянск, Вологда, Дальний Восток, Донецк, Калуга, Киев, Курган, Курск, Луганск, Мурманск, Нижний Новгород, Норильск, Омск, Псков, Рига, Смоленск, Сургут, Тобольск, Тында, Уфа, Ялта, Ярославль.

Задание 2. Определите, от каких названий должностей и профессий образуются существительные женского рода. Какие из образованных слов имеют нейтральную окраску, а какие - сниженную разговорную? Образец: натурщик - натурщица (нейтр.), маляр - малярша (разг. сниж.). Аккомпаниатор, архитектор, аспирант, библиотекарь, визажист, декоратор, дизайнер, директор, инженер, машинист, мойщик, музыкант, парикмахер, певец, пианист, писатель, повар, поэт, программист, риэлтер, секретарь, скульптор, студент, ученый, художник.

Задание 3. Охарактеризовать телосложение человека можно, используя ряд непроизводных прилагательных. Эти прилагательные по смыслу делятся на пять групп. Ниже представлены обобщающие значения для каждой группы. Продолжите ряды прилагательных в каждой группе (в скобках указано максимально возможное количество слов). От каждого прилагательного образуйте (если это возможно) производные слова: 1) с разговорным уменьшительно-ласкательным значением (например, стройненький); 2) со значением «неполнота проявления признака» (например, грузноватый); 3) со значением «носитель признака» (например, здоровяк); 4) сложные слова, характеризующие внешность человека (например, сухопарый). 1. «Наличие подкожного жирового слоя»: гладкий, грузный ... (добавьте 8 слов). 2. «Физически сильный человек»: дюжий, здоровый ... (добавьте 5 слов).

«Отсутствие подкожного жирового слоя»: поджарый, сухой. (добавьте 4 слова). 4. «Отсутствие физической силы»: ледащий, тщедушный . (добавьте 3 слова). 5.

«Характеристика формы и очертания тела»: стройный . (добавьте 2 слова).

Задание 4. Образуйте формы именительного падежа множественного числа. Отметьте слова, являющиеся омонимами, и объясните, как различаются их окончания.

Образец: инженер - инженеры.

Архитектор, дизайнер, соболь, аэропорт, шеф-повар, секретарь, зять, дно, купол, директор, бухгалтер, выговор, вызов, доктор, инженер, мастер, ярус, вахтер, веер, вексель, ветер, воз, выбор, выговор, вызов, год, директор, диспетчер, доктор, допуск, инспектор, инструктор, кабель, катер, кондуктор, конструктор, корпус, лагерь, кузов, лацкан, лектор, месяц, образ, округ, ордер, офицеры, паспорт, повар, пояс, приговор, пропуск, профессор, род, скульптор, слесарь, снайпер, столяр, сторож, терем, термос, тон, тормоз, трактор, факел, фронт, хлеб, цех, череп, шофер, штурман, якорь, ярус.

Задание 5. Образуйте формы родительного падежа множественного числа.

Образец: курсанты - курсантов, цыгане - цыган.

Джинсы, туфли, рельсы, румыны, гольфы, мандарины, плащ-палатка, торнадо, башни, барышня, застолье, вафли, лампасы, лимоны, розги, серьги, солдаты, туркмены, чулки, миллиграмм, помидор, шорты, брызги, взгорье, вишня, ананас, туркмен, кухня, консервы, баклажан, таджик, сумерки, цапли, церковь, ясли-сад, блюдце, плечи, раздумья, полотенце.

Задание 6. Составьте с существительными словосочетания по образцу: любимый подмастерье (прил. + сущ.).

Броше (тканая работа, чаще вышивка золотом или серебром по шелку), бижу (изделие ювелирного искусства), боннэ (головной убор Средневековья, высокая шапка без полей, у женщин - то же, что чепец), рококо (стиль), вуаль, дизайнер, барокко (стиль), декоратор, акварель, чернила, тюль, лебедь, торнадо, МХАТ, кресло-качалка, сомбреро, импресарио, боа, кенгуру, Ессентуки, шампунь, портье, ЮНЕСКО, авокадо, невежа, мозоль, увертюра, сопрано, хаки, трио, крупье, манго, пари, фламинго.

Задание 7. Образуйте простую и сложную формы степеней сравнения от прилагательных (если это возможно).

Образец: красивый - красивее, более красивый, красивейший, самый красивый.

Хороший, интересный, любезный, холодный, противный, мерзкий.

Задание 8. Образуйте формы повелительного наклонения глаголов по образцу: лечь (что сделать?) - ляг, лежать (что делать?) - лежи.

Класть, клеветать, махать, положить, оформить, расчистить.

Задание 9. Просклоняйте числительные (поставьте количественные числительные в форму родительного, дательного, творительного и предложного падежей).

Триста девяносто пять, четыреста двадцать шесть, восемьсот тридцать семь, одна тысяча семьсот пятьдесят три, пять тысяч триста сорок восемь.

Задание 10. Перепишите текст, записывая цифры словами и употребляя числительные в соответствующем падеже.

По данным французских ученых, население земного шара говорит сейчас на 5650 языках и диалектах. Из них только 500 языков (менее одной 13 десятой!) систематически исследованы. Около 1400 диалектов постепенно исчезают, например, языки австралийских аборигенов, северо-американских индейцев. Приблизительно две трети языков не имеют собственной

письменности. Самая большая плотность диалектов в районе Гималаев (до 160) и в Африке, где говорят на 280 языках. Однако абсолютный рекорд удерживает Папуа-Новая Гвинея в Тихом океане, в которой более чем 3 000 000 население говорит на 1010 диалектах. (Г. Я. Солганик «От слова к тексту»)

Задание 11. Исправьте ошибки, связанные с нарушением морфологических норм.

По истечению положенного срока команда вернется в лагерь. 2. Слушая меня, она всегда ложила руки на стол, как прилежная ученица. 3. Наша фирма предлагает новый вид бигудей.

Спортсмены показали самый наилучший результат. 5. Согласно заявления его перевели на другую работу. 6. Мы не смогли выполнить задание по независимым от нас причинам. 7. Наш завод оказался более передовым. 8. Впереди показалась группа осетинов. 9. Современное образование много более хуже, чем дореволюционное. 10. Домой мы вернулись около полдня.

Задание 12. Образуйте словосочетания, правильно выбрав предложно-падежную форму зависимого слова. В скобках указано количество падежей, в которых можно употреблять зависимые слова. Составьте предложения с данными словосочетаниями. В случае затруднения обращайтесь к словарю.

Образец: обязанный / обязан (2) - Своим (чем?) успехом я обязана (кому?) родителям.

Беззащитный / беззащитен (2), безразличный / безразличен (2), безупречный /безупречен (1), беспокоиться (1), бесполезный / бесполезен (1), благотворный / благотворен (1), вдохновлять / вдохновить (2), возмущаться / возмутиться (2), возмущенный /возмущен (1), возражать /возразить (2), восхищение (2), гармонировать (1), горевать (3), грустить (3), жертвовать (2), изумленный / изумлен (1), изумляться / изумиться (1), имитировать (1), иммунитет (2), искусный / искусен (2), искушенный / искушен (1), контрастировать (1), любезный / любезен (2), монумент (2), невоздержанность (2), негодовать (2), независимый / независим (2), непосильный / непосилен (1), обрадованный / обрадован (1), объяснение (2), одобрение (2), опасный /опасен (2), оскорбительный / оскорбителен (1), оскорблять / оскорбить (2), пародия (1), 14 печалиться (1), поддаваться / поддаться (2), поражаться / поразиться (2), предвещать (1), приверженный / привержен (1), разочарованный / разочарован (2), разочаровываться / разочароваться (1), слыть (2), снисходить / снизойти (2), согласно (1), сообразно (2), способный / способен (2), удивленный / удивлен (1), удивляться / удивиться (1), ужасаться / ужаснуться (1).

Задание 13. Исправьте в предложениях ошибки, связанные с неправильным выбором предложно-падежной конструкции.

1. Жильцы требовали ликвидации неполадок и ремонта подъезда. 2. Новая формулировка закона была сходна прежней. 3. Родители заботятся и переживают даже за взрослых детей. 4. Позже оказалось, что претензии комиссии к работе творческой группе ни на чем не обоснованы. 5. Молодой художник был разочарован в результате своей работы. 6. Все говорит за то, что новый ледовый городок в этом году будет пользоваться большим успехом. 7. Участники семинара подтверждали свои предложения на примерах. 8. Из-за находчивости строителей с потопом удалось справиться. 9. Я могу примириться с некоторыми вашим недостаткам, но простить халатность не могу. 10. Все поступки героя свидетельствуют за его преданность делу.

Задание 14. Образуйте из двух предложений одно с деепричастным оборотом.

Образец: Я открыл книгу. Рассказ заинтересовал меня. - Открыв книгу, я увидел рассказ, сразу заинтересовавший меня.

1. Я могу читать книги Довлатова. Я открываю книгу на любой странице. 2. Я получил высокую оценку за сочинение о культуре Древней Греции. Я очень горжусь высокой оценкой. 3. Новая звезда вспыхивает на небосклоне духовной жизни общества. Звезда становится эпицентром целого созвездия. 4. Шуберт сочинял новую песню. Первой песню слышала юная Тереза Граб, подруга младшей сестры Шуберта. 5. Она ясно видела, как он поскакал к распорядителю и что-то толковал ему. Затем он прогарцевал мимо нее раза три на невидимой лошади. Он указывал на нее, Лизочку.

Задание 15. Найдите ошибки, обусловленные нарушением синтаксических норм.

1. Я и она никогда не будут вместе. 2. Мы далеко еще не знаем всех тайн подводного царства.

3. Отец Дженнифер Анистон бросил семью, когда ей было 9 лет. 4. Белка - зверь, которая живет на дереве. 5. Я не люблю холод и когда нечего надеть. 6. Профессор попросил ассистента прочитать 15 свой реферат. 7. Оформитель и его подруга, удачно выступавшая в конкурсе, были награждены. 8. У князя в хоромах собрались уже множество гостей. 9. Приехав в Лондон, мне первым делом понравилась сама атмосфера английского большого города. 10. Неоднократно мы подчеркивали о том, как важно проводить дополнительный анализ работы.

ТК 4. Функционально-стилевые разновидности. Типы речи

Задание 1. Определите, являются ли приведенные ниже слова текстом. Обоснуйте свою точку зрения.

БЕСПРЕДЕЛ

О значении этого слова Владимир Высоцкий в конце семидесятых годов справлялся у своего друга Вадима Туманова, человека с богатым жизненным опытом. Тот объяснил:

«Беспредел - это лагерь, где все были вместе: и политические, и воры в законе, и разные другие уголовники - в общем зона, где все и все перемешаны». В такой ситуации переставали действовать даже условные бандитские соглашения: все воровали у всех, любой мог убить любого. Высоцкий слушал внимательно, однако в песне «Райские яблоки» новое словцо, как это часто у него бывало, использовал «на свой, необычный манер», в значении мертвой бесконечности, открывшейся перед лагерными воротами: «Прискакали - гляжу - перед очами не райское что-то: неродящий пустырь и сплошное ничто - беспредел».

Но то поэзия, а «беспредел» между тем широко вошел в разговорную жизнь, а потом и в язык прессы. И пошло-поехало, стали выкрикивать словечко по любому поводу. Дамочку на рынке обвесили - она визжит: «Беспредел». Гаишник вымогает сторублевку у владельца мерседеса - тот тоже вопит о беспределе. Слов нет, закон нарушен, но всегда ли надо это обозначать последним, страшным словом? Помните сказочку Льва Толстого о мальчике, без причины кричавшем «Волк! Волк!»? А когда волк заявился по-настоящему, то крикам паникера уже не поверили. Так и мы с вами не приберегли слова для крайних случаев. Беспредел - это когда захватывают больницу или школу, когда вооруженные подонки заслоняются от пуль женщинами и детьми. Или когда наши доблестные правоохранительные органы ведут допрос с таким пристрастием, что подозреваемый потом отправляется не в камеру, а прямо в морг.

Мы все от этого не застрахованы, потому не стоит бросаться отчаянными словами- сигналами в ситуациях скверных, но в общем-то обыденных.

(В. Новиков «Словарь модных слов») Задание 2. Проанализируйте текст. Выделите тему и главную мысль. Охарактеризуйте композицию. Как можно озаглавить текст? Как достигается выразительность изложения?

Достаточно просмотреть картины великих мастеров, чтобы тотчас убедиться, что представляли женщины для художников. Не подруги только, не временные или случайные спутницы их жизненного пути были все эти прекрасные существа, увековеченные в неувядаемых красках. Они были музами. И не будь их, не было бы не тольковеликолепнейших портретов, на которых они изображены, но также и множества других полотен, словно бы вдохновляемых ими, не было бы, может быть, и стольких имен в грандиозной галерее художников, растянувшейся во всей бесконечной дороге, пройденной человечеством, начиная с Апеллеса и Фидия и кончая прерафаэлитами или импрессионистами нашего времени.

Когда речь заходит о художниках, то мысль невольно переносится в Италию. Волшебный край! Там жили Рафаэль и Микеланджело, там творили да Винчи, Тинторетто, Тициан - все эти колоссы красок и мрамора, произведения которых останутся вечным памятником могущества и широты человеческого духа. Но и в Италии прежде всего приковывают к себе внимание мастера прежних времен, эти удивительные гении - гении Возрождения, которые как бы похитили огонь с неба и унесли его с собой в могилу. Шестнадцатый век... Никогда еще искусство и поэзия не процветали там в такой степени, как в этот радостный, бурный, жизнью и счастьем пенящийся век. Макиавелли, Корреджо, Ариосто, Тассо, Рафаэль, Микеланджело, Леонардо да Винчи - их много, не счесть по именам. А художницы? А женщины-ораторы, поэтессы, писательницы, женщины- скульпторы? Проперция де Росси и Изабелла Маццони (Проперция обладала даже превосходными познаниями в редко культивируемой женщинами

области искусства - архитектуре); художница Ирена Спиллемберго, ученица Тициана, успевшая сделаться гордостью венецианской школы, несмотря на то, что умерла девятнадцати лет от роду; Пловтилла Нелли, благородная флорентийка, дочь Тинторетто, который изобразил на великолепной картине ее смерть и свое горе, вызванное этой смертью. Особенно удивительно в этих женщинах соединение таланта с женственностью, гениальности с изяществом, грации с миловидностью. Даже Лукреция Борджиа не была чужда дара истинной женственности.

Любовь, красота и поэзия были главными устоями жизни. Люди наслаждались ими полной мерой. Они как бы впервые после долгого томительного сна снова увидели вселенную с ее красотами и радостями и спешили вкусить их, как бы боясь, что опять наступит мрак и над озаренной солнцем Возрождения страной вновь опустится густая средневековая завеса.

(Из книги «Женщины в жизни известных людей») Задание 3. Определите функционально-смысловые типы текстов и способы изложения материала в них. Обоснуйте свою точку зрения. Охарактеризуйте композицию
текстов. Придумайте заголовки.

Египет - древняя земледельческая цивилизация начала формироваться в 4 веке до нашей эры. История государства и культуры Египта делится на несколько периодов: Раннее, Древнее, Среднее и Новое царство.

Ранний Египет - это время образования рабовладельческого строя и деспотического государства, на протяжении которого сформировалось характерное для древних египтян религиозное верование: культ природы и предков, астральный и загробный культы, фетишизм, тотемизм, анимизм и магия. В культовом строительстве начал широко использоваться камень. Древнее и Среднее царства характеризовались укреплением и централизацией бюрократического аппарата правления, усилением могущества Египта и его желания расширить свое влияние на соседние народы. В культурном развитии это эпоха строительства, удивляющая размерами гробниц фараонов, таких как пирамиды Хеопса и др., создание уникальных памятников искусства, таких как сфинксы фараонов, портретные рельефы на дереве. О грандиозности самой большой из египетских пирамид - пирамиды Хеопса, которая не имеет себе равных среди каменных сооружений всего мира, говорят ее размеры: 146 м - высота, а длина основы каждой из 4 граней - 230 м. Новое царство было последним периодом внешней активности Египта, когда он вел войны в Азии и Северной Африке. В это время особенно расцветала архитектура храмов. Среди наибольших достижений художественного творчества этого периода образ царицы Нефертити из скульптурной мастерской в Ахетатоне, золотая маска фараона Тутанхамона и росписи гробниц в Долине царей вблизи Фив. Они продолжали характерную для Древнего Востока традицию изображения головы и ног фигуры в профиль, а торса - в фас. Эта традиция исчезает в заключительный период падения Египта, когда его завоевывает Персия. <.. .>

После фараона Рамсеса последовала полоса тяжелых длительных войн, завоевание Египта эфиопами, ассирийцами, утраты Египтом военной и политической мощи, затем и культурного первенства. Всемирно историческая культура Египта в то время была уже исчерпана и все ярче разгоралось восходящее солнце Эллады. Однако культурное наследство Древнего Египта сыграло свою историческую роль в становлении и развитии мировой культуры.

(Из учебной литературы)

Национальный герой - это фольклорный миф, национальная мечта, предел возможного, идеал, к которому следует стремиться. Русский национальный герой может все - но не хочет. Он медленно запрягает, но быстро ездит. Он всю жизнь озабочен поисками кольца, потянув за которое, он мог бы перевернуть Землю.

Русский национальный герой никогда ничему не учился и всегда все умел. Он любит совершать неописуемо трудные и бесполезные подвиги.

Русский Бог любит русского национального героя и помогает ему дуриком вылезать из всех положений, в которые тот с невероятной изобретательностью себя загоняет.

Американский национальный герой трудится двадцать лет, осваивает курс управления производством, ораторского искусства, хороших манер, английского акцента, гольфа, бриджа,

обрастает семьей и, достигнув жизненного успеха, начинает учить других достигать того же. Тот, кто стремится походить на американского национального героя, стремится к счастью. Он хочет, чтобы на вопрос «Эни проблемз?» всегда можно было спокойно ответить «Ноу проблем!»

Походить на русского национального героя - значит стремиться к главной добродетели, то есть страданию. Благополучным людям тут нечего ловить. Русский национальный герой изыскивает поводы для мученичества в самых благополучных ситуациях. Американский национальный герой любит свое отечество, хвалит его и

спокойно относится к тому, что иностранцы часто его ругают. Русский герой ругает свое отечество почем зря, но как только кто из соседей, иностранцев или других национальных героев скажет слово против его отечества, как в русском национальном герое просыпается такое чувство национальной гордости, которое нередко заканчивалось войнами, битвами и т. д.

Слава Богу, что подавляющее большинство жителей наших стран не являются копией своих национальных героев, которые остаются для простых людей недосягаемым идеалом, возлюбленным образцом в золотистом ореоле национальной мечты.

(Из газеты «Иностранец»)

Быть может, положение изменилось в нашем XX веке в связи с растущей специализацией, дроблением наук и научной проблематики, в связи с взрывоподобным ростом информации? Быть может, теперь оправдывается пропись, которой мы себя успокаиваем, что время универсалов миновало?

Не будем говорить об Эйнштейне. Его разносторонние интересы и способности (математика, физика, искусство, философия, история наук) хорошо известны. Но другие? Быть может, кто-нибудь назовет среди ученых первой величины человека, не выходящего за пределы своей специальности? Нильс Бор? Но он автор оригинальных статей по вопросам философии, биологии, искусства, психологии, по специальным проблемам.

Циолковский? Кому не известно, что в нем слились самобытный мыслитель, астроном, математик, литератор и публицист. Или Вернадский - геохимик, эколог, географ, биохимик, организатор исследований, философ, историк и социолог науки. Или А. Чижевский - в молодости литератор, поэт, переводчик, талантливый живописец, а затем создатель гелиомедицины. Быть может, этот искомый тип ученого XX века - Джон Бернал, одна из универсальнейших голов за всю историю науки? Или Борн, Винер, Колмогоров, Семенов, Глушков? Где же он, узкий специалист?

Это, возможно, звучит парадоксально, но им является каждый из названных ученых. Каждый ученый в момент исследования конкретной проблемы действует как узкий специалист, то есть узко фокусирует для ее решения весь многообразный и разносторонний спектр своих знаний и способностей, развитых с помощью искусства, философии, частных наук.

(Г. Волков «Три лика культуры»)

Задание 4. Расскажите историю, которая произошла с героями картины Карла Брюллова «Последний день Помпеи» (прил. 3). Составьте текст-повествование по данной картине (завязка действия, развитие действия, кульминация, развязка).

Задание 5. Работа в группе. Представьте, что вы герои, изображенные на картине В. Перова «Охотники на привале». Что вы могли бы о себе рассказать? Включите в рассказ возможный между героями полилог.

Задание 6. Прочитайте предложенные ниже фрагменты из работ о художнике И. И. Левитане и его творчестве и выполните следующие задания:

Всмотритесь в картину И. И. Левитана «Владимирка» (прил. 3). Куда ведет этот нескончаемый проторенный большак под гнетом свинцового неба? К пересылочной тюрьме во Владимире, а дальше по «колесухе» в Сибирь на каторгу - к горькой разлуке, к беспощадным испытаниям, к унылой неволе.

Подберите музыкальное произведение, созвучное этой картине.

Опишите картину «Владимирка» и прочитайте свое описание на фоне подобранной музыки.

Все, что рождалось под его кистью, начинало петь. Поет свою светлую, хотя и печальную песню его «Золотая осень», нежно звучат тихие переливы монастырских колоколов в «Вечернем воне», полной радостных сил песней напоена «Весна. Большая вода».
(Композитор Д. Б. Кабалевский)

И. И. Левитан «Владимирка». 1892. Москва. Государственная Третьяковская галерея

Существуют интересные воспоминания художницы С. П. Кувшинниковой о том, как возник замысел знаменитого пейзажа. Левитан некоторе время жил во Владимирской губернии в имении Городок, близ станицы Болдино, Нижегородской железной дороги.«Однажды, возвращаясь с охоты, - пишет Кувшинникова, - мы с Левитаном вышли на старое Владимирское шоссе. Картина была полна удивительной тихой прелести. Длинная полоса дороги белеющей полосой убегала среди перелеска в синюю даль. Вдали на ней виднелись две фигурки богомолок, а старый покосившийся голубец со стертой дождями иконкой говорил о давно забытой старине. Все выглядело таким ласковым, уютным. И вдруг Левитан вспомнил, что это за дорога...

- Постойте. Да ведь это Владимирка, та самая Владимирка, по которой когда-то, звякая кандалами, прошло в Сибирь столько несчастного люда.

Грустными стали казаться дремлющие перелески, грустным казалось и серое небо.

Присев у подножья голубца, мы заговорили о том, какие тяжелые картины развертывались на этой дороге, как много скорбного передумано было здесь, у этого голубца.».

В картине, созданной под непосредственным впечатлением увиденного в природе, несомненно, отразились и воспоминания обо всем, что было связано с этими местами. Обычный, «уютный» пейзаж под кистью художника вылился в подлинную поэму вековой народной скорби и страдания. Тему дороги в картине «Владимирка» можно сравнить с главной темой песни, льющейся широко и задушевно, а тропинки - со светлыми и чистыми подголосками, ведущими свою самостоятельную мелодию. Тема дороги возникает сразу, звучит широко и мощно, затем постепенно затихает, удаляясь, и исчезает совершенно.

Музыкальные ассоциации возникают не случайно при внимательном рассмотрении картины «Владимирка». О многих полотнах Левитана можно сказать, что они «звучат», вызывая определенные музыкальные воспоминания. Таковы картины «Вечерний звон», «Околица», «Свежий ветер. Волга» и другие.

Левитан, прославившийся как мастер интимного, лирического пейзажа, «пейзажа настроения», в картине «Владимирка» поднимается до глубокого социального обобщения, не утрачивая при этом поэтичности и теплоты, свойственных лучшим его работам. (М.

Немировская «Из собрания государственного музея Эрмитаж») Задание 7. Сделайте сравнительный анализ двух фрагментов текстов. Определите, к какому функционально-смысловому типу относится каждый текст. Обоснуйте свою точку зрения, отразив особенности текстов в таблице.

Особенности текста	Описание	Повествование
Преобладание частей речи		
Типы построения предложений		

1

Я пытался опустить вниз свое «Вознесение», желая прописать кое-что в верхней части картины, но обычно безотказно действовавшая система блоков на сей раз не пожелала подчиниться моей воле, тогда я с силой потянул полотно вниз, оно сорвалось со стоек, с шумом рухнуло с более чем трехметровой высоты и провалилось в щель, служившую для того, чтобы опускать туда по мере надобности нижний край холста. В тот момент я нисколько не сомневался, что картина обязательно поцарапается, возможно, даже и вовсе сотрется, и три месяца работы пойдут насмарку, или, в лучшем случае, мне придется потерять уйму времени на скучнейшие и утомительные попытки привести ее в первоначальный вид.

(Сальвадор Дали «Дневник одного гения»)

2

В поредевшем саду далеко видна дорога к большому шалашу, усыпанная соломой, и самый шалаш, около которого мещане обзавелись за лето целым хозяйством. Всюду сильно пахнет яблоками, тут - особенно.

В шалаше устроены постели, стоит одноствольное ружье, позеленевший самовар, в уголке - посуда. Около шалаша валяются рогожи, ящики, всякие истрепанные пожитки, вырыта земляная печка. В полдень на ней варится великолепный кулеш с салом, вечером греется самовар, и по саду, между деревьями, расстилается длинной полосой голубоватый дым.

В праздничные же дни около шалаша - целая ярмарка, и за деревьями поминутно мелькают красные уборы. Толпятся бойкие девки-однодворки в сарафанах, сильно пахнущих краской, приходят «барские» в своих красивых и грубых, дикарских костюмах, молодая старостиха, беременная, с широким сонным лицом и важная, как холмогорская корова.

(И. Бунин «Антоновские яблоки») Задание 8. Напишите рассказ по одному из представленных ниже афоризмов (или по подобранному самостоятельно афоризму). Что должно быть изображено на картине, названной выбранным афоризмом? Используйте памятку «Как работать над рассказом».

Мал золотник, да дорог. Век живи, век учись. Одна - но пламенная страсть. Большому кораблю - большое плавание. Под лежачий камень вода не течет. Вот тебе, бабушка, и Юрьев день.

КАК РАБОТАТЬ НАД РАССКАЗОМ

Подумайте, о каком случае вы будете рассказывать, насколько он интересен и актуален для слушателей.

Сформулируйте тему (предмет речи) и главную мысль рассказа (предмет и что говорится о предмете).

Отберите необходимый материал из ваших воспоминаний и запишите тезисно. Дополните его материалом из других источников (если это необходимо).

Вспомните схему композиции рассказа (вступление, завязка действия, развитие действия, кульминация, развязка).

Составьте план рассказа, конкретизируйте его. Укажите композиционные части.

Обратите внимание на соразмерность частей рассказа. Вступление и заключение

составляют по 10-15% всего текста. Наиболее полно должно быть показано главное событие.

Используйте в рассказе диалог или отдельные реплики, элементы описания или рассуждения так, чтобы они помогали полнее представить ход событий и характеры людей, о которых вы говорите.

Напишите черновик рассказа, внесите исправления.

Запишите чистовой вариант рассказа.

Задание 9. Составьте рассказ по картине П. Федотова «Сватовство майора», используя сведения о художнике и его картине из книги П. П. Гнедича «История искусств». Проведите «экскурсию» (представьте, что ваши экскурсанты впервые видят эту картину). Используйте памятку «Как работать над рассказом по картине». ...

«Сватовство майора». За нее художник получил звание академика. Публика стояла перед этими картинами [вторая - «Свежий кавалер». -курсив наш] с нескрываемым удивлением и восторгом: это было откровение, новый мир, открытый художником. До сих пор русская жизнь в ее настоящем виде в живописи не появлялась. Картина Федотова была написана красками, которыми Гоголь писал свою «Женитьбу», опередив на несколько лет Островского с его высокохудожественными картинами из московской купеческой жизни.

(П. П. Гнедич «История искусств») КАК РАБОТАТЬ НАД РАССКАЗОМ ПО КАРТИНЕ

Прочитайте сведения о художнике.

Обратите внимание на название картины. Очень часто оно говорит нам о замысле художника, о том, что считал он в своей картине самым главным.

Рассмотрите картину, вдумайтесь в ее содержание (что здесь происходит и почему).

Постарайтесь представить, что было до момента, изображенного художником, что будет после него.

Подумайте, кого, в чем и как вы будете убеждать своим рассказом.

Сформулируйте тему и основную мысль рассказа; в зависимости от этого озаглавьте его. При этом заглавие вашего рассказа и название картины могут не совпадать.

Вспомните композицию рассказа. Учитывая, что кульминации должен соответствовать момент, изображенный на картине (ведь он самый важный!), составьте план.

Обратите внимание на соразмерность частей рассказа. Помните, что главное в нем - содержание картины!

Постарайтесь включить в рассказ диалог, элементы описания (обстановки, природы, внешнего вида людей), причем так, чтобы это помогало полнее представить ход событий, характеры героев.

Напишите черновик рассказа, затем после проверки и исправлений перепишите его.

П. А. Федотов «Сватовство майора». 1848. Санкт-Петербург. Русский музей

Задание 10. Проанализируйте, как реализуется рассуждение в приведенных ниже текстах научного, публицистического и художественного стилей.

1

Всякая человеческая деятельность несет в себе элементы творчества. Творческую

деятельность мы противопоставляем рутинной, но в чистом виде ни той, ни другой не существует.
Творчество - это процесс созидания нового, никогда ранее не существовавшего; способность делать работу, которая одновременно является оригинальной, неожиданной (новаторской) и полезной, отвечающей требованиям задания (соответствующей).
По самому глубинному смыслу этого понятия, творчество - это то, что противостоит шаблону, обыденности, стандарту, по крайней мере, только в таком смысле оно употребляется в этих заметках.
Исходя из этого можно сформулировать тезис: нет и не может быть рецептов, алгоритмов, заданных методов творчества.
Но вот парадокс: в любой сфере деятельности творчество предполагает высочайшее владение техникой своего дела. Математик должен виртуозно пользоваться формальными умозаключениями, писатель - словом, управленческий работник - информацией. Далее, творчество не может не следовать если не стандартам, то нормам и канонам высшего порядка. Правда, мы называем человека подлинно творческой личностью, если только он постоянно «взламывает» эти каноны и нормы, чтобы учредить новые, которые принимаются и воспринимаются всеми, пока новая яркая личность не предложит что-то новое. Но и эти предложения не произвольны, поскольку происходит подчинение закономерностям еще более высокого уровня. Поэтому нужны и талант, и вдохновение, чтобы эти новые идеи предложить.
На личностном уровне творчество требуется, к примеру, при решении производственных проблем и в повседневной жизни. На общественном уровне оноинициирует появление научных открытий, новых социальных проектов.
Экономическая сторона творчества - новые технологии, товары, услуги, новые рабочие места, конкурентоспособность организаций и специалистов.
Таким образом, свобода творчества не освобождает от законов природы и общества, в частности, от биологических, экономических и моральных законов, а предполагает глубочайшее их понимание и владение ими. (Из учебной литературы) 2
- Читали «Войну и мир», «Оливера Твиста», «Братьев Карамазовых»? - Нет, смотрел в кино. И только? Книги, разошедшиеся огромным тиражом на многих языках мира, остались где-то непрочитанными, и герои, однажды созданные писателем, нашли зрителя, а не читателя. При том тотальном, энергичном проникновении кино, до которого уже допустила проекционная техника, при том колоссальном и многообразном составе зрителей, которые в городах и селах, в странах цивилизованных и в странах отсталых собираются в кино, - не удивительно, что экранизация первая знакомит некоторых людей с давно существующими литературными произведениями. Грустно, может быть, но не удивительно. Даже при том высоком численном читательском уровне, который счастливо наблюдается в нашей стране, - через какие же плотные розовые очки можно высмотреть стариков-колхозников, которые прочитали и Пушкина, и Лермонтова, и Толстого, и Достоевского.
Еще немыслимей тешить себя надеждой, что в странах Африки или Южной Америки читают много и серьезно. Но вот кино, конечно, смотрят, и дошедшая туда экранизация все равно благо.
Тем не менее, разумеется, ни о какой подмене литературы кинематографией и речи быть не может, язык кино ни в коей мере не заслоняет исконную прелесть и силу печатного слова, и, скорей, наоборот, фильм, созданный по роману, способен вызвать интерес к литературной первооснове, желание перечитать снова ...
(А. Зархи «Отвечаю критикам» из сборника «Книга спорит с фильмом»)

3

- А для чего, собственно, создан человек? Это тоже вопрос весьма живописный. Почему художников тоже зовут творцами? Конечно, преувеличение, лучше было, когда - мастер. Художника в полном смысле никак творцом не назовешь. Он в лучшем случае пересоздал, но не создал. Но и творец, хотя это его никак не исчерпывает, не есть ли величайший художник?.. «В начале было Слово.» А собственно, и не слово, а логос, знание. Значит, образ мира

существовал раньше мира, до акта творения? И это был не просто образ мира, даже божественный. Образ - был богом!.. Понимаете, с чем мы имеем дело? С художником. Всегда сначала образ, а потом картина.
Это основа эстетики. Но картина ведь всегда для кого-то, кто способен понять или оценить. Ну, оценка наша, допустим, ему не важна. Он выше этого. А вот не верю, что не важна наша оценка! Не то, что мы похвалим, а то, что - поймем! Понимание, неодиночество
- в этом смысл творения, как и художественного создания. Чистым искусством, надо полагать, он не занимался. Да и никто, если вникнуть, не занимался. Это гордыня - искусство для искусства, унижение паче гордости. Все жаждут понимания, кто создает. А так, не понятно ли происхождение человека и зачем человек? Видеть творение! Не только пользоваться им и составлять его, как и всякая божья тварь, но - видеть! То есть понять и постичь. Поэтому, надо полагать, и создал он нас «по образу и подобию» . Иначе этого не понять, зачем уж человека - «по образу и подобию», чего ради? Не может же творец боготворить сам себя, чтобы копировать венец творения с себя же?..
(А. Битов «Человек в пейзаже») Задание 11. Сформулируйте главную мысль текста. Можно ли назвать такой тип речи рассуждением? Обоснуйте свое мнение.
Тот, кто видел однажды блокадный этот город, никогда не забудет его улиц, его воздуха, полного шелеста снарядов, странного сочетания войны, которая была не то чтобы рядом, на окраинах, а забиралась внутрь города, и быта - городского быта с очередями, толкучкой, заводской работой.
Все знаменитые петербургские архитектурные ансамбли на месте, так же прекрасны и мосты, и набережные, и дворцы - с той только разницей, что, как точно определил один ленинградец, они теперь не возвышают душу, а отягощают ее своей призрачностью, «обнаружилась в них способность не только принять смертное запустение, но и стать его принадлежностью вместе с знаменитой землей и коробками сгоревших домов».
Блокада не уходит вместе с иными событиями в тихие заводи прошлого, куда заглядывают лишь от случая к случаю. Особенность блокады - она как бы остается поодаль, но рядом, как нечто такое, что следует всегда иметь в виду. Время от времени с ней сопоставляешь и других и самого себя.
Трупы были на улицах, в квартирах, они стали частью блокадного пейзажа. Массовость смерти, обыденность ее рождали чувство бренности человеческой жизни, разрушали смысл любой вещи, любого желания. Человек открывался в своем несовершенстве, он был унижен физически, он нравственно оказывался уязвим. Сколько людей не выдерживали испытаний, теряли себя!
Рослый этот, красивый человек, умеющий вдумчиво слушать и также вдумчиво произносить только собственное, выношенное, просил не называть его имени. Он говорил сильно и убежденно не только о себе, но и о других, потому что он употреблял местоимение «мы». Он считал, что в первую очередь погибали физически слабые по здоровью, по возрасту, затем погибали честные, великодушные, не способные примениться к обстановке, где ожесточение и окаменелость души были необходимым условием выживания: «После блокады мир рисовался мне затаившимся зверем.
Я ведь встретил блокаду одиннадцатилетним. В таком возрасте трудно противостоять натиску чрезвычайных обстоятельств. Они навязывали свои критерии и ценности как единственно возможные. Я стал подозрителен, ожесточен, несправедлив к людям, как и они ко мне. Глядя на них, я думал: «Да, сейчас вы притворяетесь добрыми, честными, но чуть отними от вас хлеб, тепло, свет - в каких двуногих зверей вы все тогда обратитесь». Именно в первые послеблокадные годы я совершил несколько сквернейших поступков, до сих пор отягчающих мою совесть.
Выздоровление затянулось почти на десятилетие. Лет до двадцати я чувствовал в себе что-то безнадежно старческое, взирал на мир взглядом надломленного и искушенного человека. Лишь в студенческие годы молодость взяла свое и жажда полезной людям деятельности позволила стряхнуть с себя ипохондрию. Однако прежняя детская вера в безусловное всесилие и совершенство человека, раздавленная блокадой, уже никогда не возродилась».

(А. Адамович, Д. Гранин «Блокадная книга»)
Задание 12. Прочитайте статью Н.А. Иониной о Василии Васильевиче Верещагине. Какова основная идея статьи? Выпишите последнюю фразу статьи. Как можно развить данную мысль? Составьте рассказ-рассуждение по картине В. Верещагина «Апофеоз войны». Подберите музыкальное произведение, созвучное этой картине. Прочитайте рассказ на фоне подобранной музыки.
«Одни распространяют идею мира своим увлекательным словом, другие выставляют в ее защиту разные аргументы - религиозные, политические, экономические, а я проповедую то же посредством красок», - говорил этот суровый, мужественный и бесстрашный человек. Ему, Георгиевскому кавалеру, участнику нескольких войн второй половины XIX века претило «красивое» описание сражений с батальонами солдат в новеньких мундирах и с блестящими штыками наперевес, с гарцующими на породистых конях молодцеватыми генералами-победителями.
Благородная заслуга Василия Васильевича Верещагина перед человечеством как раз и заключается в том, что он развенчал эту красивую бравурность действительным показом кровавой сущности войны. Сила его картины была такова, что один прусский генерал советовал императору Александру II «приказать сжечь все военные картины художника, как имеющие самое пагубное влияние».

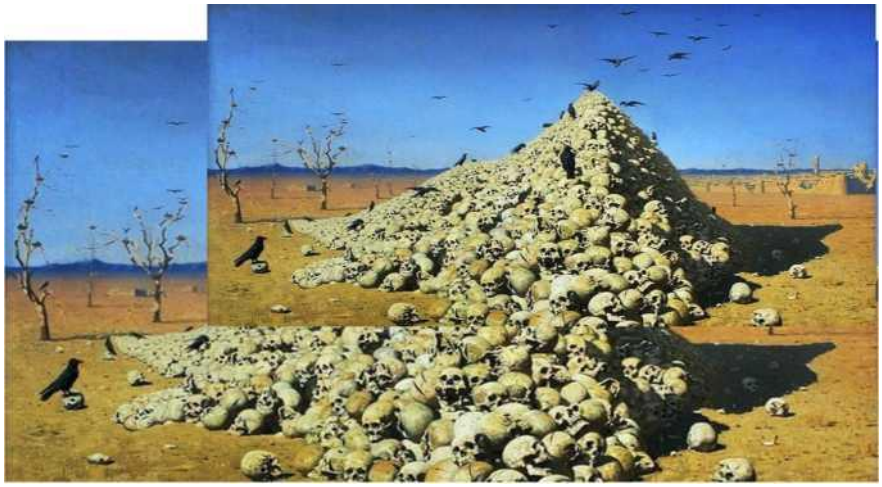

В. В. Верещагин «Апофеоз войны». 1871. Москва. Государственная Третьяковская галерея В середине XIX века Средняя Азия была предметом хищнических вожделений англичан, готовящихся захватить Туркестан. Присоединение его к России избавило эти народы от печальной участи колониальных рабов Англии, но в то же время русский царизм тоже вел здесь войну.
В. В. Верещагин поехал в Туркестан без какого-либо предвзятого отношения к войне. Его интересовали новые страны, новые народы, но вскоре ему пришлось и самому участвовать в войне.
В. В. Верещагин был прапорщиком, «состоявшим при туркестанском генерал- губернаторе, носил штатскую одежду и пользовался свободой действий и передвижений, необходимых для того чтобы зарисовывать и писать увиденное. До весны 1862 г. без устали зарисовывал природу, народные типы, сцены быта Средней Азии».
Впоследствии все свои туркестанские картины (вместе с этюдами) художник объединил в серию, чтобы усилить идейное воздействие на зрителя. Следуя одна за другой, эти картины разворачивали перед зрителем весь сюжет («Нищие в Самарканде», «Опиумоеды», «Продажа ребенка-невольника» и др.). В полотне «Самаркандский зиндан» В. В. Верещагин изобразил подземную тюрьму-клоповник, в которой были погребены съедаемые заживо узники. Жестокой пыткой был для них каждый час пребывания в этой тюрьме. И только падающий сверху свет, который растворяется в вечернем мраке подземелья, связывал заключенных с жизнью. Центральное место среди туркестанских картин В. В. Верещагина занимают батальные полотна, которые он объединил в серию

«Варвары». Заключительным полотном этой серии является всемирно известная картина. Среди раскаленной степи, под жгучими лучами солнца, изображена пирамида из человеческих черепов, вокруг которой вьются вороны. Картина воспроизводит одну из пирамид, которые не раз складывались по приказу Тамерлана из голов, завоеванных и истребленных им народов. Сооружались такие пирамиды и в новое время - уже по приказу среднеазиатских ханов.

Однако картина В. В. Верещагина носит не столько конкретно-исторический, сколько символический характер. Полотно «Апофеоз войны» - это изображение смерти,

уничтожения, разрушения. Детали ее: мертвые деревья, полуразрушенный безлюдный город, высохшая трава - все это части одного сюжета. Даже желтый колорит картины символизирует умирание, а ясное южное небо еще больше подчеркивает мертвенность всего окружающего.

Даже такие детали, как шрамы от сабельных ударов, дыры от пуль на черепах «пирамиды», еще явственнее выражают идею произведения. Чтобы полнее выразить ее, художник пояснил это надписью на раме: «Посвящается всем великим завоевателям: прошедшим, настоящим и будущим».

Продолжая эту мысль художника, замечательный русский критик В. В. Стасов писал: «Здесь дело не только в том, с каким именно мастерством Верещагин написал своими кистями сухую пожженную степь и среди нее пирамиду черепов, с порхающими кругом воронами, отыскивающими еще уцелевший, может быть, кусочек мясца. Нет! Тут явилось в картине нечто более драгоценное и более высокое, нежели необычайная верещагинская виртуальность красок: это глубокое чувство историка и судьи человечества...»

В Туркестане Верещагин насмотрелся на смерть и трупы, но он не огрубел и не отупел, чувство не потухло в нем, как у большинства имеющих дело с войною и убийствами. У него сострадание и человеколюбие только выросли и пошли в глубину и в ширину. Он не об отдельных людях стал жалеть, а посмотрел на человечество и идущую в глубь веков историю - и сердце наполнилось у него желчью и негодованием. Что Тамерлан, которого все считают извергом и позором человечества, что новая Европа - это все то же!»

Задание 13. Французский философ и историк Ипполит Тэн в книге «Философия искусства» говорит о том, что произведение искусства является не только частью творчества художника, которое выражает единство стиля, но и воссоздает акустику времени, «чтобы понять какое-нибудь художественное произведение, художника или школу художников, необходимо в точности представить себе общее состояние умственного и нравственного развития того времени, к которому они принадлежат .здесь таится первичная причина, определяющая все остальное». Согласны ли вы с мнением ученого? Можно ли то же сказать о музыканте, деятеле кино, писателе и их творчестве? Составьте сообщение-рассуждение на тему «Творец и его эпоха».

Задание 13. Расскажите историю, которая произошла с героями картины Карла Брюллова «Последний день Помпеи». Составьте текст-повествование по данной картине (завязка действия, развитие действия, кульминация, развязка).

В. Г. Перов «Охотники на привале». 1871. Москва. Государственная Третьяковская галерея

Задание 14. Работа в группе. Представьте, что вы герои, изображенные на картине В. Перова «Охотники на привале». Что вы могли бы о себе рассказать? Включите в рассказ возможный между героями полилог.

В. Г. Перов «Охотники на привале». 1871. Москва. Государственная Третьяковская галерея

Задание 15. Определите, какой функционально-смысловой тип речи уместно использовать при анализе каждой картины

Н. Н. Ге «Что есть истина?» Христос и Пилат. 1890. Москва. Государственная Третьяковская

галерея

В. Е. Маковский «Объяснение».1889. Москва. Государственная Третьяковская галерея

ТК 5 Научный стиль речи

Задание 1. Определите функционально-стилевую принадлежность каждого слова, какие слова имеют нейтральный характер (являются межстилевыми).

Иконопись, завороженный, болтовня, ваяние, игра, милосердие, объект, жалко, амвон, дать оценку, дружественный визит, обговорить, работа, адресант, плиссе, лаконичный, тоталитаризм, поразительный, дрыхнуть, глянцевый журнал, соната, отроковица, лакомый кусочек, архитектура, ассортимент товаров, брифинг, застопорить, черный пиар, подружка, ассимиляция, истец, хижина, аппликация, акустика, монтаж, киномания.

Задание 2. Определите, к какому стилю принадлежит каждый фрагмент текста. Каким темам посвящены тексты? Выделите ключевые понятия каждого текста.

1

Множественность существующих определений понятия «межкультурная коммуникация» связана, очевидно, с одной стороны, с прозрачностью семантики данного термина, что легко позволяет использовать его без строгой дефиниции, а с другой - с выделением авторами определений той или иной составляющей этого понятия в зависимости от целей исследования. В работах последних лет используются также такие понятия, как «межкультурная коммуникация», «кросскультурная коммуникация/общение», «диалог культур».

2

Google-чтения проводились уже в третий раз, но в этом году организаторы приготовили для зрителей сразу несколько интересных новшеств.

Одним из них были созданные художниками проекта пейзажи: Москва, заросшая желтыми цветами, Ершалаим на фоне огромных бутонов роз и другие картины, вдохновленные романом, которые в режиме прямой трансляции появлялись за спиной человека, читающего роман.

Как и обещали организаторы, самой яркой и зрелищной оказалась одна из ключевых сцен романа, завершающая первый день чтений. Зрители и участники с помощью уникальной технологии «видео 360 градусов» и декораций «нехорошей квартиры» (воссозданной на «Мосфильме») оказались телепортированы на бал у сатаны.

3

Про контору, где я тружусь, нельзя сказать, что она забыта Богом.Забыть можно то, что знал. Наша редакция помещается в двухэтажной халабудке, вид которой ничем не отличается от склада деревянных ящиков во дворе овощного магазина. Раньше здесь селился издательский отдел какого-то научного института. Потом институт приказал долго жить, а отдел поднатужился, издал собрание анекдотов и тем самым не только выпрыгнул из могилы, но и выбил себе делянку на издательском поле.

4

1.1. Внутриуниверситетский конкурс «Лучший оратор» (далее - Конкурс) проводится с целью развития у студентов интереса к русскому языку, повышения уровня языковой и коммуникативной компетенции студентов, повышения престижа учебных дисциплин
«Русский язык и культура речи», «Риторика» в Российском государственном профессионально-педагогическом университете, а также поддержки одаренных студентов.
5
Тесситура - [ит. tessitura] - муз. Высотное положение звуков в музыкальном произведении по отношению к диапазону певческого голоса или музыкального инструмента; соответствие тесситуры характеру голоса певца или техническим возможностям данного инструмента является одним из условий художественного исполнения (естественности, свободы, красоты звучания и т. п.)
6
Аннотация: Государственная Третьяковская галерея, Москва... В его батальных полотнах публицистически остро, с жестким реализмом - и в то же время эпически- масштабно - раскрывается изнанка войны. Знаменитым символом всей серии стала картина
«Апофеоз войны» (1870-1871, Третьяковская галерея), изображающая груду черепов в пустыне; на раме надпись: «Посвящается всем великим завоевателям: прошедшим, настоящим и будущим».
Год создания: 1871
Техника: Холст, масло. Размеры: 127*197
Дата размещения: 13.04.2006
7
Мы редко встречаемся друг с другом. У нас нет культуры постоянных общений. Мы привыкли жить каждый внутри себя. Нам надо научиться общему языку - это первое. Легче иметь общий язык со своими единомышленниками - ну, правда, сейчас мало единомышленников. Но это не так трудно, намного труднее научиться говорить с другими людьми, которые совершенно иначе думают.
Надо научиться ценить других людей за то, что они другие, совсем не требовать, чтобы они были похожи на нас. Ведь если бы мы все были однотипные, мы бы просто не выжили как биологическая единица. Мы живем потому, что мы разные.
8
В последнее время значительно повысился интерес к культуре в целом, к национальным культурам, к национально-ментальному в общественном интеллектуальном развитии. Интенсифицировались культурологические исследования в области языка, особенно в связи с бурным развитием антропологической лингвистики, психолингвистики, социолингвистики, лингвокультурологии.
При этом во многих исследованиях наблюдается тенденция к интерпретации языка как явления национальной культуры. Все чаще звучат идеи о том, что язык - это явление культуры или составной компонент культуры общества.
9
Как только вошел я в аудиторию, я почувствовал, как личность моя исчезает в этой толпе молодых веселых лиц, которая в ярком солнечном свете, проникавшем в большие окна, шумно колебалась по всем дверям и коридорам.
Чувство сознания себя человеком этого огромного общества было очень приятно. Но из всех этих лиц не много было мне знакомых, да и с теми знакомство ограничивалось
кивком головы и словами: «Здравствуй, Иртеньев!». Вокруг же меня жали друг другу руки, толкались, слова дружбы, улыбки, шуточки сыпались со всех сторон. Я везде чувствовал связь, соединяющую все это молодое общество, и с грустью чувствовал, что связь эта как-то обошла меня.
10
Наибольшее искусство в области прически наблюдается в эпоху рококо, когда сложность и изощренность в укладке волос с помощью париков, кружев, цветов, лент, гребней и др. достигает вершины. Ведущую роль в этот период играла Франция. После Французской

революции прическа упростилась, укоротилась, и парики исчезли. Пышные прически рококо отошли.

В эпоху ампир в моду входит укороченная прическа наподобие античной, в эпоху бидермейера становится популярной прическа из гладко зачесанных волос на прямой пробор, с пучками или узлами из волос по бокам и на темени головы. Более сложная прическа из начесов входит в моду около 1900 г. Принципиальное изменение в прическу вносит мода на коротко стриженные волосы, появившаяся около 1920 г. и популярная до наших дней.

Задание 2. Определите тип каждой из представленных ниже дефиниций. Обоснуйте свое мнение, выделяя родовые и видовые признаки в квалификационных дефинициях и указывая на отсутствие каких-либо из них в ситуативных.

Образец: Литота - стилистическая фигура (родовой признак), состоящая в подчеркнутом преуменьшении, уничижении, недоговоренности, например:«он не блещет умом» (1-й видовой признак); иногда литота имеет характер обратной гиперболы, например: а сам с ноготок (Некрасов) (2-й видовой признак).

Кич (китч) - произведения массового искусства, отличающиеся обычно яркой, броской формой и примитивным содержанием, рассчитанные на невзыскательный вкус, развлечение, конъюнктуру (коллаж, видеоклип и т. п.).

Фрезе - самая древняя форма бороды вообще, ее носили семиты в Вавилонии; это, собственно говоря, бакенбарды вместе с бородой, но без усов.

Режиссер - художественный руководитель спектакля, фильма, радио- и телепередачи, эстрадных и цирковых программ; постановщик.

В отличие от байки, бумазея окрашивается в разные цвета. Ее второе название - бомбаст.

Верлибр - свободное стихосложение, версификация, опирающаяся на интонационную соразмерность строк, а не на традиционную рифму и строгий порядок расположения ударных и безударных слогов.

Версификация - стихосложение (отсюда также - вирши). В отношении других видов искусства это слово употребляется в ироническом смысле: надуманная ложная возвышенность, выспренность, излишняя витиеватость стиля, усложнение простых и ясных форм.

Ви'дение - визуальное мышление; психология искусства.

Виде'ние - идеальный зрительный образ, преследующий художника, иногда на протяжении всей жизни.

Кожа - искусство выделки кожи было известно уже в древние времена. В исторические эпохи кожа использовалась в основном для обуви, а также для некоторых видов одежды (головные уборы, кожаные штаны в XVIII в.). Только в новое время стало возможным широко использовать кожу не только для спортивных целей, но и для выходной мужской и женской одежды.

Трубадуры - поэты-певцы и поэтическая школа на юге Франции, севере Италии и востоке Испании в XI-XIII вв., разрабатывавшая любовно-рыцарскую тематику и создавшая свыше 900 стиховых форм, многие из которых существуют и поныне (баллада, серенада, сонет и т. д.).

Задание 3. Сформулируйте квалификационные и ситуативные дефиниции приведенных терминов, выберите ряд терминов по вашей специальности.

Канотье, аппликация, набивная ткань, туника, дефиле.

Ренессанс, живопись, архитектура, иконография, поп-арт.

Филология, язык, речь, грамматика, стилистика.

Нотная грамота, аранжировка, сольфеджио, увертюра, секстет.

Сценарий, съемочный процесс, продюсер, дикторский текст.

Филировка, слайсинг, колорирование, стайлинг, болояж.

Задание 4. Определите, в каких дефинициях допущены ошибки. Запишите правильный вариант.

Сюрреализм - бесконтрольность сознания; внимание - прилагаемые усилия с целью что-то

увидеть; инерция - бездеятельность, отсутствие активности, инициативы; регресс - обратное движение; лидер - лицо, пользующееся наибольшим авторитетом в каком-либо коллективе; полька - прыжковый танец; компиляция - механическое соединение исследований; феномен - суперчеловек или необычное явление.

Задание 5. Выделите языковые особенности, позволяющие отнести текст к научному стилю. Определите цель текста и функционально-смысловой тип речи. Обоснуйте свое мнение.

Рим нельзя себе представить без овальной площади перед собором святого Петра, обнесенной колоннадой; без площади Пьяцца дель Пополо, замыкающейся, как кулисами, двумя совершенно одинаковыми купольными храмами, откуда лучами расходятся три длинные прямые магистрали, разрезая хаос переулков; без широкой Испанской лестницы, которая зигзагами, расходясь надвое и снова смыкаясь, поднимается на холм к двухбашенной церкви; без пышного фонтана Треви; без мрачного великолепия многочисленных католических церквей. Все это - барочные сооружения, дух и буква барокко. Останки римской древности, Форум, Пантеон, Колизей, акведуки, подземные катакомбы, а с другой стороны, нынешний конструктивизм и «вневременные» трущобы окраин, перемежаясь с архитектурой барокко, - все вместе образует тяжелый и прихотливый ансамбль «вечного города»: смесь древности и современности, величия и унижения, роскоши и убожества. Хотя Италия в X веке была унижена, а не возвышена, хотя ряд стран в результате Реформации отпал от католической церкви, Ватикан оставался всемирным центром католицизма, и теократическое папское государство не щадило средств на декорум. Строительство в Риме по размаху и богатству не уступало строительству французских Людовиков.

Посмотрим сначала на фасад какой-нибудь из римских церквей. В обработке фасадов, уже вовсе не имевших никакой конструктивной соподчиненности с планом здания, зато ориентированных на живописную связь с внешним окружением, проявились, как в первичной клетке, многие характерные черты стиля. Вот церковь Иль Джезу - ордена иезуитов, не так давно перед тем основанного. Это еще раннее барокко - конец X века. Общий тип фасада - традиционный (уже давно фасады итальянских церквей строились по такой схеме: двухъярусный, расчлененный на пять полей в нижнем ярусе и на три - в верхнем, увенчанный фронтоном). Так же построен, например, фасад ренессансной церкви Санта Мария Новелла во Флоренции. Но теперь впечатление от фасада изменилось. В Иль Джезу он выглядит более телесным, слитным и словно подвижным. Прежде фасад расчленялся одинаковыми пилястрами на равномерные, равноценные части; теперь формы сгущаются и набухают к центру: кажется, что они идут к центру, выступая вместе с тем вперед. Пилястры сгруппированы попарно - вернее, по краям их две, в следующей группе к ним присоединяется еще третья полупилястра, как бы заслоняемая ими, а у самого портала плоская пилястра превращается в круглящуюся полуколонну; то же в верхнем ярусе. Выпуклости стали сильнее, а ниши глубже, выступающие и отступающие формы создают сочную игру теней, поверхность вибрирует, по ней пробегает движение двух встречных волн. Тут же, кстати, и сами волны - большие волноподобные фигуры, волюты, соединяющие верхний ярус с нижним.

. Д. Дмитриева «Краткая история искусств») Задание 5. Выделите языковые особенности, позволяющие отнести текст к научному стилю.

Определите цель текста и функционально-смысловой тип речи. Обоснуйте свое мнение.

1

Подлинный звукорежиссер - настоящий артист, соратник и единомышленник исполнителя, человек, способный создать необходимую атмосферу, гарантирующую наибольшую отдачу исполнителя, а следовательно, и наилучший результат записи. А для этого звукорежиссеру нужны глубокая эрудиция, превосходный вкус, огромная работоспособность и, конечно, «талант».

(Г. Рождественский «Рождение звукового образа») 2

Профессия «звукорежиссер» возникла в России одновременно с началом регулярного радиовещания. Специфические особенности эфира и записи радиопрограмм требовали обработки звуковых сигналов, производимой специалистами, обладавшими музыкальным образованием и знанием радиовещательной техники. Обработка звуковых сигналов включает

в себя совокупность различных технологических приемов, способствующих получению необходимого качества звучания радио- и телепередач у слушателя с учетом реальных возможностей каналов и трактов звукового вещания.

Широкое применение компьютерных технологий в аудиопроизводстве, быстрое развитие коммуникационной сети Интернет, развитие шоу-бизнеса и индустрии развлечений, резкое усложнение звуковой аппаратуры повысили спрос на специалистов широкого профиля, компетентных в музыке, умеющих работать в различных жанрах звукорежиссуры на разнообразной аппаратуре с использованием новейших технологий, в том числе и компьютерных.

Звукорежиссер осуществляет обеспечение съемок, записей, эфиров, монтажей, озвучивание всех видов передач и несет ответственность за художественное и техническое качество звуковой продукции, являясь руководителем и организатором всего процесса звукозаписи, который осуществляет в соответствии с трактовкой исполнителей и замыслом режиссера, находясь в тесном взаимодействии с другими подразделениями.

Звукорежиссер - специалист, имеющий подготовку как музыкальную, так и техническую. Ясное представление об электроакустическом процессе, происходящем в тракте звукопередачи, знание аппаратуры для его обработки позволяют звукорежиссеру воспроизвести звуковую картину без нарушения натуральности звучания.

(Из статьи «Профессия “звукорежиссер”») Задание 6. Выделите языковые особенности, позволяющие отнести текст к научному стилю. Определите цель текста и функционально-смысловой тип речи. Обоснуйте свое мнение.

В первой половине 17 века во всех европейских странах наблюдается резкая перемена в отношении испанского вкуса и моды. Маньеристическая мода господствовала целых пятьдесят лет, а в начале 17 века отступила.

В своем развитии она дошла до абсурда: одежда превратилась просто в футляр, совершенно не связанный с человеческим телом и его пропорциями. Модная стилизация, до которой дошли дамский райфрок и закрепленный лиф, сделанные как самостоятельные части одежды и очень основательно, не имеет аналогий в истории моды.

Наиболее сильный отпор испанская мода получила в Голландии, конечно, только со стороны состоятельных и самоуверенных мещан, в руках которых были сосредоточены управление городами, землей, государством и, главное, торговля.

Представители этого класса, называемые регентами, были сторонниками консервативной одежды прошлых эпох и имели влияние на формирование европейской одежды этого периода. Их костюм, в основе еще позднеготический, был скромного покроя, темных тонов; шился он из простых суконных тканей, умеренно дополненных белыми воротниками и манжетами из полотна или батиста.

Но, разумеется, и в этот костюм регентов проникли элементы испанской моды, особенно в южных Нидерландах; они проявлялись в форме воротников, также собранных вокруг шеи, которые здесь достигли, можно сказать, размеров мельничного жернова. Но и тогда были денди.

Они использовали элементы испанской моды, доведя их опять до абсурда. Основой нового костюма остаются такие давно известные части одежды, как, например, испанский конусообразный плащ, только теперь они повторили его стилизованную форму еще раз в покрое штанов, т. н. рингграве, манжет и шляп. Снова здесь повторяется треугольник, но общий силуэт костюма все таки смягчился. Этому способствовали кружева, ленты и батист.

Мода нидерландских мещан (за исключением упомянутой эксцентричности) сохранила достоинство и умеренность, что найдет свое продолжение в дальнейшем развитии моды. Голландская мода одержала победу над деформированной испанской одеждой периода маньеризма и оказала решающее влияние на европейскую одежду первой половины 17 века.

Тогда же возникают и национальные моды во Франции, Фландрии, в Германии и в Чехии. В Чехии, например, по голландской моде одеваются мещане и дворяне, а в Англии эту моду заимствовали пуритане и торговцы.

В тридцатых годах в европейских салонах находят себе применение элементы немецко-шведской военной формы, которая появилась во время Тридцатилетней войны.

Дворяне тогда позировали перед художниками в легкой свободной куртке, не разрезанной в талии, с длинными фалдами, которая пришла на смену плотно застегнутой и подбитой ватой испанской куртке. Она была изготовлена из шелка или атласа, мужественный вид ей придавали погоны.

Эта куртка украшалась кружевным воротником, который весьма «легкомысленно» ниспадал с плеч. Узкий пояс с подвешенной шпагой сменила широкая развевающаяся лента, которая носилась через плечо. Первоначально она была частью форменной одежды того времени.

(Л. Кибалова «Тридцатилетняя война (16181648)») Задание 7. Выделите языковые особенности, позволяющие отнести данный текст к научному стилю. Определите цель текста и функционально-смысловой тип речи. Обоснуйте свое мнение.

Проблема реконструкции национального этнического образа (в частности, русского), несмотря на некоторый конъюнктурный подтекст, является одной из наиболее актуальных в лингвокультурологии, о чем свидетельствует обширная литература.

В данной работе сопоставляются «портреты» русской национальной личности, полученные разными авторами в ходе анализа различных по типу языковых источников этнокультурной информации, и предпринимается попытка выявить причины несовпадений между такими источниками.

Специфика восприятия русским (русскоязычным?) человеком самого себя может быть выявлена, к примеру, на материале ассоциативных экспериментов, где испытуемым предлагается дать реакции на слово-стимул русский.

Данные эксперимента О. А. Горюновой поданы, к сожалению, весьма конспективно; из черт русского национального характера приводятся только три: доброта, простота, открытость [Горюнова 1995: 36].

Представим материалы эксперимента, проведенного среди разных возрастных и социальных групп жителей г. Екатеринбурга (преимущественно студенчества) в 1997 г. (реакции на слово-стимул русский приводятся в порядке убывания частотности): широкая натура, рубаха-парень, ленивый, простой, добрый, отзывчивый, дружелюбный, веселый, гостеприимный, щедрый, терпеливый, беспечный, бесшабашный, беззаботный, дурак, олух, наглый, хам, гордый, трудолюбивый.

Несколько иные результаты получены при осуществлении текстовых экспериментов И. М. Кобозевой [Кобозева, 1995]. Испытуемым предлагалось осуществить: а) свободную интерпретацию псевдотавтологии типа X есть X, X это X, где X - этноним (в том числе русский); б) заполнение пропусков в конструкции типа Как истинный русский, он ... , Он по-русски ...

Автор считает, что такая методика даст более объективную информацию о стереотипах национальных характеров, чем та, которую можно добыть с помощью прямых вопросов вроде: «Каков, по вашему мнению, характер англичанина?» [Кобозева 1995: 151].

Получены следующие характеристики русского (в порядке убывания частотности): бесшабашный, щедрый, ленивый, необязательный, простодушный, бестолковый, неорганизованный, бесцеремонный, широкая натура, поверхностный, нелюбопытный, приятный [Кобозева 1995: 131].

На их базе автор строит обобщающую характеристику: «.русский исходит из того, что в мире в конечном счете побеждают добро и правда, и стремится жить в соответствии с этими принципами, не стесняя себя во всем остальном»; при этом автор полагает, что отрицательные качества русских (лень, необязательность, неорганизованность) тоже совместимы с этой характеристикой: «Действительно, личное трудолюбие, сообразительность, соблюдение порядка и даже верность своим обязательствам не столь существенны, если добро и правда в мире рано или поздно торжествуют» [Кобозева 1995:115].

Симптоматично, что пропозицию «русскому свойственно верить» [там же, 114], на развертывании которой основаны приведенные выше выводы, автор берет за пределами своего исследования. Цепочка умозаключений здесь такая: щедрость и бесшабашность объединяются

через идею добра.
Именно идея добра, по мнению И. М. Кобозевой, определяет те установки, которые отражаются в семантике глагола верить.
(Е. Л. Березович «Русская национальная личность в зеркале языка: в поисках объективной методики
анализа») Задание 8. Определите, к какому подстилю относится каждый из фрагментов текстов, представленных ниже.

1

Цель работы - рассмотреть жанровое своеобразие иконы, ее историю, образную систему и значение для культуры русского народа.
Изучение иконописи возможно по нескольким направлениям. Одни исследователи сосредоточивают все внимание на фактической стороне дела, на времени возникновения и развития отдельных школ. Других занимает иконография (идентификация, описание, классификация и интерпретация символов, тем и предметов изобразительного искусства). Третьи акцентируют внимание на интерпретации религиозно-философского смысла иконы. В настоящей работе мы рассмотрим особенности русской иконописи, частично объединив данные подходы.
Работа состоит из введения, двух глав, заключения и списка литературы.

2

Научные деятели редко испытывают нервные потрясения. У них нет времени на такую роскошь. Почему волнения отступают, когда человек занят? Психологи объясняют это действием следующего закона: для любого человеческого ума, даже самого гениального, невозможно в один и тот же промежуток времени обдумывать более чем одну проблему.

3

Пассионарный толчок I в. к середине II в. породил Византию, Великое переселение народов и Славянское единство. Эти три феномена находились в IX в. на рубеже фазы надлома и инерционной фазы этногенеза.
Византии предстоял расцвет культуры, славянству - расширение ареала, а Франкской империи, созданной Карлом Великим в 800 г., угрожала неотвратимая судьба -
в недрах ее, как в соседних Скандинавии и Астурии, шел инкубационный период нового пассионарного взрыва, в следующие IX-X вв. разорвавшего железный обруч Каролингской империи и зачавшего феодально-папистскую Европу, гордо
назвавшую себя, и только себя, «христианским миром».

4

Если вы рисуете крупный план в перспективе, определите место для трех возможных проявлений стекла, которые вам нужно изобразить. Глядя прямо сквозь стекло, вы увидите там искаженную реальность либо цветы, сладости, стеклянные фигурки и прочие безделушки, если это стекло буфета. В зависимости от его окраски предметы будут казаться цветными или темными. Цвет стекла сгущается, если глядеть на него сбоку, под углом, и тогда уже ничего сквозь него не видно.

5

Это по существу первое системное описание особенностей использования языка в деловом общении, стилевой природы устной и письменной форм деловой речи. Эти особенности раскрыты на примере распространенных жанров обеих форм речи: контракты, деловые письма, докладные и служебные записки, приказы, постановления, с одной стороны, и деловые переговоры, совещания, собрания, публичные выступления, с другой стороны.
Информация о языковом облике жанров сопровождается методическими указаниями по их составлению (проведению) и использованию.
Для студентов высших учебных заведений, обучающихся по специальностям «Менеджмент», «Управленческий аудит», «Маркетинг».

6

Как называть эту «предсонатную» форму? Если собрать названия, применяемые по

отношению к описанным формам первых частей старинных сонатных циклов, присоединив к ним возможные другие, получится следующий список: Старинная рондообразная форма. Модулирующее рондо.

Форма старинного концерта (или: староконцертная форма - чередование темы и интермедий аналогично tutti и соло) - один из лучших терминов, верно указывающий на жанровые истоки формы.

«Круговая» форма (тема проводится как бы по кругу тональностей - принцип этого рода форм).

Кроме того, применяются и термины более частного порядка. Многие авторы предпочитают не применять никакого общего термина, ограничиваясь указанием жанровой сферы применения («формы концертов», «формы прелюдий», «формы сонат»).

7

Она просуществовала почти 2000 лет, пока ее не вытеснили в 12 веке до нашей эры пришедшие с севера греки. Поразительные по красоте и тонкости вкуса памятники оставила нам эта культура.

Когда англичанин Артур Эванс со своими помощниками начал в 1900 г. раскопки на острове Крит, его ожидали здесь интереснейшие находки. Самый большой дворец - Кносский сохранился лишь частично.

Он состоял из сотен различных помещений, сгруппированных вокруг большого парадного двора. В их числе были тронный зал, колонные залы, смотровые террасы, даже ванные комнаты. Эти водопроводы и ванны сохранились до наших дней. Стены ванных комнат украшают столь подходящие для такого места росписи, изображающие дельфинов и летающих рыб.

Задание 9. Прочитайте определения понятия «культура». В каком подстиле написано каждое определение. Обоснуйте свое мнение, выделяя языковые особенности.

1

Культура [лат. cultura] - исторически определенный уровень развития общества, творческих сил и способностей человека, выраженный в типах и формах организации жизни и деятельности людей, в их взаимоотношениях, а также в создаваемых ими материальных и духовных ценностях; различают материальную и духовную культуру; в более узком смысле культуру относят к сфере духовной жизни людей.

2

Культура - понятие многосложное, трудно поддающееся однозначным определениям. Не вдаваясь в них, подчеркнем лишь главное: культура - это то созданное и накопленное человечеством богатство (материальное и духовное), которое служит дальнейшему развитию (культивированию!), приумножению созидательных, творческих возможностей, способностей общества и личности или, иначе говоря, экономическому, социальному, политическому прогрессу.

3

Таким образом, культура может быть определена как социально значимая творческая деятельность, включающая в себя предметные результаты деятельности людей (машины, сооружения, результаты познания, нормы управления, права, морали и т. д.), а также человеческие силы и способности, реализуемые в деятельности (знания, умения, навыки, уровень интеллекта, нравственного и эстетического развития, мировоззрения, способы и формы общения людей).

Существование многих объяснений явления культуры вполне справедливо. Различные фундаментальные отрасли знаний предметом своего изучения имеют культуру: философия культуры, психология культуры, акмеология культуры.

Задание 79. Объясните значение слов иноязычного происхождения.

Хронология, синхронный, полифония, реставрация, гидрофобия, фонограмма, этнография, атеизм, нигилизм, плюрализм, витальный, аудирование, каллиграфия, археология, статичность, асинхронный, дезориентация, деидеологизация.

Задание 80. Подберите к русским словам и словосочетаниям терминологические синонимы иноязычного происхождения.

Происхождение, уподобление, соединять, закреплять, приспосабливать, крайне неприятный, невыраженный, краткость, перерыв, объединение, исполнение, цель, умственный, соответствующий, воспроизведение.

Задание 10. Подберите к предложенным терминам слова с антонимическими значениями.

Интегрировать, аналитический, ассоциация, ассимиляция, микроскопический, баланс, гомогенный, социальный, адаптация, дистантное (общение), аморфный, перспектива, централизация, конкретизировать, имплицитный.

Задание 11. Укажите, какие словосочетания являются научными фразеологизмами.

Прямой угол, точка замерзания, воздушная перспектива, пойти навстречу, ушная раковина, звонкие согласные, адамово яблоко, точка пересечения, сложноподчиненное предложение, камень преткновения, точка кипения, конечный продукт, начать с азов, ноу- хау, солнечное сплетение, прямой угол, скрипичный ключ.

Задание 12. Определите, какие термины являются специальными терминами, а какие общенаучными.

Функция, акцентуация, тоника, уравнение, система, диссонанс, консонанс, акцент, стадия, ресурс, дегидратация, онтогенез, фактор, интенция, интерлюдия, назальный, протоpенессанс, синекдоха, симфонизм, цикл, эквивалент, эзотерический, алгоритм, диссоциация.

Задание 13. Определите, какие прилагательные выражают рациональную оценку.

Принципиальный, проблемный, удивительный, актуальный, интенсивный, замечательный, кардинальный, всесторонний, значимый, достоверный, фундаментальный, углубленный, реальный, злободневный, систематический, исчерпывающий, результативный, аналогичный, тождественный, изученный, роскошный, оптимальный.

Задание 14. Определите, в каких предложениях нарушены нормы лексической сочетаемости. Исправьте ошибки.

1. Например, в картине Тициана «Кающаяся Магдалина» переходы цвета на лице медленны, но неравномерны. 2. Им приходится совершенствовать свои технологии, выкладывая большие денежные инвестиции для успешного выхода на рынок. 3. В последние десятилетия изучению феномена рок-культуры оказывается все больше внимания. 4. Синхрония - метод исследования, при котором используется все синхронно. 5. Геноцид - полное уничтожение какой-либо расы, народа или народных признаков. 6. Канон в искусстве- это совокупность правил, приемов, считающихся каноническими. 7. Продюсер должен совмещать в своем лице несколько профессий. 8. Далее в статье приводится целый ряд примеров, иллюстрирующих справедливость применения Noise Gate при записи музыкальных инструментов. 9. Развитие этой темы пришлось на фильм Глеба Панфилова
«Валентина». 10. Во второй части Н. Кириллова сконцентрировалась на мастерской режиссера Глеба Панфилова.

Задание 15. Определите, в каких предложениях нарушены нормы уместности употребления слов в академическом научном тексте. Исправьте ошибки.

1. Бурное развитие «сленга» приходится на 60-е гг. XX в. 2. В реферате я хотел бы затронуть ряд вопросов. 3. Статья носит весьма яркое название. 4. Сегодняшние руководители учатся управлять организацией в нынешних экономических условиях. 5. За рамки концепции двух факторов развития не удалось выйти даже такому выдающемуся ученому, как З. Фрейд. 6. Применение интенсивных форм обучения приносит удивительные результаты. 7. Ребенок, не достигший совершеннолетия, впитывает, как губка, из социума, в котором находится. 8. В продюсере предполагается творческое начало, иначе он не поразит блеском художественного замысла. 9. Профессия звукорежиссера сложна и страшно интересна.

Задание 16. Определите, в каких предложениях грамматическое оформление личности автора представлено правильно. Назовите форму выражения.

1. При создании новых творческих курсов материал был систематически обработан и разбит на учебные модули. 2. При этом на занятии сохраняется и традиционное стационарное обучение. 3. В настоящей работе я не буду касаться вопросов довузовского образования. 4. В процессе проведения данного анализа можно принять ряд допущений. 5. Для решения задачи мы использовали новый метод. 6. Автор занимается данной проблемой на протяжении десяти

лет.

Задание 17. Определите, в каких предложениях допущены грамматические ошибки. Исправьте допущенные ошибки.

1. Геноцид - политика, направленная по искоренению одной расы другой. 2. А. Вампилов поднимает тему об истоках духовной красоты, о нравственной стойкости и чистоте. 3. Данная модель организаций хозяйственной жизни страны наиболее известна. 4. Для производителя в условиях конкуренции важно, чтобы спрос потребителей на свою продукцию был выше. 5. Это доказывается тем, что в Европе меньше правонарушителей среди подростков, чем в России, потому что в Европе более лучшие экономические условия.

6. В условиях постоянно усиливающейся конкуренции на рынке труда повышаются требования к техническим специалистам. 7. Согласно статистических данных проблема остается актуальной современной России. 8. Научная статья Н. Б. Кирилловой под названием «Перечитывая Вампилова». 9. Во второй главе описывается качества настоящего продюсера.

10. Для звукорежиссера важно обладать знаниями в области истории и теории звукорежиссуры и знание компьютерной техники и компьютерных технологий. 11. Историю возникновения сленга, его особенности, развитие и нынешнее положение в обществе рассказывается в данном реферате. 12. Эта черта характерна анализируемому тексту. 13. Арсенал используемых технологических понятий и терминов также весьма разнообразен. 14. Основной сферой приложения сил подростка являются учеба и работа. 15. Инвентаризация научных организаций позволила определить, что государственные учреждения науки составляют 43,3% общего числа организаций, выполняющие исследования и разработки.

Задание 18. Прочитайте введение к реферату. Проанализируйте, как недостаток служебных слов и фраз влияет на логичность и связность изложения. Выделите другие ошибки и недочеты, имеющиеся в тексте. Отредактируйте текст.

ВВЕДЕНИЕ

В современной России теперь часто можно услышать о проблеме чистоты русского языка. Проблема чистоты? Но что же загрязняет русский язык. А вот что - непонятные для обычного обывателя слова, имя которым сленг.

Что же такое представляет из себя сленг? На этот вопрос есть множество точек зрения, я постараюсь рассмотреть в своем реферате наиболее обстоятельные из них. Сленг - это попросту приниженная форма разговорного языка, используемая различными группами людей для непринужденного общения между собой. Все больше и больше людей в России начинают выражаться жаргонными словами и оборотами. Сленг - удивительная область языка, которая меняется настолько стремительно, что люди с очень небольшой разницей в возрасте могут с трудом понимать друг друга.

Люди, воспитанные до 60-70-х гг. XX в., относятся к этому весьма и весьма настороженно, многие его просто не могут терпеть. Оно и понятно - на их молодость не выпало время различных молодежных и музыкальных движений. Время сленга пришлось на 60-е гг. и в дальнейшем сленг получил очень бурное развитие. Как мне кажется, родоначальником современного сленга было молодежное движение хиппи, члены которого выделялись из толпы своими манерами и не признавали общественные правила и порядки. Чтобы еще сильнее выделиться на фоне окружающих, «хиппари» пополнили свой запас непонятными для обывателей словами. Каждый старался выделиться из общей массы своим сленгом, придумывая все новые и новые слова, так что количество слов и выражений с каждым годом росло.

Это довольно современный сленг. На самом же деле сленг появился гораздо раньше - в 20-х гг. XIX в., но бурное развитие получил в XX в.

Об истории возникновения сленга, его особенностях, развитии и нынешнем положении в обществе хочу рассказать в реферате.

Задание 19. Найдите и исправьте ошибки при оформлении цитат и сносок.

1. «Здесь обнаруживаются радикальные изменения в понимании культуры, отличающие одну эпоху от другой», отмечает Драч Г. В. [98]. 2. В. А. Штофф

считает
«модель - это такая мысленно представленная или материально реализованная система, которая, отражая или воспроизводя объект исследования, способна замещать его так, что ее изучение дает нам новую информацию об этом объекте» /11-199/ 3. Дмитриева Н. А. пишет, что: «Оказывается, что всякое начало относительно, оно само является следствием долгого предшествующего развития.» [2, с. 106]. 4. Автор отмечает «Сейчас наше общество встало на путь расширения границ литературного языка, изменения его состава, его норм» [Костомаров В. Г.: С. 35.]5. Юрий Лотман утверждает, что «Роман следует рассматривать не как механическую сумму высказываний автора по различным вопросам, своеобразную хрестоматию цитат, а как органический художественный мир» [5, 37], и мы будем придерживаться такого мнения.

Задание 20. Составьте библиографическое описание книги и статьи из журнала.

Автор: А. В. Максимов. Название: «Искусство Возрождения». Жанр: учебное пособие. Место издания: Москва. Издательство: «Экзамен». Год издания: 2002. Количество страниц: 255.

Автор: А. Е. Разумов. Название статьи: «Культура и власть в человеческом измерении». Журнал: «Свободная мысль 21 века». Год издания: 2000. Номер журнала: 10.

Страницы публикации: 113-124.

Задание 21. Исправьте ошибки в библиографическом описании книг.

Активные методы обучения в системе непрерывного образования. Сборник научных трудов. Выпуск 3. СПб. 1991 г., стр. 128.

Будущему художнику об искусстве живописи М., 1976 г., стр. 33.

П. П. Гнедич. История искусств. М., 2006, Эксмо, 849 с.

Культура в 20 веке. Межвузовский сборник. Под общ. Редакцией В. К. Крылова. М., 1990 г., стр. 152.

И. Тэн. Философия искусства. Издательство «Республика». Москва. 1996 г., стр. 356.

Задание 22. Преобразуйте текст, записав его своими словами с использованием прямых и косвенных цитат. Используйте сноски. Библиографическое описание книги А. Е. Разумова приведено в задании 91.

Следует, пожалуй, предупредить читателя, что предлагаемый материал не является следствием аналитической работы, предполагающей изучение истории вопроса, сопоставления различных мнений, чтения специальной литературы, раздачи оценок и уже затем выявления и объявления собственной точки зрения. Ни на что подобное не претендую, а основываюсь на собственном опыте жизни, включающем, естественно, и чтение книг, и размышления над текстами, а, следовательно, предполагающем некоторый объем исторической памяти.

Подобно всякому другому индивидууму, автор на всем протяжении существования в обществе обязан был усваивать, сопрягаться, включаться, сотрудничать, подчиняться определенным влиятельным реалиям, названным культурой и властью.

Иногда сотрудничать и подчиняться, иногда предпринимать усилия по освобождению от некоторых стандартов мысли и жизни. За время этого сотрудничества- освобождения мне довелось трижды праздновать наступление зари новых времен - принятия новых Конституций. Еще чаще внутри Конституций менялись системы политической власти, а с ними радикально менялись и системы права. Так радикально, что правонарушение, ранее по закону повлекшее бы «высшую меру социальной защиты», ныне признается если не достойным подражания, то вполне терпимым.

Волны быстротекущего времени несли новых правителей и новых слуг правителей, течением сносило прежние нравственные маяки и былые культурные ориентиры. На куски разбивались скрижали.

Менялась власть, менялась культура! Только отдельные деятели культуры, если их послушать, не поддавались, успешно противостояли внешним императивам, а если когда и менялись, то исключительно под влиянием внутренних импульсов. Об их творческие

личности в пену разбивался любой политический шторм. Заносил ли их шторм поближе к вершинам или загонял в застенок - они исповедовали неизменные принципы жизни, шли однажды избранным путем служения музам.

Интересно знать, менялся ли я сам? Есть смысл порассуждать о культуре и власти вне меня и о культуре и власти во мне. Или, если угодно, об Истории вне меня и об Истории во мне.

(А. Разумов «Культура и власть в человеческом измерении»)

ТК 6. Официально-деловой стиль речи

Задание 1. Проанализируйте фрагменты текстов с точки зрения стилистических особенностей. Определите, в чем состоит особенность каждого текста. 1

Заключительные положения

Спор между сторонами подлежит урегулированию путем непосредственных переговоров.

Если спор между сторонами не урегулирован, он разрешается в установленном законодательством порядке.

Условия договора могут быть изменены только по взаимному согласию сторон, которое оформляется дополнительным соглашением, являющимся неотъемлемой частью настоящего договора.

Все вопросы, не урегулированные данным договором, разрешаются в соответствии с законодательством о труде.

Настоящий договор составляется в 2 экземплярах: один экземпляр хранится в делах ТСЖ, другой находится у Управляющего. Каждая из сторон вправе изготовить необходимое ей количество копий договора.

(Из Трудового договора с управляющим ТСЖ) 2

Становление открытого гражданского общества в России, продолжение демократических реформ должны опираться на широкую общественную поддержку, консолидацию общества. Конструктивное взаимодействие социальных групп с различными ценностными, этническими, религиозными и политическими ориентирами может быть достигнуто на общей платформе социальных норм толерантного поведения и навыков межкультурного взаимодействия.

Формирование установок толерантного поведения, веротерпимости, миролюбия, противодействие и конструктивная профилактика различных видов экстремизма имеют для многонациональной России особую актуальность.

Это обусловлено сохраняющейся социальной напряженностью в обществе, продолжающимися межэтническими и межконфессиональными конфликтами, попытками использования этих конфликтов для смены политического режима, ростом сепаратизма и национального экстремизма, являющихся прямой угрозой безопасности страны.

(Из Федеральной целевой программы «Формирование установок толерантного сознания и профилактика экстремизма в российском обществе») 3

Преамбула

Государства - члены Организации Объединенных Наций по вопросам образования, науки и культуры, собравшиеся в Париже на двадцать восьмую сессию Генеральной конференции 25 октября - 16 ноября 1995 г., памятуя о том, что Устав Организации Объединенных Наций гласит:

«Мы, народы Объединенных Наций, преисполненные решимости избавить грядущие поколения от бедствий войны ... вновь утвердить веру в основные права человека, в достоинство и ценность человеческой личности ... и в этих целях проявлять толерантность и жить вместе, в мире друг с другом, как добрые соседи», напоминая, что в Преамбуле Устава ЮНЕСКО, принятого 16 ноября 1945 г., подчеркивается, что «мир должен базироваться на интеллектуальной и нравственной солидарности человечества», напоминая также, что во Всеобщей декларации прав человека провозглашается, что «каждый человек имеет право на свободу мысли, совести и религии» (статья 18), «на свободу убеждений и на свободное выражение их» (статья 19) и что образование «должно содействовать взаимопониманию, терпению и дружбе между всеми народами, расовыми и религиозными группами» (статья 26),

принимая во внимание, <.>
(Из Декларации принципов толерантности)
4
444000 ОАО «Агрострой»Москва,
ул. Ленина, 34
Тел. 366-76-34
09.2005

Директору ОАО «Факел»
Фирсову О. А.

О просрочке поставки товара
Олег Александрович!
По контракту № 24 от 17.11.2004 г. Ваше предприятие должно было поставить товар не позднее 01.09.99 г. Однако в нарушение п. 4.1 контракта товар был поставлен с опозданием на 22 дня.
На основании п. 5.4 контракта наша фирма начисляет Вам пени в размере 376000 (триста семьдесят шесть тысяч) рублей.
Указанную сумму просим перевести в течение 5 банковских дней на наш расчетный счет № 789.546.06.89 в Моспромбанке.
В случае неуплаты этой суммы в предлагаемый срок мы будем вынуждены обратиться в арбитражный суд.
Приложение: Акт приема товаров от 23.09.2005 г. Директор фирмы И. Я. Крылов

Задание 2. Определите, какие логические законы нарушены в каждом случае.
1
Диалог между поступающим на работу и работником, принимающим документы.
- Ну, что тут у вас написано? Никак не могу понять, это какая буква: о или а?
- А у меня почерк такой, а если буква, то это совершенно понятно, что у.
2
- Вы выучили билеты?
- Да.
- Но вы не отвечаете ни на один вопрос. Вы не выучили билеты.
- Я учил.
3
- Ты все билеты выучил?
- Все. Только один не нашел.
4
- Кого зовут к телефону?
- Это не тебя.

Задания 96. Определите, какие логические законы нарушены в каждом тексте.
1
О дополнительной поставке тканей
Уважаемый Альфред Генрихович!
Согласно договору от 21.08.05 № 501 нами была получена не вся партия ткани.
Также сообщаем Вам, что в ОАО «Полянка» сложилась критическая ситуация из-за увеличения спроса, не хватает материалов, предприятие терпит убытки по причине малого выпуска товара.
Убедительно просим о поставке недополученной портьерной ткани, текстиля для мужской и женской одежды. В случае оперативного получения необходимого материала представители заказчика готовы прибыть в Сирию в конце октября 2006 г.
Надеемся получить ответ в ближайшее время. Заранее благодарны. Приложение: недополученный материал на 2 л. в 2 экз.
Директор ОАО «Полянка»
И. И. Антонов 2

О возобновлении поставок

Уважаемый Петр Иванович!

Сообщаем Вам, что оплата партии комплектующих произведена нашей фирмой в день поступления товара на склад в Первоуральске. Для подтверждения оплаты направляем Вам копию платежного поручения от 26.08.2003 № 103.

В ближайшее время мы заинтересованы в поставках следующего оборудования:

компьютеры персональные;

принтеры струйные;

сканеры цветные.

Просим оценить возможность осуществления поставок в первой декаде января т. г. через Вашу фирму и при положительном решении направить нам положительную оферту. Рассчитываем на продолжение взаимовыгодного сотрудничества.

Коммерческий директор Н. В. Сидоров

Задание 2. Укажите логические ошибки в определениях.

Коммуникативная цель - цель, побуждающая коммуниканта вступить в процесс коммуникации. 2. Консервация документа - предохранение документа от воздействий внешней среды (дождя, ветра и т. д.). 3. Изобретение - существенный вклад в развитие науки и техники. 4. Клишированное выражение - часто употребляемое выражение. 5. Гриф - это пометка «секретно», «лично» и т. д. 6. Дубликат - документ, дублирующий подлинник. 7.

Мотивация - цель. 8. Активист - человек, не относящийся к работе пассивно. 9. Личное дело - совокупность документов. 10. Инвестор - вкладчик денег. Задание 3. Укажите логические ошибки в доказательствах.

Порядок проведения студенческих научных конференций необходимо изменить по следующим причинам: а) конференции должны готовиться заранее; б) доклады, представляемые на конференцию, должны готовиться заранее; в) следует назначать ответственных за проведение заседаний секций.

Уважаемый Михаил Иванович! По поручению Главы администрации (губернатора) области И. И. Иванова Ваше обращение по вопросу водоснабжения квартиры № 19 жилого дома Портовая 80/1 рассмотрено. В результате проведенных ремонтных работ и ревизии арматуры водоснабжение Вашей квартиры нормализовано с 10.07.05. Прошу извинения за неудобства (причиненные жилищно-коммунальными службами города).

С уважением С. И. Шкурко.

Уважаемая Галина Батыровна!

Информируем Вас, что с 15 мая по 20 мая 2006 г. состоится семинар на тему «Современная медицинская техника». Просим Вас оказать содействие в проведении данного мероприятия и обеспечить явку врачей-специалистов на указанный семинар.

Заместителя председателя надо наказать, потому что он не проверил готовность работников к проверке. И хотя это не его работа, но он заместитель и должен отвечать за все.

Данный лекарственный препарат не может негативно влиять на организм, поскольку он содержит полезные минералы, а, кроме того, соответствующих испытаний в нашей стране не было.

Задание 4. Расшифруйте аббревиатуры и определите их род.

Российск. ФМС, российск. МИД, российск. МВД, российск. ФСБ, российск. ФСКН, российск. ФНС, российск. ФТС; МКАД, ТЭЦ, УрГАХА, МВФ, ООН, ЮНЕСКО. Задание 5. Отредактируйте предложения официально-делового стиля.

1. Создание нормативной базы для организации собственников жилья. 2. Разработать и утвердить положение о порядке передачи жилых зданий и иных элементов недвижимости.

3. Для принятия жизненно важного решения для наших с Вами работников предлагаем организовать встречу на уровне руководителей. 4. Наша цель - создание экономической базы для повышения уровня эксплуатации и ремонта жилищного фонда города. 5. Надеемся на дальнейшее совместное сотрудничество с вашей фирмой. 6. Прошу вас выслать нам для ознакомления действующие расценки на приобретение оборудования ЭАТС «Квант» емкостью 240 и 480 номеров и ориентировочную стоимость рабочей версии программного обеспечения для приведенных выше емкостей. 7. Решили: произвести поэтапное оформление земельных отводов с оформлением права

собственности. 8. Договор вступает в силу с момента его подписания и будет оставаться в силе до тех пор, пока не будет прекращен любой из сторон. 9. Цены на товары договорные в соответствии с действующим прейскурантом цен. 10. Разработать программу учета потребляемых средств на объектах здравоохранения, народного образования и на объектах культуры.

Задание 6. Напишите заявление и объяснительную записку по образцам.

Образец заявления:

Институт психолого-педагогического образования Директору ИППО
группа ИД-101 ФИО ФИО

Заявление
10.04.2017 №
Прошу разрешить не посещать практические занятия 11.04.2017 ввиду отъезда домой по семейным обстоятельствам.
Студент Смирнов В. В.

Для справок: Клишированные фразы: 1) (просьба) прошу + инфинитив (разрешить, допустить и т. п.): Прошу Вашего разрешения + (на что?) на выезд (на перевод, зачисление и т. п.); 2) (аргументация) ввиду того, что ..., в связи с тем, что..., так как, учитывая (что?) ...

Образец объяснительной записки:

Художественно-педагогический институт
Директор у ХПИ
группа ИД-101 ФИО ФИО
Объяснительная записка 10.04.2025 № _____
О причине неявки на лекцию

Довожу до Вашего сведения, что я не явился на лекцию 09.04.2025 по причине болезни.
Студент Смирн ов В. В.
Для справок: Клишированные фразы: 1) Довожу до Вашего сведения + (что?); 2) (аргументация) по причине, потому что, ввиду того, что ., в связи с тем, что ., так как, учитывая (что?) . и т. п.

ТК 7. Публицистический стиль речи. Подстили и жанры публицистического стиля

Задание 1. Прочитайте фрагменты из статьи «Русские музы». Выделите языковые особенности, позволяющие отнести текст к публицистическому стилю. Определите главную мысль текста. Составьте план и подготовьтесь к пересказу.

Что объединяет такой ряд: нефть, газ, лес, пушнина, драгоценные металлы? ... Это традиционный российский экспорт, товары на вывоз. Но есть еще одна «экспортная статья»: российские женщины. Правда, их не вывозят (хотя случается и такое, но это другая тема) - они уезжают сами. Что влечет их - любопытство, корысть, любовь? Бывает по-всякому. Но чаще всего уезжают в поисках счастья. Разумеется, не всем оно достается: счастье и на Западе в дефиците. И все же кому-то везет. Расскажем несколько историй о русских женщинах. Эти россиянки стали музами знаменитых людей.

История европейского искусства многим обязана русским женщинам, советчицам, вдохновительницам, «критикессам» и помощницам великих людей. Это Лу-Андреас Саломе, дочь царского генерала и подруга Ницше, Вагнера и Рильке; Ольга Хохлова, балерина дягилевских «Русских сезонов» и первая жена Пикассо; Элла Каган, или Эльза

Триоле, жена и спутница Луи Арагона; княгиня Мария Кудашева, жена Ромена Роллана; Лидия Делекторская, подруга Матисса; Надежда Крамарж (урожденная Хлудова), жена первого премьера Чехословакии.

КАПРИЗНАЯ И СИЛЬНАЯ

Начнем с Елены Дьяконовой, более известной как Гала - так ее называл великий художник Сальвадор Дали. Гала по-французски - «праздник». Она и впрямь стала праздником вдохновения для Дали.

Елена Дьяконова родилась в 1895 г. в Казани. Училась, однако, в московской гимназии вместе с Анастасией Цветаевой. Была болезненным подростком, и ее отправили лечиться в Швейцарию. В санатории «Клаводель» она встретилась с французским поэтом Полем Элюаром. Возникло сильное увлечение. Отец Элюара был категорически против связи сына с больной и капризной девушкой из загадочной холодной России. Но, несмотря на препоны, Гала вышла замуж за Элюара и родила ему дочь Сесиль. Однако знакомство с Сальвадором Дали опрокинуло ее семейную жизнь: Гала почувствовала неодолимую тягу к художнику и ради него бросила мужа и дочь. Всю свою жизнь она посвятила Дали. Она была ему музой, моделью, секретарем и менеджером - всем сразу. Без Галы художник не мог ступить и шагу. Она помогала устраивать выставки, проводить всевозможные акции, вела переговоры и все финансовые дела Сальвадора Дали, который был великолепен в живописи, но крайне слаб в практической жизни. Многие считали, что Гала зла, жестока, аморальна. Но так или иначе именно она помогла Дали взойти на вершину мировой славы.

МАДОННА С МЛАДЕНЦЕМ

У гениального Пабло Пикассо тоже была русская муза - Ольга Хохлова, балерина из труппы Сергея Дягилева. На первых порах она стимулировала творчество художника: на многих полотнах она изображена как русская красавица, а позже, после рождения сына Пауло, как мадонна с младенцем. Но в отличие от Галы Ольга Хохлова не захотела растворить себя в муже и трудиться на его успех - ей захотелось быть просто «мадам Пикассо» и тратить его деньги. Кончилось тем, что на горизонте появилась семнадцатилетняя конкурентка - Мари-Терез Вальтер. Ольга Хохлова возмутилась увлечением мужа и стала устраивать дикие сцены ревности. Великий художник отвечал по- своему: рисовал жену в образе уродливой Мегеры. Кончилось тем, что они разошлись - положение музы оказалось не по плечу Ольге.

В 1943 г. Пикассо познакомился с художницей Франсуазой Жило, которой был всего 21 год. На несколько лет она стала его новой музой. Это был очередной удар для Ольги, которая продолжала ревновать бывшего мужа ко всем его новым связям. Она писала ему гневные записки на смеси испанского, французского и русского, содержание которых сводилось к тому, что Пикассо ужасно опустился. Обычно она прикладывала к посланиям портреты Рембрандта или Бетховена и объявляла ему, что он никогда не станет таким же великим, как эти гении. Летом Ольга отправлялась в средиземноморский городок Гольф- Жуан, где жили Пикассо и Франсуаза Жило с их сыном Клодом, и преследовала по пятам молодую женщину. Та молча

переносила оскорбления, а порой и удары, ибо понимала, что Ольга страдает от одиночества и отчаяния. 11 февраля 1955 г. Ольга скончалась от рака в городской больнице в Каннах. Она долго и мучительно болела.

На похороны пришли только ее сын и несколько друзей. Пикассо в это время в Париже заканчивал картину «Алжирские женщины» и не приехал.

ОДНО ПИСЬМО ГЕНИЮ

Великий французский писатель Ромен Роллан тоже нашел свою музу в русской женщине - в Марии Павловне Кудашевой. Она рано овдовела: ее муж, князь Сергей Кудашев, ушел в белую армию и умер от сыпного тифа.

Остался маленький сын Сергей. В 1923 г. Мария Кудашева под сильным впечатлением от только что прочитанного романа «Жан-Кристоф» написала автору письмо во Францию. Писатель ответил, завязалась переписка.

В 1934 г. Мария Кудашева стала официальной женой Ромена Роллана. Это был счастливый и плодотворный для писателя брак. Мария Павловна сумела стать активным помощником во всех его творческих делах: вела переписку, читала газеты, разбиралась с корректурой книг...

ВСЕГДА ВМЕСТЕ

У некоторых это вызывало восхищение, у некоторых иронию и непонимание, как, например, у Пикассо, у которого однажды вырвалось: «Ох уж эти русские! Эта Эльза! И эта ее верность!». О чем думал в тот момент семидесятилетний Пикассо, успевший поменять в своей жизни не одну подругу? Можно ли упрекать женщину в том, что она верна и любит? А может, Пикассо вспомнил об Ольге Хохловой, остававшейся верной ему даже после развода? А возможно, он имел в виду иных, непонятных ему российских женщин? Женщин, обладавших удивительным даром, не затрагивая самолюбия своих избранников, вдохновлять их, помогать, и, незаметно влияя на них, направлять к успеху.

Задание 103. Прочитайте беседу писателя Н. Г. Самвеляна с академиком Д. С. Лихачевым. Можно ли назвать ее интервью? Как распределяются коммуникативные роли говорящего и слушающего? Сформулируйте главную проблему, обсуждаемую писателем и ученым.

Н. Г. Самвелян: В одной из бесед, Дмитрий Сергеевич, мы уже говорили о том, что развитие техники не может быть самоцельным.

Д. С. Лихачев: Говорили, но есть смысл напомнить об этом и повторить мысль. Надо, чтобы все осознали, что для нас всех означает культура. Только мощный слой культуры влияет решающим образом на воспитание нравственности. Иначе не уйти от серьезнейших опасностей, с которыми сталкивается сегодняшний мир. Я говорю о терроризме в конкретном контексте нынешней эпохи. С возникновением новых видов оружия терроризм становится особенно зловещим. В руках людей, склонных к шантажу и насилию, может оказаться ядерное оружие или же другие средства массового уничтожения - химическое, бактериологическое. Откуда мы знаем, что они могут потребовать?

Н. Г. Самвелян: Думаю, что сегодня надо говорить не только о введении всеми признанного и обязательного морального кодекса ученого. Уже не уйти от «биоэтики». Ведь продолжаются попытки скрестить человека с обезьяной, чтобы получить послушных биороботов. Это ведь тоже угрожает самим основам цивилизации. Есть и другие пугающие факты. Не случайно ведь Французский национальный комитет по вопросам этики решил запретить опыты с эмбрионами на пять лет. Эти опыты могут привести к разрыву связи между любовью и воспроизводством человека, будут разрушены все родственные узы, спутается биологическое и привнесенное лабораторным путем родство. Окажется под сомнением сама идея материнства и отцовства. Кроме того, отцом можно будет стать и через много десятков и сотен лет после собственной смерти. Некоторые ученые не только говорят вслух, в докладах, но даже пишут в научных работах, что вскоре путем генетической инженерии можно будет сконструировать сверхчеловека. Все это позволило нобелевскому лауреату английскому ученому Френсису Крику предречь: «. развитие биологии в определенной мере разрушит традиционные основы наших этических принципов, и я не на хожу легкого ответа на вопрос, какие другие принципы мы можем предложить взамен».

Д. С. Лихачев: Любое «конструирование» людей, в каких бы видах и с какой целью оно ни

производилось, в конечном счете приведет к печальному финалу. Но с необходимостью введения морального кодекса ученого, и «биоэтики» в частности, не просто согласен, а считаю абсолютной необходимостью.

Н. Г. Самвелян: Я вполне представляю себе биоробота - террориста. Его могут так запрограммировать. И многое другое, что лет тридцать назад в страшном сне не могло присниться. Хотя лучшие умы, самые отчаянные, смелые и бескомпромиссные, нечто подобное предвидели. Вспомним Михаила Булгакова, Карела Чапека, французского писателя Веркора и его книгу «Люди или животные?». И многих других... Вот тут-то впору сказать о необходимости скорейшего прихода нового мышления, которое учитывало бы все реалии нынешнего мира. Но само по себе оно не придет. Его нужно воспитывать.

Д. С. Лихачев: Никто уже не сомневается, что мы находимся на переломном этапе в развитии цивилизации. Воспитание человека, привитие ему нового мышления - главное, что сейчас нужно.

Н. Г. Самвелян: Но вот что тревожит и пугает, Дмитрий Сергеевич, люди перестали друг друга выслушивать. Не все, конечно, но очень многие. В чем-то характерный для эпохи штрих. Говорят торопливо, спешат высказаться, но не спешат выслушивать. Упрямее, чем когда-либо, толкуют о том, что все необходимо познавать на собственном опыте, что дети не учитывают и не могут учесть ошибок родителей, а учатся всему как бы заново. Но недаром Франклин однажды воскликнул, что полагаться лишь на собственный опыт может очень неумный человек.

Д. С. Лихачев: Впрочем, были времена, когда не задумываясь сносили старые здания, и культовые, и обычные, представляющие несомненный художественный и исторический интерес. Да попросту нужные и даже незаменимые. В какой-то мере это процесс, охвативший весь мир. В погоне за внешними признаками прогресса, за неверно понятыми престижными моментами на разных континентах в последнее время, уже на нашей памяти, были уничтожены ценнейшие памятники архитектуры, уникальные города, чтобы на их месте возвести безликие строения, неузнаваемые, стандартные кварталы, улицы, районы.

Во многом причиной тому были, как известно, войны. Краков удалось спасти, Новгород - лишь частично. А сейчас снова нависла угроза над Новгородом - из-за излишней его индустриализации. После войны сложно обстояло дело с Варшавой. Она пострадала очень сильно. И замечательно поступили варшавяне, восстановили свой старый город в том виде, в каком он существовал до трагедии, на него обрушившейся. Этот мудрый и символичный акт - наглядное свидетельство непрерывности развития художественной мысли, ее эволюции. Пусть не полностью, но частично восстановленная Варшава будет воспитывать миллионы людей в понимании той истины, что на ровном месте ничего не создается (да и сама мысль об этом абсурдна!), что любое новое, если оно созидательно, а не разрушительно, возникает на основе опыта поколений, тщательного изучения и осознания этого опыта.

Задание 2. Прочитайте фрагмент очерка Бориса Пастернака «К 135-летию со дня рождения Ф. Шопена». Проследите, как построен очерк, какая мысль скрепляет все части произведения. Охарактеризуйте стилистические особенности текста (лексические, грамматические). Какие средства выразительности использует автор для передачи отношения к гениальному музыканту и его творчеству? К какому виду очерков можно отнести данное произведение?

Легко быть реалистом в живописи, в искусстве, зрительно обращенном к внешнему миру. Но что значит реализм в музыке? Нигде условность и уклончивость не прощаются так, как в ней, ни одна область творчества не овеяна так духом романтизма, этого всегда удающегося, потому что ничем не проверяемого, начала произвольности. И, однако, и тут все зиждится на исключениях. Их множество, и они составляют историю музыки.

Есть, однако, еще исключения из исключений. Их два - Бах и Шопен. Эти главные столпы и создатели инструментальной музыки не кажутся нам героями вымысла, фантастическими фигурами. Это - олицетворенные достоверности в своем собственном платье. Их музыка изобилует подробностями и производит впечатление летописи их жизни. Действительность больше, чем у кого-либо другого, проступает у них наружу сквозь звук.

Говоря о реализме в музыке, мы вовсе не имеем в виду иллюстративного начала
музыки, оперной или программной. Речь совсем об ином.
Везде, в любом искусстве, реализм представляет, по-видимому, не отдельное направление, но составляет особый градус искусства, высшую ступень авторской точности. Реализм есть, вероятно, та решающая мера творческой детализации, которой от художника не требуют ни общие правила эстетики, ни современные ему слушатели и зрители. Именно здесь останавливается всегда искусство романтизма и этим удовлетворяется. Как мало нужно для его процветания! В его распоряжении ходульный пафос, ложная глубина и наигранная умильность, - все формы искусственности к его услугам.
Совсем в ином положении художник-реалист. Его деятельность - крест и предопределение. Ни тени вольничания, никакой блажи. Ему ли играть и развлекаться, когда его будущность сама играет им, когда он ее игрушка!
И прежде всего. Что делает художника реалистом, что его создает?
Ранняя впечатлительность в детстве, думается нам, - и своевременная добросовестность в зрелости. Именно эти две силы сажают его за работу, романтическому художнику неведомую и для него необязательную. Его собственные воспоминания гонят его в область технических открытий, необходимых для их воспроизведения. Художественный реализм, как нам кажется, есть глубина биографического отпечатка, ставшего главной движущей силой художника и толкающего его на новаторство и оригинальность.
Шопен реалист в том же самом смысле, как Лев Толстой. Его творчество насквозь оригинально не из несходства с соперниками, а из сходства с натурою, с которой он писал. Оно всегда биографично не из эгоцентризма, а потому, что, подобно остальным великим реалистам, Шопен смотрел на свою жизнь как на орудие познания всякой жизни на свете и вел именно этот расточительно-личный и нерасчетливо-одинокий род существования.
<...> Шопен ездил, концертировал, полжизни прожил в Париже. Его многие знали. О нем есть свидетельства таких выдающихся людей, как Генрих Гейне, Шуман, Жорж Санд, Делакруа, Лист и Берлиоз. В этих отзывах много ценного, но еще больше разговоров об ундинах, эоловых арфах и влюбленных пери, которые должны дать нам представление о сочинениях Шопена, манере его игры, его облике и характере. До чего превратно и несообразно выражает подчас свои восторги человечество! Всего меньше русалок и саламандр было в этом человеке, и, наоборот, сплошным роем романтических мотыльков и эльфов кишели вокруг него великосветские гостиные, когда, поднимаясь из- за рояля, он проходил через их расступающийся строй, феноменально определенный, гениальный, сдержанно и до смерти утомленный писанием по ночам и дневными занятиями с учениками. Говорят, что часто после таких вечеров, чтобы вывести общество из оцепенения, в которое его погружали эти импровизации, Шопен незаметно прокрадывался в переднюю к какому- нибудь зеркалу, приводил в беспорядок галстук и волосы и, вернувшись в гостиную с измененной внешностью, начинал изображать смешные номера с текстом своего сочинения - знатного английского путешественника, восторженную парижанку, бедного старика еврея. Очевидно, большой трагический удар немыслим без чувства объективности, а чувство объективности не обходится без мимической жилки.
Замечательно, что, куда ни уводит нас Шопен и что нам ни показывает, мы всегда отдаемся его вымыслам без насилия над чувством уместности, без умственной неловкости. Все его бури и драмы близко касаются нас, они могут случиться в век железных дорог и телеграфа. Даже в фантазиях, частях полонезов и в балладах выступает мир легендарный, сюжетно отчасти связанный с Мицкевичем и Словацким, то и тут нити какого-то правдоподобия протягиваются от него к современному человеку. Это рыцарские преданья в обработке Мишле или Пушкина, а не косматая голоногая сказка в рогатом шлеме. Особенно велика печать этой серьезности на са'мом шопеновском в Шопене - на
его этюдах.
Этюды Шопена, названные техническими руководствами, скорее изучения, чем учебники. Это музыкально изложенные исследования по теории детства и отдельные главы фортепианного введения к смерти (поразительно, что половину из них писал человек двадцати лет), и они

скорее обучают истории, строению вселенной и еще чему бы то ни было более далекому и общему, чем игре на рояле. Значение Шопена шире музыки. Его деятельность кажется нам ее вторичным открытием.

Задание 105. Прочитайте фрагменты из очерка об А. И. Пиотровском «Редактор с большой буквы». Проследите, как построен очерк, какая мысль скрепляет все части произведения. Охарактеризуйте стилистические особенности текста (лексические, грамматические). Какие средства выразительности использует автор для передачи отношения к талантливому человеку? К какому виду очерков можно отнести данное произведение?

Тридцать два года большой срок, но память хранит образ этого человека бережно, без потерь; краски не тускнеют, и воздействие его на нас, оставшихся в живых, не ослабевает. Так можно помнить только близкого человека и человека большого, яркого, оставившего в твоей душе заметный след.

Таким и был для всех нас незабвенный Адриан Иванович Пиотровский, наш учитель, создавший ленинградскую кинематографию, положивший начало ее славным художественным традициям, воспитатель двух поколений мастеров, глава целой школы киноискусства.

Одного я не помню, кем он был по должности. Редактором, начальником сценарного отдела, худруком? Над этим мы никогда не задумывались. Менее всего он был должностным человеком.

Вспоминается его облезлый стол, на столе пепельница, заваленная чужими окурками (сам он не курил), ручка с поломанным пером, видавший виды портфельчик, графин и стакан из дешевого зеленого стекла...

Ему мы обязаны не только тем, что он ежедневно и ежечасно помогал нам в работе над сценариями и фильмами, но и тем, что он был автором множества замыслов, художественным разведчиком действительности. К часам, подаренным нами, ленинградскими кинорежиссерами, Адриану Ивановичу, мы приложили записку: «Автору всех наших фильмов», и это была правда.

Какие же качества Адриана Пиотровского способствовали этой его роли? Энциклопедическое образование? Да, пожалуй, и оно. Адриан - так мы дружески его называли - был человеком огромных знаний. После суеты студийного дня, ожидая вечернего просмотра, он иногда диктовал машинистке стихотворный перевод прямо с латыни, без черновика. В трамвае или сидя в президиуме какого-нибудь скучного собрания, огрызком карандаша нацарапывал на спичечном коробке тезисы теоретического доклада и, забыв, по рассеянности, коробок на столе, делал потом все же блистательный доклад.

Работая часто у него дома, мы поражались содержанию его книжных шкафов, широчайшему кругу его литературных интересов.

Но, мне думается, главным качеством Адриана Ивановича как руководителя и помощника в сложном процессе творчества было его не притупляющееся и органическое чувство современности.

Человек энциклопедических знаний, он ничуть не напоминал кабинетного ученого, рассеянного профессора, хотя был и профессором, и рассеянным. Я не помню его за обширным столом, обложенным старинными фолиантами. Зато, как сейчас, вижу Адриана в сизой от дыма комнате сценарного отдела, страстно спорящим, активным, погруженным в насущные интересы кино.

Он был мастером кинематографии, любил высокую кухню кинематографа и знал ей цену. Жаль, что он не успел написать книгу о том, чему так щедро отдавал свой талант, знания, любовь. Наверное, он назвал бы эту книгу «Как делать фильмы».

Чувство современности помогло Адриану Пиотровскому оценить кино как великое демократическое искусство. Массовость киноискусства, возникшая из самой его технической основы, не была до конца понята в то время многими из нас. Мы видели только количественную сторону явления, удивлялись большим тиражам фильмов, числу киноустановок и т. д.

Мы редко задумывались над тем, что массовость и демократичность кино рождают особую

ответственность художника перед своей профессией, ибо каждый успех становится достоянием миллионов зрителей, а каждая ошибка, неряшливость, недодуманность будет судиться огромной аудиторией многих стран.

Кем он был для нас? Пожалуй, он был идеальным редактором. Редактор с большой буквы! Таким, которого не было у нас уже почти треть века, тоска по которому не проходит и ныне.

(Иосиф Хейфиц «Адриан Пиотровский. Театр. Кино. Жизнь»)

Задание 3. Подготовьтесь к написанию портретного очерка. Подберите по 8-10 эпитетов (образные определения) к приведенным ниже словам.

Образец: Душа - добрая, доверчивая ...; ум - блестящий, незаурядный ... .

Характер, лицо, взгляд, походка, внешность, настроение.

Задание 4. Проводится в форме командной игры «Кто больше?». Каждая команда подбирает афоризмы (пословицы, поговорки, крылатые выражения) и фразеологизмы (используйте библейские и античные фразеологизмы), в которых говорится о внешности человека, о позитивных чертах его характера, о манере поведения, об отношении к окружающим.

Образец: Мал золотник, да дорог (о видимости и сущности человека). Свет не без добрых людей (о взаимопомощи).

Задание 5. Напишите портретный очерк о человеке, которого вы хорошо знаете, считаете интересным, достойным уважения окружающих.

Задание 6. Определите жанр рекламных текстов. Проанализируйте композицию (выделите слоган, завязку, основную информацию, дополнительную информацию). Какие средства выразительности используются для создания образности в каждом рекламном тексте?

1

Утюг отдыхает. Стиральные машины Zanussi с программой «Легкая глажка» стирают белье так, что на нем практически не образуются складки, и, значит, гладить его не придется. Отличное решение. Жизнь в удовольствие. Доказано Zanussi.

2

NOVAции в интерьере

То, что окружает нас в повседневной жизни, влияет на наши ощущения и впечатления. Наполняя свой мир красивыми вещами, окружая себя любимыми людьми, мы делаем свою жизнь прекрасной.

Мебельная программа NOVAcia от фабрики NOVA полностью соответствует этой идее. Универсальный мебельный проект применим в прихожей и гостиной, кабинете и спальне, кухне и гардеробной комнате.

Мебельные центры «Идея» представляют единственные в своем роде образцы мебели для гостиных или домашних кабинетов. «Мебель для зоны дня»

создает комфортное мироощущение, когда мы работаем, отдыхаем, смотрим ТВ или слушаем любимую музыку. Удобная модульная комплектация, наряду со стандартными решениями, позволяет создать неповторимые интерьеры. Актуальные древесные декоры дуба и груши сочетаются с оттенками бордо, синего, ванили и капучино. В NOVAcia используются современные материалы - алюминий, цветное стекло и зеркало в безопасном исполнении. NOVAcia от мебельных центров «Идея» - это интерьер VIP-класса по весьма демократичной цене. NOVAcia - это полный порядок! И в доме, и в жизни.

Задание 110. Определите, какие стилистические принципы реализуются в рекламных текстах. Проанализируйте аргументацию (какие типы аргументов используются в рекламных текстах).

3

ТОЙОТА Центр Екатеринбург ВОСТОК

Ваша новая Тойота - надежная и дружелюбная, комфортная и технически совершенная, приветливая и заботливая, точная и профессиональная! Мы продаем и обслуживаем автомобили Тойота. Тойота Центр Екатеринбург Восток ждет Вас!

Продажа. Сервис. Запчасти и аксессуары. 3 года гарантии. Tradein. Кредит. Страхование. Управляй мечтой. TOYOTA

4

Поверь глазам своим. Это новый Opel Astra. Новый Opel Astra от $16490. Двигатель 1,4 TWINPORT ECOTEC 90 л. с., 1,6 TWINPORT ECOTEC 105 л. с., 1,8 ECOTEC 125 л. с. Два года заводской гарантии.

5

Сделай жизнь проще - закажи помпу! Помпа - ручной насос, упрощает перелив воды в посуду, при этом емкость с водой не нужно поднимать и держать навесу! Заказать помпу Вы можете у экспедитора или диспетчера компании «Питьевая вода “Уральская”» и она будет доставлена к Вам домой или на работу уже со следующей поставкой воды. Задание 7. Исправьте ошибки в рекламных текстах. Определите тип ошибки.

Оздоровительный центр «Вернисаж желаний». Финская сауна. Изысканный интерьер. Профессиональная шоу-стрептиз-программа, бильярд, караоке. Утонченная кухня с афродизиаками. Охраняемая парковка. Ждем вас круглосуточно.

Тараканы. Мыши. Если у вас в доме появились «назойливые» домашние животные. Они «гадят» и портят вам жизнь. Не переживайте. Мы предлагаем Вам новое средство «Мелок Машенька». Мазни и они сбегут от тебя как крысы с корабля.

Травим всех! Фирма «Чистый дом» избавит ваш дом от тараканов и мышей.

Хватит терпеть. Позвоните к нам.

Отражай красоту своего тела в магазине зеркал «Кристалл».

Широкая система скидок, бесплатная доставка, гарантийное обслуживание в течение 10лет.

Магазин «Отражение» - воплотите иллюзию в реальность.

Большой выбор ассортимента по низким ценам!

Мы ждем экспансии креативных людей.

ООО «Бизнес и право». Продажа готовых предприятий и индивидуальных предпринимателей.

Взгляни на свой живот в последний раз.

Задание 8. Сделайте комплексный анализ рекламного текста, определите цель, жанр, композицию, стилистические принципы и способы их реализации. Отредактируйте текст, если это необходимо.

ТЕПЛЫЕ ОКНА. КАК ЭТО ДЕЛАЮТ ШВЕДЫ?

Технология «Евростриб» позволяет 15 лет не заклеивать окна на зиму.

В северной стране - Швеции - климат не менее суров и строг, чем в России. Как же экономные шведы сохраняют тепло в доме с наступлением зимних холодов? Очень просто: вместо традиционного для России заклеивания и «затыкивания» деревянных окон бумагой, поролоном или дешевой китайской «самоклейкой» они уплотняют щели в окнах при помощи пазовых уплотнителей «Евростриб».

Эти уплотнители из синтетического каучука ЕРДМ много лет производит шведский концерн «Треллеборг». Технология «Евростриб» заключается в следующем: сначала по периметру створок или рам фрезером прорезается паз, а затем в него закатывается трубчатый полый утеплитель. Диаметр уплотнителя подбирается в зависимости от размера щелей окна. Одновременно с этой работой производится ремонт и подгонка створок к рамам на «свободный ход», замена неисправных шпингалетов, ручек и замков.

Для улучшения теплоизоляции примыкание стекла к створке заливается силиконовым герметиком. В результате данных работ полностью перекрывается поступление холодного воздуха с улицы в квартиру. Также значительно повышается шумоизоляция, окна становятся герметичными.

Как минимум на 15 лет не придется заклеивать окна на зиму. При этом затраты будут в несколько раз меньше, чем при замене старых окон на новые пластиковые окна весьма среднего качества. Итак, стоит подумать, менять ли старые деревянные окна на новые, ведь сегодня появилась относительно недорогая и эффективная альтернатива сохранения тепла в доме.

Задание 9. Создайте текст в любом жанре для рекламы салона художников, магазина музыкальных инструментов, неизвестного артиста, музыкального шоу, художественного

произведения (кинофильма, музыкального произведения, картины, скульптуры, книги и т. п.), обоснуйте выбор жанра и использованных стилистических принципов.

ТК 8 Речевое общение как вид человеческой деятельности

Понятие «общение» и его основные характеристики

Общение - это осознанный, рационально оформленный, целенаправленный информационный обмен между людьми, сопровождающийся индивидуализацией собеседников, установлением эмоционального контакта между ними и обратной связью.

(И. А. Стернин). Таким образом, можно сказать, что общение выполняет три основные функции: информационную, коммуникативную и эмоционально-эстетическую. Процесс общения может проходить в разных условиях, поэтому важно учитывать пространство, в котором находятся коммуниканты, и время, в котором протекает общение. Часто пространство и время определяют успешность общения, но и мы можем оказывать на них определенное влияние. Ученые выделяют несколько зон - дистанций общения, на нарушение границ которых люди не могут не реагировать:

интимная зона - 0,5 м (близкие люди в минуты эмоционального контакта);

личная зона - до 1,5 м (для друзей, близких знакомых, доверительных разговоров);

социальная зона - 2-6 м (в деловой обстановке);

публичная зона - больше 6 м (лекция, выступление перед большой аудиторией).

Нарушение дистанции общения всегда имеет последствия (в полной кабине лифта или в транспорте в час пик мы можем испытывать дискомфорт). Обезличивание и игнорирование контакта являются наиболее распространенными механизмами защиты. Большая или меньшая свобода действия в различных зонах общения характеризует собеседников, тот, кто легче меняет дистанцию общения, скорее всего, является «ведущим», а тот, кто труднее - «ведомым». Отношение к пространству различно в городе и в сельской местности (для жителей деревни характерна потребность в большей дистанции), в разных культурах (в арабских странах меньше дистанция, поскольку люди живут скученно; в Европе, Америке - больше; в России - меньше в силу привычки жить в небольших квартирах, ездить в общественном транспорте). Манипуляцию пространством можно использовать как средство давления на людей.

Не менее важное значение имеет фактор времени. Время может использоваться и как средство манипуляции. Фразы мест осталось мало, срок ограничен, только до... часто заставляют людей принимать поспешные решения. Чтобы управлять людьми, нужно структурировать их время: чем меньше личного времени, тем легче управлять. Это правило активно используется при работе с большим количеством детей, например, в пионерском лагере; в армии личного времени почти нет. Время связано с понятием уместности действий. После 10 вечера не принято звонить по деловому вопросу или малознакомым людям. В процессе делового общения по телефону не принято вести пространные беседы, нужно уметь коротко и ясно излагать мысли. Так, существует регламент для ведения деловых разговоров: информативная беседа - 1-1,5 мин, деловые переговоры с целью принятия решения - 3 мин.

Задание 1. Прочитайте рассказ японки Юрии Като о ее впечатлениях о России. Назовите особенности отношения к приему гостей в Японии и России.

Какие трудности в общении может испытывать русский человек по приезде в Японию?

Когда я отправлялась в Россию учиться, все, кто только мог, давали советы. Из них помню самый впечатляющий: «Если скажут: «Приходите в гости!» - то идти не только можно, но даже нужно. Не игнорируйте приглашение: они в самом деле зовут, а не для вида».

И действительно, меня поразило это всем известное русское гостеприимство. Русские часто приглашают к себе домой. Иногда по конкретному поводу (это еще понятно), иногда просто так, причем в любое время.

И никогда не впадают в панику от неожиданного визита. Спокойно впустят гостя и примут его. Я сначала ужасно стеснялась заходить, если пришла к кому-то не по приглашению, а

просто по случаю, например, угостить фруктами («Я пришла так поздно (или рано), потому что я думала, что не помешаю, ведь сразу же уйду...»)

Если я видела беспорядок в квартире (хозяева в халате, одежда на стуле, со стола не убрано, дети разбросали игрушки и т. д., а так бывает практически у всех), мне становилось не по себе, как будто я совершила ночной налет и обнаружила людей в неловкой ситуации. Еще никак не могла понять, когда нужно приходить, чтобы не попасть на обед и не беспокоить хозяйку. В Японии обедают, как правило, в 12-13 часов, ужин - в 18-19 часов. Если утром кто-то пришел в гости и время приближается к полудню, то хозяйка начинает заботиться об обеде, а если гость приходит после 13 часов, значит, он уже пообедал и надо предложить только чай. Но в России я могу прийти в 11, 12, 13, 14, 15, 16 часов . все равно почему-то хозяйка начинает меня кормить вкусно и

основательно. Это, конечно, очень приятно, но часто бывает тяжело, когда надо встречаться подряд с несколькими людьми. Получается из гостей в гости, из-за одного стола за другой.

Японцы приезжают в Россию (как и в другую страну), как правило, ненадолго и хотят максимально использовать время, стремятся планировать все плотно, а в результате страдают от обжорства.

В гости в России тоже ходят без конкретного повода (на юбилей, по делу, познакомиться с коллективом коллег или сослуживцев и т. д.). «Я в гости пришел», - и все. Вопросов обычно не бывает, и гость может сидеть сколько хочет.

Никто его не гонит, а, наоборот, предлагают остаться, что в Японии бывает только у близких родственников. Хозяин должен заботиться, чтобы гостю не было скучно. Развлекает или разговором, или показом чего-то, например, фотоальбома.

Я однажды была в гостях у одного уважаемого ученого. Он показывал мне обещанные материалы. А у нас большая разница в возрасте, и через некоторое время разговор иссяк. Мы стали смотреть телевизор. Его жена заглянула в комнату и сказала: «Ты плохо развлекаешь», - это меня удивило.

В России, как мне кажется, гость - это странник. Гостеприимство похоже на страннолюбие (слав. помощь путешествующим (странникам)).

По-моему, предполагается, что гость голоден, замерз, устал и не знает тут никого и ничего. Его непременно надо кормить, поить и укладывать отдыхать для дальнейшего пути. Такую готовность со стороны хозяина японцам сразу не понять, ведь в Японии на маленькой территории сплошные дома да городки по дорогам, и путешественнику не приходится долго тащиться, голодая, уставая, тоскуя.

Кстати, в Японии прием гостей напоминает чайную церемонию: хозяин ее ведет, а гость участвует в ней. Люди обычно живут тесно и стараются не мешать другим. Чтобы отвлечься от ежедневных хлопот и изысканно выразить уважение друг к другу, они устраивают специальный случай.

У хозяина есть четкий план насчет того, как порадовать своих гостей. Он заранее подбирает картину, цветы, чашки, сладости к чаю - все самые подходящие ко времени года и к самой компании - и старается, чтобы к приходу приглашенных как раз закипала свеженабранная вода для чая. Задача гостей заключается в том, чтобы полностью воспринимать и оценивать заботу хозяина.

Японцы не приходят друг к другу без настоятельного приглашения. А даже если пригласили, вежливый отказ не только не обижает, а даже наоборот, радует: тот, кто пригласил, испытывает явное облегчение.

Если же человек приходит к кому-нибудь домой без предупреждения - это откровенная наглость. Если визит заранее не оговорен, то лучше не заходить, а, оставаясь за дверью, поговорить о деле и уйти. Рассказывают как анекдот, что в Киото часто предлагают зайти и съесть хоть мисочку тядзукэ (простая еда: рис с кусочком соления, залитый зеленым чаем), но если ты в самом деле зайдешь и сядешь ожидать тядзукэ, непременно прослывешь нетактичным человеком.

Надо дать хозяину возможность подготовиться к приходу гостей, чтобы он не опозорился. Отсюда следуют и другие элементы этикета: нельзя заглядывать, куда не предлагают, надо

спрашивать разрешения, если ты сам куда-то захочешь зайти (знаменитый вопрос японцев: «Можно в туалет?» - бывает актуален).

При нынешней городской обстановке японцы крайне редко приглашают кого- нибудь, особенно иностранного гостя, к себе домой, если у них для этого нет условий, например, роскошной отдельной гостиной. Долго засиживаться у японцев нельзя, ведь пока хозяин с гостем сидят, обычно в эту комнату не заходят другие члены семьи. Они стараются не шуметь, не попадаться на глаза, чтобы не мешать. Но из дома тоже не уходят: надо подавать чай.

(Из журнала «Русский язык за рубежом») Классификация видов общения

Вступая в общение, человек выбирает соответствующий сценарий поведения. Во многом выбор зависит и от того, какой вид общения используется. Существует несколько классификаций видов общения по разным основаниям.

Классификация видов общения И. А. Стернина:

По теме сообщения: политическое, научное, бытовое, религиозное, философское, воспитательное и т. д. - сколько типовых предметов общения, столько тематических видов.

По цели общения: деловое и развлекательное.

По степени официальности: официальное и неофициальное (в рамках деловой сферы).

По форме: закрытое, открытое, смешанное.

Закрытое - содержание отходит на второй план, оно менее существенно, чем тип контакта. Примером может служить светское общение - ритуальная беседа на общие темы, основная цель которой провести время с собеседником, которую этикет предписывает вести людям в определенной обстановке в официальных ситуациях (мероприятия, рауты, совместные поездки, презентации и т. д.). К закрытому общению прибегают не только на светских мероприятиях, но и когда у собеседников различается уровень знаний или компетентности (взрослый и ребенок), когда люди малознакомы, неприятны друг другу (что дает возможность избежать конфликта).

Открытое - общение на любые темы с возможностью свободного выражения индивидуальности (деловой разговор, беседа с близкими людьми и т. д.).

Смешанное - несимметричное общение, в процессе которого один собеседник может свободно выражать свою индивидуальность, а другой - нет (учитель - ученик, врач - пациент, служащий - клиент, начальник - подчиненный).

По свободе выбора партнера: инициативное и принудительное (предполагает возможность или невозможность выбора партнера, темы, способа общения).

По степени проявления личности: обезличенное, личностное и глубокое.

В процессе обезличенного общения человек не раскрывает себя как личность, играет социальную роль (продавец - покупатель); личностное общение связано с проявлением интереса к индивидуальности собеседника (преподаватель - ученик, друзья); глубокое общение - разговор по душам.

По соотношению формы и содержания: прямое и косвенное. В процессе прямого общения содержание вытекает непосредственно из смысла использованных слов (Пожарь, пожалуйста, яичницу.). В процессе косвенного общения буквальный смысл сказанного не соответствует реальной цели высказывания: формально речь идет об одном, а фактически о другом - так называемые намеки (Что-то есть хочется.).

Виртуальное общение - особый вид. В процессе взаимодействия собеседники не видят и не слышат друг друга, могут ничего не знать друг о друге.

Классификация видов общения Н. И. Формановской:

По положению собеседников относительно друг друга: контактное и дистантное.

В процессе контактного общения собеседник находится рядом и можно наблюдать за его поведением. При дистантном общении собеседники разделены пространством и временем (например, общение по телефону или посредством письма).

По наличию (или отсутствию) опосредующего аппарата: непосредственное и опосредованное.

Непосредственное предполагает нахождение собеседников в одном пространстве, а опосредованное - использование какого-либо аппарата для передачи информации (телефон, Интернет, радио, газета и т. д.).

По форме существования языка: устное и письменное.

По постоянной (или переменной) коммуникативной роли Я-говорящий и Я-слушающий: диалогическое и монологическое.

По количеству участников: межличностное, групповое, публичное, массовое. Межличностное осуществляется в форме диалога, групповое - в форме полилога, публичное - в форме общения с аудиторией, массовое - в форме общения с аудиторией, находящейся вне поля зрения говорящего или пишущего.

По соблюдению (или нарушению) социального равновесия: кооперативное и конфликтное.

Кооперативное предполагает непротиворечивость суждений, оценок, отношений собеседников, поэтому строится в тональности согласия. При конфликтном общении очевидны противоречия между собеседниками, поэтому тексты строятся в тональности несогласия (спор, ссора, брань и т. п.).

По типу организации: речевое и текстовое.

Речевое характеризуется контактностью, непосредственностью, устностью, диалогичностью; текстовое - дистантностью, опосредованностью, письменностью, монологичностью (отчасти) (письменные тексты разных стилей и жанров: приказ, доверенность, монография, тезисы, повесть, рассказ и т. д.).

По характеру передаваемого содержания: информативное и фатическое.

В информативном тексте на первый план выходит функция сообщения новой информации, будь то научные, официально-деловые, общественно-политические или бытовые сведения. Фатическое общение имеет основную установку на контакт и поддержание с собеседником речевых и социальных отношений. В область фатики входит речевой этикет, «пустая» бытовая речь, «болтовня», заполнение пауз и т. п.

По установке на монологический текст или диалогическое общение: нарративный и коммуникативный режимы речи.

Нарративный текст - это описание, повествование чаще всего от 3-го лица, предполагающие рассказ с позиции автора (например: Он умолял ее отнестись серьезно к его клятвам, но она отказалась его слушать и просила оставить ее в покое).

Коммуникативный текст организуется посредством диалога с переменными ролями «я» и «ты» в реальном времени, с непосредственным выражением эмоций (например: Умоляю отнестись серьезно к моим словам...; Клянусь...; Я отказываюсь вас слушать...; Прошу оставить меня в покое.).

Задание 2. Охарактеризуйте ситуации общения, используя классификации И. А. Стернина и Н. И. Формановской.

1

- Нет, я абсолютно не понимаю женскую психологию!
- Ты о чем?
- Я о женщинах. Вернее, о девушках. В голове у них только одно - выйти замуж.
- Ты так думаешь?
- Да, я в этом уверен. Стоит мне с кем-нибудь познакомиться, буквально через месяц начинаются намеки на замужество.
- Серьезно? Может, потому что ты иностранец?
- Вот именно. Боюсь, что они на это и клюют. Не важно, что я собой представляю, главное, что я иностранец.
- Ну уж! Ты преувеличиваешь!
- А что? Они мечтают уехать за границу, а это удобный случай.
- Возможно. Но я не стал бы обобщать. Не все ж такие.
- Ну да! Все. Без исключения. Вот только что мне пришлось расстаться с одной. Замучила меня совсем. Каждый день одна и та же песня: «Когда поженимся?» - А ты что?

- Сначала мычал что-то невразумительное, потом пришлось объяснить, что еще не готов к такому серьезному шагу, как брак.
- И какая реакция?
- Какая может быть реакция? Слезы, истерика. В общем, ужас.
- Хочешь совет?
- Давай.
- Предупреждай сразу, что женитьба не входит в твои планы. Чтобы не было иллюзий.
- Да, наверное, ты прав. Хотя тогда, скорее всего, я останусь в полном одиночестве.
2
Алло, Егор?
- Да-да. Это я. Только говори громче - плохо слышно.
- Егор, я прилетаю завтра. Не мог бы ты встретить меня в аэропорту?
- Без проблем, только мне нужно знать время прилета и номер рейса.
- Запиши: рейс 1262, прилетает в семь часов.
- Готово. Проверь: рейс 1262, прилетает в семь. Правильно?
- Да. Только не опаздывай сильно, а то в девять меня ждут в офисе. Как ты думаешь, успеем?
- За два часа точно успеем, даже если тебе придется подождать свой багаж. Но почему тебе так поздно назначена встреча? Чем встречаться на ночь глядя, было бы логичнее выспаться, а все деловые вопросы перенести на утро.
- Как на утро? По-твоему, девять утра это не утро?
- Так ты прилетаешь в семь утра? А я думал в семь вечера! Теперь все ясно!
- Да, тебе придется встать пораньше. Только не забудь, завтра в семь.
- Все понял, в семь. До встречи!

- Пока!
- Стой! ... (гудки...) Черт побери, ведь я забыл спросить, в каком аэропорту надо встречать!
(Из журнала «Русский язык за рубежом») Задание 2. Опишите ситуацию общения на картине В. Е. Маковского «Объяснение». Представьте и расскажите, в каких отношениях находятся герои картины. Составьте два рассказа: в нарративном и коммуникативном режимах речи.
Задание 3. Рассмотрите портреты мужчин. Какие особенности эмоционального состояния или характера каждого передал художник? Что позволяет делать вам такие выводы?
Задание 4. Каша - русская национальная еда. В русском языке существуют устойчивые выражения, пословицы, поговорки, которые включают данное слово. Некоторые из них связаны с понятием «общение» и его составляющими (время, место, участники, отношения и т. д.). Приведите 5 примеров.
Задание 5. Какие ситуации общения могут характеризовать приведенные ниже выражения? Распоясаться, брататься, разлаяться, языком чесать, попасть впросак, опростоволоситься, труса праздновать, крутить шарманку.
Языковой паспорт говорящего
Информация, которую бессознательно сообщает о себе человек, когда говорит (вербальный канал передачи информации), является его языковым паспортом. Это информация о его поле, возрасте, насколько он эмоционален, об уровне грамотности, профессиональной принадлежности, о месте жительства (москвич, уралец, иностранец - произношение), об уровне воспитания. Информация о себе может быть передана и посредством жестов, мимики, позы, взгляда и т. д. (невербальный канал передачи информации).
Как правило, невербальный язык является результатом не сознательной тактики поведения, а подсознательных импульсов, поэтому его крайне трудно подделать, и он внушает больше доверия. Невербальный канал передает информацию о характере собеседника, его эмоциональном состоянии, об отношении к тому, о чем говорится, и, в конечном счете, о результативности общения. Умело используя механизмы невербалики, можно значительно облегчить процесс коммуникации. Любые невербальные средства - это знаки, несущие определенную информацию наряду со словесными сигналами; их грамотное использование способствует успеху общения и является показателем уровня коммуникативной культуры личности.
Коммуникативная культура личности - это показатель уровня развития человека в современном обществе. Она складывается из двух составляющих: языковой грамотности и коммуникативной грамотности.

Языковая грамотность определяется через соблюдение норм языка и их адекватную реализацию в речи.
Коммуникативная грамотность - это совокупность знаний, умений и навыков человека, позволяющих ему эффективно общаться в стандартных коммуникативных ситуациях в письменной и устной форме.
Задание 6. Составьте языковой портрет каждого говорящего. Определите, кто этот человек: мужчина или женщина, житель мегаполиса, маленького городка или сельской местности, кто он по специальности, есть ли у него семья. Опишите особенности характера, темперамента, эмоционального состояния на основании особенностей речи и невербальных сигналов, отраженных в тексте.

1

Я так устал. Устал от постоянной суеты: от пустых разговоров, от случайных знакомых, от телефонных звонков, от друзей и врагов, от дождей и холодов, от работы и учебы, от начальников и подчиненных, от метро и несовершенства мира. Все. Устал перечислять. Начинаю жить опять.
Что я вижу впереди? Я вижу цель. Я иду вперед, опираясь на друзей и врагов, начальников и подчиненных, которые звонят мне в любую погоду, которые едут ко мне на метро и ведут со мной пустые разговоры о несовершенстве мира. Так я живу и другой жизни не знаю.
(Из журнала «Русский язык за рубежом») 2
- Расскажите, как жили, как работали?
- Как молотили, снопы таскали, чо говорить-то, делов много было. Все время в работе были, вот это никак не забудется. (После небольшого раздумья) С дедушкой я поехала, три года ездила на плуге с нем. Вот он рассеет, а я пашу, а тут и боронить, ясно, тяжело было, и говорить нечего.
- А какие праздненства были у вас в деревне?
- Праздники-то у нас не давали работать-то, а вот жнем, небольшие ето были. Жнешь, жара несусветная. Все время ждем, господи, хоть бы дождичка. Дедушка смеется над нами. А один раз поехали на ворошках... Вот соседа загон и наш загон (Показывает руками). А у них все непроризанный загон, а он и смеется: «Вон Малякина смородина, одна полынь во ржи- то». А у нас проризано. Хорошо больно пахали мы, ухаживали за землей.
(Из сборника текстов «Живая речь уральского города») Этикет. Правила речевого этикета
Этикет - совокупность правил поведения, касающихся отношения к людям (обхождение с окружающими, формы обращения и приветствий, поведение в общественных местах, манеры и одежда). Этикет может выражаться по-разному в нашем поведении: невербально (например, известно, что вежливо - смотреть на человека, когда он говорит, и невежливо - стоять к нему спиной) и вербально (например, использование выражений: здравствуй, прошу прощения, будьте здоровы и т. п.). Наиболее важную роль в выражении отношения к людям играет речевой этикет (совокупность принятых обществом правил речевого поведения в соответствующих сферах и ситуациях общения). Речевое поведение обусловливается социальной иерархией, национальной культурой и этикетом, ритуалом, воспитанностью человека, постоянной практикой общения. Этикет и, в частности, речевой этикет усваиваются в практической деятельности человека и в процессе целенаправленного обучения или самообучения.
Этикетные ситуации, имеющие свой словарь выражений: обращение и привлечение внимания, знакомство, приветствие, прощание, извинение, благодарность, поздравление, пожелание, комплимент, сочувствие, приглашение, просьба, согласие, отказ. В одной и той же этикетной ситуации речевые формулы могут варьироваться в зависимости от конкретной ситуации (официально: Дамы и господа! .; неофициально: Дорогие гости! .), социальной группы и слоя (общеупотребительно: Мария Ивановна! .; широкоупотребительно (разговорно): Ребята, .; узкоупотребительно (просторечно, жаргонно): Шеф, .);экспрессивно - эмоционального оттенка (нейтрально: Коллеги! .; возвышенно: Братья и сестры! .; торжественно: Друзья! .; церемонно: Молодой человек! .; шутливо: Солнышко мое! .; иронично: Сударыня! .).
Речевой этикет - важный элемент культуры народа. Основные черты русского национального этикета базируются на принципах сотрудничества с партнером и принципе вежливости. Они сформулированы как максимы этикетного речевого поведения: доброе, вежливое отношение

к собеседнику (с учетом возраста, пола, социального положения); умения встать на точку зрения партнера, не навязывать собственного мнения, не перебивать собеседника, корректно выражать свою позицию, отбирая адекватные языковые средства, использовать возможности невербальных средств общения, адекватно реагировать на обращение и поставленный собеседником вопрос.

Задание 7. Прочитайте фрагменты. Охарактеризуйте отношения между коммуникантами на основании соблюдения или несоблюдения ими максим речевого поведения, принятых в русской культуре.

1

Великомудрый секретарь! Поздравляю твою лучезарную особу и чад твоих с Новым годом, с новым счастьем.

(Из письма А. П. Чехова Ал. П. Чехову)

2

Многоуважаемый Валентин Иннокентьевич!
Я очень и очень сожалею, что не могу воспользоваться Вашим любезным приглашением, но я уезжаю как раз сегодня вечером.
Поехать я думаю в Грецию, сначала в Афины, потом по разным островам. Оттуда в Сицилию, Италию и через Швейцарию в Царское Село. Вернусь приблизительно в декабре.
Очень жаль, что мы так и не увиделись до моего отъезда.
Как Ваша будущая книга стихов? Грустно будет, если Вы забросите ее из-за таких несерьезных дел, как комиссии. Когда мой адрес хоть немного установится, я напишу Вам и надеюсь, что Вы тоже не откажитесь мне ответить.
Целую ручки Наталье Владимировне.
Искренно уважающий Вас Н. Гумилев. (Письмо Н. С. Гумилева В. И. Анненскому-Кривичу)

3

В разговоре с Гвоздиловой Юрий Михайлович мучительно напрягает остатки своего мужского шарма - все-таки знаменитость, кинозвезда! - но, видимо, шарм начальника изрядно пожух от многолетнего бездействия, потому что не производит на Гвоздилову ни малейшего впечатления.
- Насколько мне известно, Елена Константиновна, - журчит Юрий Михайлович, - вы и раньше не ладили с Рябининым? А уж последний его поступок, видимо, и вовсе не привел вас в восторг?
- Я не делаю из этого тайны, - ровно отвечает Гвоздилова. - На мой взгляд, Георгий Петрович повел себя легкомысленно. Чем и поставил театр под удар.
- К сожалению, не все это понимают, - элегически вздыхает Юрий Михайлович. - Вот вы бы и объяснили это вашим коллегам. Да и не только коллегам...
- Вы предлагаете мне осудить Рябинина публично? - Гвоздилова качает головой. - Нет, во всенародных шабашах я не участвую.
- Ну что за формулировка, Елена Константиновна? - мягко досадует Юрий Михайлович.
- Вы же скажете то, что думаете. И что же плохого в том, что ваше мнение совпадает с мнением большинства?
- Дело не в большинстве, - терпеливо объясняет Гвоздилова. - Своим мнением я поддержу ваше мнение. А поддерживать вас - аморально.
- Кого это - вас? - Юрий Михайлович срывается на фельдфебельский тон. - Народ, партию, правительство?
- У вас мания величия, - спокойно отвечает Гвоздилова. - Вас - это лично вас. И вам подобных. А таких в стране много.
- Вы хотите меня оскорбить? - глаза Юрия Михайловича наливаются металлической синевой.
- Это очень рискованно, Елена Константиновна!
- Вас нельзя оскорбить. Вы счастливый человек. Знаете поговорку: самый счастливый человек

тот, кто не знает степени своего несчастья.
Гвоздилова безмятежно смотрит на Юрия Михайловича и ослепительно улыбается. Марлен Дитрих. Небожительница. Кинозвезда.
(Л. Филатов «Сукины дети»)
4
Вечер. Он работает. Я сижу на диване. Между нами лампа. Абажур (так видно мне) уничтожает верхнюю часть его лица, ее нет. Висит под абажуром нижнее полушарие головы. В целом она похожа на глиняную крашеную копилку.
- Моя молодость совпала с молодостью века, - говорю я. Он не слушает. Оскорбительно его равнодушие ко мне.
- Я часто думаю о веке. Знаменит наш век. И это прекрасная судьба - правда? - если так совпадает: молодость века и молодость человека.
Слух его реагирует на рифму. Рифма - это смешно для серьезного человека.
- Века - человека! - повторяет он. (А скажи ему, что только что он услышал и повторил два слова, - он не поверит.)
- В Европе одаренному человеку большой простор для достижения славы. Там любят чужую славу. Пожалуйста, сделай только что-нибудь замечательное, и тебя подхватят под руки, поведут на дорогу славы...
У нас нет пути для индивидуального достижения успеха. Правда ведь?
Происходит то же, как если бы я говорил с самим собой. Я звучу, произношу слова, - ну и звучи. И звучание мое ему не мешает.
- <.> А вот представьте себе, когда у нас говорят столько о целеустремленности, полезности, когда от человека требуется трезвый, реалистический подход к вещам и событиям, - вдруг взять да и сотворить что-нибудь явно нелепое, совершить какое-нибудь гениальное озорство и сказать потом: «Да, вот вы так, а я так». Выйти на площадь, сделать что-нибудь с собой и раскланяться: я жил, я сделал то, что хотел.
Он ничего не слышит.

Хотя бы взять и сделать так: покончить с собой. Самоубийство без всякой причины. Из озорства. Чтобы показать, что каждый имеет право распоряжаться собой. Даже теперь. Повеситься у вас над подъездом.

Повесьтесь лучше над подъездом ВСНХ, на Варварской площади, ныне Ногина. Там громадная арка. Видали? Там получится эффектно.

(Ю. Олеша «Зависть») Задание 8. В приведенных ниже фрагментах из текстов определите, в каком случае реализуется комплимент, в каком одобрение, а в каком лесть.
Для справок: Комплимент - любезные, приятные слова, лестный отзыв; одобрение 1) признание хорошим, правильным, допустимым; 2) похвала, одобрительный отзыв; лесть - лицемерное, угодливое восхваление.
1
- Сколько мне всего хорошего нажелали.
- Ну и ладно, уж. Все знают, раз уж столько лет проработавши, конечно.
- Ой, я уж говорю, что я ведь в торге недавно работаю, а она говорит: «Зато вы всю жизнь проработали в торговле». А мне Зоя Степановна, я прямо удивилась, как она мне вчера сказала. Говорит: «Анна Васильевна, о вас такие хорошие отзывы по вашей прежней работе». Ну никто обо мне ничего плохого не скажет. Я очень благодарна всем, все меня только добрым словом вспоминали. Она говорит: «Вы в торговле проработали сорок лет, так как же это».
Конечно, что там говорить. (Из сборника текстов «Живая речь уральского города») 2
Я не знаю, как с тобой общаться. Говорят, вы все здесь с ума сошли.
- Это правда, сошла, - ответила я, пытаясь, затянув диалог, разглядеть в ней то неуловимое, что не давало мне покоя, - причем все в разные стороны.
Ты на редкость адекватна.
Это только по первому слою. Ладно, продолжим завтра.

(М. Арбатова «Визит нестарой дамы»)

3

На экзамене:

Ирина Андреевна, говорят, что вы очень добрый преподаватель.

Моя доброта на вас не распространяется.

4

Славный малый, - подумал учитель, глядя вслед уходившему папаше. - Славный малый! Что у него на душе, то и на языке. Прост и добр, как видно. Люблю таких людей.

(А. Чехов «Папаша») Задание 52. Заполните таблицы, вставляя этикетные выражения в зависимости от ситуации употребления.

Образец:

Контактоустанавливающие формулы	Употребление формул
Не откажите в любезности., Будьте любезны!	В официальной ситуации
Простите. , Простите за беспокойство., Извините.; Скажите, пожалуйста.; Будьте добры! Не скажите ли Вы?	Общеупотребительная формула в любой ситуации
Скажите.	В неформальной ситуации и разговорной речи
Послушайте., Не подскажите ли .?	В неформальной ситуации и просторечии

Таблица 1

Формулы прощания	Употребление формул
До свидания! Всего хорошего! Всего доброго!	
До встречи!	
	Общеупотребительное при прощании на длительный срок или навсегда
	Разговорное дружеское
	Дружеское с оттенком фамильярности. Употребляется хорошо знакомыми людьми, чаще - среди молодежи
Бывай! Будь!	
	Официальное
	Официальное, церемонное (употребляется людьми старшего поколения)

Таблица 2

Формулы приветствия	Употребление формул
Здравствуйте! Добрый день (утро, вечер)! Добро пожаловать! Как поживаете?	
Привет! Что нового? Как дела? Давно не виделись!	
	В неформальной обстановке, ироничное, шутливое
	В неформальной обстановке, жаргонное
	В официальной обстановке, церемонно

Таблица 3

Формулы знакомства	Употребление формул
Позвольте представиться! Разрешите представиться! Разрешите с Вами познакомиться! Рад познакомиться! Разрешите вам представить.	
	В любой ситуации, нейтральное
	В неформальной ситуации, разговорное

Таблица 4

Формулы извинения	Употребление формул
Я должен извиниться.	В официальной ситуации
	В официальной ситуации, церемонно
	В различных ситуациях, общеупотребительно

Задание 9. Известно изречение Сервантеса: «Ничто не дается нам так дешево и не ценится так дорого, как вежливость». Прав ли Сервантес, на ваш взгляд? Выразите свое мнение (56 предложений)

Приложение 3

Оценочные материалы для промежуточной аттестации.
Вариант 1

Задание 1. Выполните тест по теме «Культура речи и деловая коммуникация»

К аспектам культуры речи НЕ относится.

А) номинативный Б) коммуникативный В) этический Г) когнитивный

Содержательность речи, насыщенность новой и актуальной информацией позволяет назвать такую речь.

А) точной Б) информативной В) ясной Г) образной

Соответствие речи условиям общения, адресату и цели коммуникации делает ее.

А) уместной Б) богатой В) чистой Г) логичной

Результат использования языка, его реализации в конкретной речевой ситуации называется.

А) активным словарем Б) пассивным словарем В) лингвистикой Г) речью

Оценочная функция языка также называется.

А) коммуникативной
Б) фатической
В) аксиологической
Г) аккумулятивной

Фиксация языковой нормы в словарях и справочниках определяет такое свойство литературного языка как.

А) нормированность Б) кодифицированность В) стабильность Г) распространенность

Слова, употребляемые жителями определенной территории, - это...
профессионализмы Б) жаргонизмы
диалектизмы Г) сленг

Активное слушание также называют.

А) интенсивным Б) сильным В) прогрессивным Г) рефлексивным

К тактильным невербальным средствам относятся. А) смех, вздохи
Б) мимика, походка
В) рукопожатия, поцелуи Г) тембр голоса, интонация

Речевой этикет представляет собой. А) особенности национального поведения

Б) правила употребления языковых единиц в речи В) правила поведения в речевой ситуации Г) нормы фиксации слов в словарях, справочниках и научной литературе.

Задание 2. Исправьте ошибки в предложениях. Обратите внимание, в каждом предложении допущено две лексические ошибки.

Благодаря жуткой эпидемии чумы 1665-1666 годов в Лондоне умерло 100 000 человек жителей.

Экономический кризис характеризуется отчетным снижением производства.

С помощью успешно проведенной рекламной компании маленькие супермаркеты нашего города выдержали конкуренцию с гигантами-гипермаркетами.

Молодой и невероятно гениальный художник- палешанин был обречен на счастливое успешное будущее, но не захотел покидать родной Палех.

Он увлекался чтением и фотографиями, достиг нехилых успехов в бизнесе.

Жюри пора бы уже вынести в зал очки, участники сгорают синим пламенем от нетерпения.

Задание 3. Охарактеризуйте основные признаки и функции литературного языка. Литературный язык в системе форм существования русского национального языка.

Вариант 2

Задание 1. Выполните тест по теме «Орфоэпические и акцентологические нормы русской речи»

Норма, не допускающая вариантов, называется. А) твердой Б) нейтральной В) резкой Г) жесткой

Этимологические словари объясняют.

А) происхождение слова Б) произношение слова В) значение слова Г) грамматическую сочетаемость слова

К семонимическим словарям относятся. А) словари синонимов, антонимов и омонимов

Б) словари фразеологизмов, пословиц и поговорок В) словари трудностей русского языка Г) словари иностранных слов

Уменьшение звучности гласного в безударной позиции называется. А) индукция Б) дедукция В) редукция Г) интродукция

Ударение в русском языке является .

А) силовым Б) тоническим В) музыкальным Г) связанным

Ударение, в разных формах слова меняющее свое местоположение (вЕксель - векселЕй) называется.

А) фиксированным Б) подвижным В) динамическим Г) нейтральным

Согласный произносится твердо перед Е в словах.

А) дилер, тендер Б) патент, детектор, В) демпинг, протеже Г) стресс, юриспруденция

Буква ё пишется (произносится звук [о]) в обоих словах в ряду. А) афера, никчемный

Б) оферта, опека

В) гололедица, коммивояжер

Г) истекший (кровью), зараженный

Буква Ч обозначает звук [Ш] в обоих словах в ряду... А) что-то, конечно Б) гаечный, молочник В) нечто, Ильинична Г) пустячный, прочный

Акцентологическая ошибка допущена в слове. А) гЕнезис Б) фОрзац В) красивЕе Г) обеспЕчение

Задание 2. Исправьте ошибки в употреблении деепричастного оборота.

Проверяя отчеты, меня все время отвлекал телефон.

Анализируя результаты рекламной кампании, был обнаружен ряд стратегических ошибок в позиционировании бренда.

Желая спасти фирму, директору пришлось уволить треть сотрудников.

Обнаружив недостачу, увольнение главного бухгалтера никого не удивило.

Разработав дизайн товара, производителю необходимо зарегистрировать

товарный знак.

Рано лишившись родителей, ему пришлось самому зарабатывать на жизнь.

Задание 3. Назовите нормативные, коммуникативные, этические аспекты речи. Определите коммуникативные и этические аспекты взаимодействия.

Вариант 3

Задание 1. Выполните тест по теме «Лексические нормы русской речи»

Лексические нормы определяют правила.

А) произношения слова Б) словообразования В) словоупотребления Г) связи слов в словосочетании и предложении

Лексическое значение слова можно уточнить в.

А) орфографическом словаре Б) орфоэпическом словаре В) толковом словаре Г) этимологическом словаре

Слова и словосочетания, обозначающие противоположные по смыслу понятия (верх - низ, богатый - бедный), называются.

А) синонимы Б) антонимы В) омонимы Г) паронимы

Слова, различные по значению, тождественные по написанию, но отличающиеся по звучанию (стрЕлки - стрелкИ), называются.

А) лексическими омонимами Б) омофонами В) омографами Г) омоформами

Вид речевой избыточности, характеризующийся повторением слов или употреблением однокоренных слов в одном предложении (проливной ливень, делать дело), называется.

А) тавтологией Б) эвфемизмом В) плеоназмом Г) дисфемизмом

Синонимом слова «агрессивный» является.

А) враждебный Б) вражеский В) сердитый Г) активный

Слово «анализ» лексически сочетается с глаголом. А) провести Б) произвести В) вывести Г) привести

Фразеологизм выполняет в речи функцию. А) вводной конструкции

Б) уточняющего оборота

В) свободного словосочетания

Г) отдельной словарной единицы

В предложении «Пустой зал встретил нас оглушительной тишиной» лексическая ошибка связана с тем, что слова в словосочетании.

А) не сочетаются по стилю

Б) не сочетаются по эмоциональной окрашенности В) противоположны по смыслу Г) не сочетаются по традиции

В предложении «Трагедия произошла из-за безответности работника» допущена ошибка в употреблении.

А) синонимов Б) антонимов В) омонимов Г) паронимов

Задание 2. Исправьте ошибки в предложениях. Объясните суть ошибки.

Хорошие бухгалтера никогда не остаются без работы.

Подкрашенные синим тушем глаза смотрятся глубже и выразительнее.

Никто еще не придумал для похудения средства более лучшего, чем диета и физические нагрузки.

Вследствие наступающих праздников стоит заранее позаботиться о подарках.

Преподаватель старается воспитывать и заботиться о студентах.

Кондуктор потребовал оплатить за проезд.

Задание 3. Охарактеризуйте основные единицы языка, их признаки и взаимосвязь.

Вариант 4

Задание 1. Выполните тест по теме «Грамматические нормы русской речи»

Морфологические нормы регулируют... А) употребление форм слова

Б) связь слов в словосочетании и предложении В) состав морфем слова Г) постановку знаков препинания в предложении

В форме множественного числа окончание -а имеют оба слова в строке. А) тендер, брокер Б) доктор, торт В) шофер, вектор Г) поезд, директор

Ошибка согласования допущена в словосочетании.
А) крепкий кофе Б) зеленоглазое такси В) густой вуаль Г) черный шевроле
К среднему роду относятся слова. А) песо, урду Б) кредо, рагу В) виски, мисс Г) шимпанзе, денди
Простой формой превосходной степени глагола «плохой» является. А) хуже Б) плохее В) плоше Г) более хуже
В предложении «Вычислить задолженность фирмы по кредитам можно 3 способами» числительное следует читать.
А) троими Б) тремя В) тремями Г) тройкой
К видам подчинительной связи слов в словосочетании НЕ относится. А) управление Б) примыкание
повествование Г) согласование
Отглагольным прилагательным является. А) строящееся здание Б) ведущий игрок
бреющее лезвие
Г) стоящий целое состояние антиквариат
Склоняются имя и фамилия.
Мария Каллас Б) Дэвид Духовны
Антонио Бандерас Г) Мартин Фримен
Деепричастный оборот употребляется в предложении.
-А) страдательного залога Б) безличном
безличном с инфинитивом Г) неопределенно-личном
Задание 2. Исправьте ошибки, связанные с употреблением производных предлогов.
Благодаря травме этот перспективный спортсмен пропустит следующий сезон.
Вследствие наступающих холодов необходимы дополнительные затраты на ото
Служащие приняли решение поступить наперекор приказов начальства.
Согласно трудового законодательства принудительный труд запрещен.
Задание 3. Дайте определение понятию «Языковая норма». Назовите свойства и функции норм литературного языка.

Вариант 5

Задание 1. Выполните тест по теме «Функционально-стилевые разновидности речи. Речевое общение как вид человеческой деятельности»
К книжным стилям НЕ относится. А) язык художественной литературы Б) разговорный стиль В) научный стиль
Г) публицистический стиль
Красноречие НЕ может быть . . А) социально-бытовым Б) судебным
В) научно-популярным
Г) богословско-церковным
Лекция представляет собой. А) информационную речь Б) протокольно этикетную речь В) развлекательную речь
Г) убеждающую речь
Заключение речи НЕ может быть... А) суммирующим
Б) типологизирующим В) апеллирующим Г) концентрическим
К несостоятельным аргументам относятся. А) заключения экспертов Б) положения закона
В) показания очевидцев
Г) доводы личного характера
Вид аргументации, когда приводятся аргументы за свой тезис и против чужого, называется.
восходящей аргументацией Б) двусторонней аргументацией
поддерживающей аргументацией Г) предвосхищающей аргументацией
Чертами научного стиля являются.
А) логичность и объективность Б) точность и официальность В) эмоциональность и ясность
Г) образность и призывность
Патентное описание и техническая инструкция относятся к . подстилю

научного стиля.
академическому Б) учебно-научному
научно-информативному Г) научно-справочному
Новая информация в тексте, его информационное ядро называется. А) темой Б) ремой В) ключевым словом Г) абзацем
К языковым приемам компрессии исходного текста НЕ относится.
А) цитирование Б) исключение В) обобщение Г) упрощение
План, отражающий структурно-смысловую организацию текста в виде его основных положений - это.
А) назывной план Б) вопросный план В) тезисный план Г) цитатный план
Изложением материала от частного к общему характеризуется. А) дедуктивный метод Б) индуктивный метод В) метод аналогии
Г) концентрический метод
К подстилям официально-делового стиля НЕ относится.
А) дипломатический Б) законодательный В) исполнительный Г) управленческий
Рекламация - это.
вид документа
Б) вид договора
вид рекламной акции
Г) часть служебного документа
Языковая модель «Просим Вас выслать нам.» характерна для.
А) письма-запроса Б) письма-предложения В) письма-претензии Г) письма-подтверждения
Задание 2. Исправьте грамматические ошибки в предложениях. Обратите внимание, в каждом предложении допущено две грамматических ошибки.
Высокий разговорчивый южан рисовал что-то в альбоме синим и желтым акварелем.
Деловой человек не станет тратить время на сочувствие о чем-то неважном, он относится ко всему более серьезнее.
Кризис в производстве был тяжел для страны и временно продолжительным.
В виду прошедшей модернизации обоих фирм стоит пересмотреть прежние договоренности.
Определив кадровую политику, начальнику необходимо донести информацию и замотивировать коллектив.
Задание 3. Охарактеризуйте нормы речевого поведения в социально-культурной, учебно-научной, официально-деловой сферах общения. Определите структуру речевого общения. Назовите виды речевого поведения.

ФОНД ОЦЕНОЧНЫХ СРЕДСТВ
по учебной дисциплине

ОП.01 Математические методы решения прикладных профессиональных задач

1.Паспорт фонда оценочных средств по учебной дисциплине

ОП.01. Математические методы решения прикладных профессиональных задач

наименование учебной дисциплины

35.02.16 Эксплуатация и ремонт сельскохозяйственной техники и оборудования

код, наименование специальности/профессии

Результаты обучения (освоенные умения, усвоенные знания)[1]	**ОК, ПК**	**Наименование темы[2]**	**Уровень освоения темы**	**Наименование контрольно-оценочных средств**	
				Текущий контроль[3]	**Промежуточная аттестация**
1	**2**	**3**	**4**	**5**	**6**
<u>Уметь:</u> □Анализировать сложные функции и строить их графики; □Решать прикладные задачи с использованием элементов дифференциального и интегрального исчислений; □Производить операции над матрицами и определителями; □Решать системы линейных уравнений различными методами □Выполнять действия над комплексными числами; □Решать задачи на вычисление вероятности с использованием элементов комбинаторики; □Решать прикладные задачи в области профессиональной деятельности; **<u>Знать:</u>** -значение математики в профессиональной деятельности и при освоении ППССЗ; -основные математические методы решения прикладных задач в области профессиональной деятельности; -основные понятия и методы математического анализа, линейной алгебры, теорию комплексных чисел, дискретной математики, теории вероятностей	ОК 01, ОК 02, ОК 03, ОК 04, ОК 05, ОК 09 ПК 1.10, ПК 2.10	Раздел 1. Математический анализ Тема 1.1 Функция одной независимой переменной и ее характеристики Тема 1.2 Предел функции. Непрерывность функции Тема 1.3 Дифференциальное и интегральное исчисления	2 2 2	- расчетная задача; - тестовое задание;	ДЗ: практическое задание
	ОК 01, ОК 02, ОК 03, ОК 04, ОК 05, ОК 09 ПК 1.10, ПК 2.10	РАЗДЕЛ 2. Основные понятия и методы линейной алгебры. Тема 2.1 Матрицы и определители Тема 2.2 Решение систем линейных алгебраических уравнений (СЛАУ)	2 3	- расчетная задача; - тестовое задание;	ДЗ: практическое задание
	ОК 01, ОК 02, ОК 03, ОК 04, ОК 05, ОК 09 ПК 1.10, ПК 2.10	РАЗДЕЛ 3. Основы дискретной математики. Тема 3.1 Множества и отношения	2	- расчетная задача; - тестовое задание;	ДЗ: практическое задание
		РАЗДЕЛ 4. Элементы теории комплексных чисел. Тема 4.1 Комплексные числа и действия над ними	2	- расчетная задача; - тестовое задание;	ДЗ: практическое задание

и математической статистики; -основы интегрального и дифференциального исчисления -роль и место математики в современном мире при освоении профессиональных дисциплин и в сфере профессиональной деятельности	ОК 01, ОК 02, ОК 03, ОК 04, ОК 05, ОК 09 ПК 1.10, ПК 2.10	РАЗДЕЛ 5. Основы теории вероятностей и математической статистики. Тема 5.1 Вероятность. Теорема сложения вероятностей Тема 5.2 Случайная величина, ее функция распределения Тема 5.3 Математическое ожидание и дисперсия случайной величины	2 3 3	- расчетная задача; - тестовое задание;	ДЗ: практическ ое задание

2. Результаты освоения учебной дисциплины, подлежащие проверке

В результате аттестации по учебной дисциплине осуществляется комплексная проверка следующих умений и знаний, а также динамика формирования общих и профессиональных компетенций.

Компетенции	Результаты обучения	Основные показатели оценки результата	Формы и методы контроля и оценки
ОК 01, ОК 02, ОК 03, ОК 04, ОК 05, ОК 09 ПК 1.10, ПК 2.10	**Умеет:** У1. Решать прикладные задачи в области профессиональной деятельности;	- вычисление пределов функций с использованием первого и второго замечательных пределов; - исследование функций на непрерывность; - нахождение производных; - вычисление производных; - вычисление простейших определенных интегралов; - выполнение операции над множествами - решение простейших задач на определение вероятности с использованием теорем сложения вероятностей; -нахождение математического ожидания дисперсии, среднего квадратичного	Практические занятия; Контрольная работа; Фронтальный опрос; Внеаудиторная самостоятельная работа;
	Знает: З1.Значение математики в профессиональной деятельности и при освоении ППССЗ	- Демонстрирует осознанное, ответственное, творческое отношение к выполнению заданий по математике	Практические занятия; Контрольная работа; Фронтальный опрос; Внеаудиторная самостоятельная работа;
	З2. Основные математические методы решения прикладных задач в области профессиональной деятельности	- -выбор и применение математических методов при решенииприкладных задач - демонстрация правильной последовательности выполнения действий во время практических работ -Соответствие применения математических формул и свойств;	Практические занятия; Контрольная работа; Фронтальный опрос; Внеаудиторная самостоятельная работа;
	З3.основные понятия и методы математического	-Демонстрирует знания методов математического анализа, -Демонстрирует знания методов дискретной	Практические занятия; Контрольная

	анализа, линейной алгебры, теорию комплексных чисел, дискретной математики, теории вероятностей и математической статистики;	математики -Демонстрирует знания методов теории вероятностей и математической статистики	работа; Фронтальный опрос; Внеаудиторная самостоятельная работа;
	З4. Основыинтегрального и дифференциального исчисления	- демонстрирует знания методов интегрирования и умения применять их при решении задач прикладного характера - демонстрирует знания формул дифференцирования и умения их применять для нахождения производной любого порядка	Практические занятия; Контрольная работа; Фронтальный опрос; Внеаудиторная самостоятельная работа;

2.1.Оценка освоения учебной дисциплины
2.1.1.Формы и методы оценивания

Предметом оценки служат умения и знания, предусмотренные ФГОС по дисциплине, направленные на формирование общих и профессиональных компетенций.

Перечень объектов контроля и оценки

Результаты обучения	Основные показатели оценки результата	Оценка (да/нет)
Умеет: У1. Решать прикладные задачи в области профессиональной деятельности;	- вычисление пределов функций с использованием первого и второго замечательных пределов; - исследование функций на непрерывность; - нахождение производных; - вычисление производных; - вычисление простейших определенных интегралов; - выполнение операции над множествами - решение простейших задач на определение вероятности с использованием теорем сложения вероятностей; -нахождение математического ожидания дисперсии, среднего квадратичного отклонения дискретной случайной величины,	
Знает: З1.Значение математики в профессиональной деятельности и при освоении ППССЗ	- Демонстрирует осознанное, ответственное, творческое отношение к выполнению заданий по математике	
З2. Основные математические методы решения прикладных задач в области профессиональной деятельности	- -выбор и применение математических методов при решенииприкладных задач -демонстрация правильной последовательности выполнения действий во время практических работ -Соответствие применения математических формул и свойств;	
З3.основные понятия и методы математического анализа, линейной алгебры, теорию комплексных чисел, дискретной математики, теории вероятностей и математической статистики;	-Демонстрирует знания методов математического анализа, -Демонстрирует знания методов дискретной математики -Демонстрирует знания методов теории вероятностей и математической статистики	
З4. Основыинтегрального и дифференциального исчисления	- демонстрирует знания методов интегрирования и умения применять их при решении задач прикладного характера - демонстрирует знания формул дифференцирования и умения их применять для нахождения производной любого порядка	

3. Типовые контрольные задания (вопросы) для промежуточной аттестации

3.1. Типовые задания для проверочных работ *Прописать типовые задания*

Аудиторная проверочная работа №2
Раздел «Дифференциальное исчисление»
1 вариант

Задание 1. Найдите производную функции:

а) $y = x^5 + 3x^4 — 5x + 1$ б) $y = x \cdot \ln x$

в) У = $x+1$ г) У = sin 4x

Задание 2. Найдите в указанный момент времени *t* ускорение точки, движущейся прямолинейно по закону, заданному уравнением:^ = $2t^3 + 3t^2 — 6$ при t = 1

Задание 3. Найдите экстремум функции:$y = x^2 + 2x + 4$

4.2.Примерный перечень вопросов по закреплению теоретических знаний, умений и практических навыков, предусмотренных компетенциями (вопросы к зачету/экзамену): Для промежуточной аттестации

Перечень вопросов на дифференцированный зачет:

1. Элементы и множества
2. Задание множеств
3. Операции над множествами
4. Свойства операций над множествами
5. Элементы комбинаторики
6. Виды соединений: перестановки, сочетания, размещения
7. Функции однойнезависимой переменной.
8. Пределы
9. Непрерывность функций
10. Производная
11. Исследование функций
12. Неопределенный интеграл
13. Непосредственное интегрирование
14. Заменапеременной.
15. Определенный интеграл
16. Вычисление определенногоинтеграла
17. Приложение интеграла к решению прикладных задач
18. Понятие события и вероятности события
19. Достоверные и невозможныесобытия
20. Классическое определение вероятностей
21. Теорема сложениявероятностей.
22. Теорема умножения вероятностей.
23. Случайная величина
24. Дискретная и непрерывная случайные величины
25. Закон распределения случайной величины.
26. Математическое ожидание случайной величины
27. Дисперсия случайной величины
28. Среднее квадратичное отклонение случайной величины

Аудиторная проверочная работа №1
Раздел «Математический анализ»
1 вариант

Задание 1. Найти пределы функций:

1) $\lim\limits_{x\to\infty}\dfrac{3x^2-5x}{-5x^2+x-1}$; 2) $\lim\limits_{x\to-2}\dfrac{\ln(x+4)}{ctg(x+2)}$;

*Задание 2.*Дана функция y= *f* (x). Найти точки разрыва функции и определить их тип. Найти односторонние пределы и скачок функции в точках разрыва. Сделать чертеж.

$$y=\begin{cases} x^2-4, \text{ если } x\le 2,\\ 6-2x. \text{ если } x>2.\end{cases}$$

2 вариант

Задание 1. Найти пределы функций:

1) $\lim\limits_{x\to\infty}\dfrac{-2x^2+7x+2}{x^2-5x}$; 2) $\lim\limits_{x\to4}\dfrac{\arcsin(4-x)}{\ln(x-3)}$;

*Задание 2.*Дана функция y= *f* (x). Найти точки разрыва функции и определить их тип. Найти односторонние пределы и скачок функции в точках разрыва. Сделать чертеж.

$$y=\begin{cases} 9-x^2, \text{ если } x\le 1,\\ 2x+3, \text{ если } x>1.\end{cases}$$

3 вариант

Задание 1. Найти пределы функций:

1) $\lim\limits_{x\to\infty}\dfrac{4x^2-x}{3x^2+7x-1}$; 2) $\lim\limits_{x\to-1}\dfrac{tg(\frac{\pi}{4}+\frac{\pi\chi}{4})}{e^{x+1}-1}$;

*Задание 2.*Дана функция y= *f* (x). Найти точки разрыва функции и определить их тип. Найти односторонние пределы и скачок функции в точках разрыва. Сделать чертеж.

$$y=\begin{cases} 4x+5, \text{ если } x\le -1,\\ 4x-x^2, \text{ если } x>-1.\end{cases}$$

4 вариант

Задание 1. Найти пределы функций:

84. 1) $\lim\limits_{x\to\infty}\dfrac{2x^2-2x+5}{-5x^2+3x}$; 2) $\lim\limits_{x\to0}\dfrac{\ln(1-\sin^2 3x)}{x^2}$;

*Задание 2.*Дана функция y= *f* (x). Найти точки разрыва функции и определить их тип. Найти односторонние пределы и скачок функции в точках разрыва. Сделать чертеж.

$$y=\begin{cases} x^2+2x, \text{ если } x\le 2,\\ x+1, \text{ если } x>2.\end{cases}$$

Аудиторная проверочная работа №2
Раздел «Дифференциальное исчисление»

1 вариант

Задание 1. Найдите производную функции:

а) $y = x^5 + 3x^4 - 5x + 1$ б) $y = x \cdot \ln x$

в) $y = \frac{x+1}{x-1}$ г) $y = \sin 4x$

Задание 2. Найдите в указанный момент времени t ускорение точки, движущейся прямолинейно по закону, заданному уравнением:$S = 2t^3 + 3t^2 - 6$ при $t = 1$

Задание 3. Найдите экстремум функции:$y = x^2 + 2x + 4$

Вариант № 2

Задание 1. Найдите производную функции:

а) $y = x^6 - 4x^3 + 5x - 3$ б) $y = x^2 \cdot \ln x$

в) $y = \frac{x+2}{x-2}$ г) $y = \operatorname{tg} 3x$

Задание 2. Найдите в указанный момент времени t ускорение точки, движущейся прямолинейно по закону, заданному уравнением:$S = t^3 - 3t^2 + 5$ при $t = 2$

Задание 3. Найдите экстремум функции:$y = x^2 - 2x + 6$

Вариант № 3

Задание 1. Найдите производную функции:

а) $y = 2x^5 + 5x^3 - 3x + 2$ б) $y = x \cdot \operatorname{tg} x$

в) $y = \frac{x^2+1}{x-1}$ г) $y = \operatorname{ctg} 5x$

Задание 2. Найдите в указанный момент времени t ускорение точки, движущейся прямолинейно по закону, заданному уравнением:$S = \frac{1}{3}t^3 - 2t^2 + 3t$ при $t = 1$

Задание 3. Найдите экстремум функции:$y = \frac{1}{3}x^3 - 2x^2 + 3x - 1$

Вариант № 4

Задание 1. Найдите производную функции:

а) $y = 4x^5 + 3x^{-4} + 6x - 1$ б) $y = x^2 \cdot \operatorname{ctg} x$

в) $y = \frac{x^2+1}{x^2-1}$ г) $y = \sin 4x$

Задание 2. Найдите в указанный момент времени t ускорение точки, движущейся прямолинейно по закону, заданному уравнением:$S = 2t^3 + 3t^2 - 6$ при $t = 1$

Задание 3. Найдите экстремум функции:$y = x^2 + 2x + 4$

Аудиторная проверочная работа №3
Раздел «Интегральное исчисление»

1 вариант

Задание 1. Найти неопределенные интегралы.

$$1)\ \int \frac{xdx}{7+x^2}; \qquad 2)\ \int (3-x)\cos\ xdx.$$

Задание 2. Вычислить площадь фигуры, ограниченной линиями. Сделать чертеж.

$$3x^2-4y=0,\ 2x-4y+1=0.$$

Задание 3. Вычислить несобственный интеграл или установить его расходимость.

$$\int_1^{+\infty} x^{-2}dx$$

Вариант 2

Задание 1. Найти неопределенные интегралы.

$$1)\ \int \frac{dx}{\sin^2\frac{x}{5}}; \quad 2)\ \int xin(1-3x)dx.$$

Задание 2. Вычислить площадь фигуры, ограниченной линиями. Сделать чертеж.

$$3x^2+4y=0,\ 2x-4y-1=0\cdot$$

Задание 3. Вычислить несобственный интеграл или установить его расходимость.

$$\int_1^{+\infty} x^{-3}dx$$

Вариант 3

Задание 1. Найти неопределенные интегралы.

$$1)\ \int \frac{dx}{\sqrt{5-x^2}}; 2)\ \int xe^{-7x}dx.$$

Задание 2. Вычислить площадь фигуры, ограниченной линиями. Сделать чертеж.

$$2x\ +3y^2=0,\ 2x+2y+1=0.$$

Задание 3. Вычислить несобственный интеграл или установить его расходимость.

$$\int_1^{+\infty} x^{-4}dx$$

Вариант 4

Задание 1. Найти неопределенные интегралы.

$$1)\ \int \frac{dx}{5x+3}; 2)\ \int arctg4\ xdx.$$

Задание 2. Вычислить площадь фигуры, ограниченной линиями. Сделать чертеж.

$$3x^2-4y=0,\ 2x+4y-1=0.$$

Задание 3. Вычислить несобственный интеграл или установить его расходимость.

$$\int_1^{+\infty} x^{-5}dx$$

Контрольная работа №1
Раздел «Математический анализ»

1 вариант

1. Вычислите пределы: 1) $\lim\limits_{x\to\infty}\dfrac{5x^2+6x-1}{-2x^2+3x}$; 2) $\lim\limits_{x\to 0}\dfrac{tg(\frac{\pi}{2}-2x)}{\sin 5x}$;

2. Определите экстремум функции: $y=x^3+6x^2+9x+4.$

3. Вычислить площадь фигуры, ограниченной линиями:

$$y=x^3+1,\ \ x=0\ ,y=x+5,\ \ x=-2.$$

2 вариант

1. Вычислите пределы: 1) $\lim\limits_{x\to\infty}\dfrac{-7x^2+4x}{3x^2-x+2}$; 2) $\lim\limits_{x\to 3}\dfrac{ctg(x-3)}{2^x}$;

2. Найдите промежутки монотонности графика функции: $y=x^3+6x^2+9x+4.$

3. Вычислить площадь фигуры, ограниченной линиями:

$$y=x^3+2,\ \ x=0\ ,y=x+6,\ \ x=-2.$$

3 вариант

1. Вычислите пределы: 1) $\lim\limits_{x\to\infty}\dfrac{6x^2-3x-1}{-4x^2+2x}$; 2) $\lim\limits_{x\to -1}\dfrac{x^2+4x-3}{tg(x\ \ +1)}$;

2. Определите направление выпуклости графика функции: $y=x^3+3x^2-9x+5.$

3. Вычислить площадь фигуры, ограниченной линиями:

$$y=x^3-1,\ \ x=0\ ,y=x+3,\ \ x=-2.$$

4 вариант

1. Вычислите пределы: 1) $\lim\limits_{x\to\pi}\dfrac{1-\cos 3x}{ctgx}$; 2) $\lim\limits_{x\to\infty}\dfrac{2x^2-5x+8}{3x^2+6x-15}$;

2. Найдите асимптоты графика функции: $y=x^3+6x^2+9x+4.$

3. Вычислить площадь фигуры, ограниченной линиями:

$$y=x^3-2,\ \ x=0\ ,y=x+2,\ \ x=-3.$$

здел «Основы теории вероятностей» 1 вариант *Задание 1*. Монету бросают 5 раз. Найти вероятность того, что «герб» выпадет: а) менее 2 раз; б) не менее 2 раз.
Задание 2. Задан закон распределения случайной величины X (в первой строке таблицы даны возможные значения величины x, а во второй строкеуказаны вероятности p этих возможных значений). Найти: 1) математическое ожидание M(x); 2) дисперсию Д(x); 3) среднееквадратическое отклонение σ.

X	23	25	28	29
p	0,3	0,2	0,4	0,1.

2 вариант
Задание 1. Найти вероятность того, что событие А произойдет не менее 2 раз в 4 независимых испытаниях, если вероятность наступления события А в одном испытании равна 0,6.
Задание 2. Задан закон распределения случайной величины X (в первой строке таблицы даны возможные значения величины x, а во второй строкеуказаны вероятности p этих возможных значений). Найти: 1) математическое ожидание M(x); 2) дисперсию Д(x); 3) среднееквадратическое отклонение σ.

X	17	21	25	27
p	0,2	0,4	0,3	0,1.

3 вариант
Задание 1. Событие В произойдет в случае, если событие А наступит не менее 4 раз. Найти вероятность наступления события В, если будет произведено 5 независимых испытаний, в каждом из которых вероятность наступления события А равна 0,8.
Задание 2. Задан закон распределения случайной величины X (в первой строке таблицы даны возможные значения величины x, а во второй строкеуказаны вероятности p этих возможных значений). Найти: 1) математическое ожидание M(x); 2) дисперсию Д(x); 3) среднееквадратическое отклонение σ.

X	24	26	28	30
p	0,2	0,2	0,5	0,1.

4 вариант
Задание 1. Вероятность наступления события А хотя бы один раз при трех испытаниях равна 0,936. Найти вероятность наступления события А при одном испытании.
Задание 2. Задан закон распределения случайной величины X (в первой строке таблицы даны возможные значения величины x, а во второй строкеуказаны вероятности p этих возможных значений). Найти: 1) математическое ожидание M(x); 2) дисперсию Д(x); 3) среднееквадратическое отклонение σ.

X	12	16	19	21
p	0,1	0,5	0,3	0,1.

Аудиторная проверочная работа №5 Раздел «Основы математической статистики»
1 вариант
1. Исходные данные: 1,9 2,7 3,2 3,3 2,2 1,8 2,1 4,8 0,7 2,9 3,2 3,7 2,8 2,2 2,4 4,6 3,1 0.3 2,6 1,7 Составить интервальное распределение. Число частичных интервалов принять равным пяти. Постройте гистограмму частот. 2. По данным задания 1 найдите выборочные характеристики статистического распределения.
2 вариант
1. Исходные данные: 6,9 1,2 3,7 0,9 7,1 1,1 2,7 9,8 0,4 8,1 4,3 4.5 1,6 5,8 7,1 6,3 3,4 2,6 9,4 0,7 Составить интервальное распределение. Число частичных интервалов принять равным пяти. Постройте гистограмму частот. 2. По данным задания 1 найдите выборочные характеристики статистического распределения.
3 вариант
1. Исходные данные: 13,4 14,2 10,4 13,1 9,6 11,8 16,6 14,7 9,5 10,7 11,8 12,4 11,5 12,2 10,5 8.4 15,2 10,1 17,3 11,2

Составить интервальное распределение. Число частичных интервалов принять равным пяти. Постройте гистограмму частот. 2. По данным задания 1 найдите выборочные характеристики статистического распределения.

4 вариант

1. Исходные данные: 15,6 13,9 13,1 11,8 14.5 7,6 10,2 6,5 14,3 12,9 10,3 11,7 8,4 10,5 9,6 12,4 13,7 11,5 10,6 9,4

Составить интервальное распределение. Число частичных интервалов принять равным пяти. Постройте гистограмму частот. 2. По данным задания 1 найдите выборочные характеристики статистического распределения.

Контрольная работа №6 Раздел «Основы теории вероятностей и математической статистики»

1 вариант 1. Пусть вероятность того, что наудачу взятая деталь нестандартная, равна 0,1. Найти вероятность того, что среди взятых наудачу 5 деталей не более 2 нестандартных. 2. Исходные данные: 3 1 2 1 3 6 3 1 4 1 1 1 1 2 3 2 2 5 4 2

Составить дискретное распределение. Построить полигон распределения относительных частот.

3. По данным задания 2 найдите: выборочную среднюю; выборочную дисперсию; выборочное среднее квадратическое отклонение

2 вариант 1. Вероятность выиграть по лотерейному билету равна 1/7. Найти вероятность выигрыша не менее чем по двум билетам из шести. 2. Исходные данные: 3 6 4 5 5 4 2 2 6 1 3 4 3 2 4 7 5 2 3 3

Составить дискретное распределение. Построить полигон распределения относительных частот.

3. По данным задания 2 найдите: выборочную среднюю; выборочную дисперсию; выборочное среднее квадратическое отклонение.

3 вариант 1. Вероятность попадания при каждом выстреле равна 0,4. Найти вероятность разрушения объекта, если для этого необходимо не менее трех попаданий, а сделано 15 выстрелов. 2. Исходные данные: 13 12 12 11 13 14 11 13 12 10 13 11 10 12 13 14 13 12 11 12

Составить дискретное распределение. Построить полигон распределения относительных частот.

3. По данным задания 2 найдите: выборочную среднюю; выборочную дисперсию; выборочное среднее квадратическое отклонение.

4 вариант 1. Найти вероятность того, что в семье, имеющей 6 детей, не менее двух девочек. Предполагается, что вероятность рождения мальчика и девочки одинаковые. 2. Исходные данные: 5 6 4 3 5 4 7 5 4 6 6 7 4 3 6 5 4 5 8 3

Составить дискретное распределение. Построить полигон распределения относительных частот.

3. По данным задания 4 найдите: выборочную среднюю; выборочную дисперсию; выборочное среднее квадратическое отклонение.

Промежуточный контроль

Тесты по математике
Вариант 1

1. Вычислите значение предела: $\lim\limits_{x\to 0}\frac{\sin x^2}{x}$

ВАРИАНТЫ ОТВЕТОВ: А) 3 В) 1 С) 0 Д) $\frac{1}{2}$

2. Закон движения материальной точки имеет вид $x(t)=4+10t^2$, где $x(t)$ - координата точки в момент времени *t*. Тогда скорость точки при $t=1$ равна …

ВАРИАНТЫ ОТВЕТОВ: 1) 10 2) 20 3) 24 4) 14

3. На рисунке изображен график производной функции $y=f(x)$, заданной на отрезке $[-1;8]$.

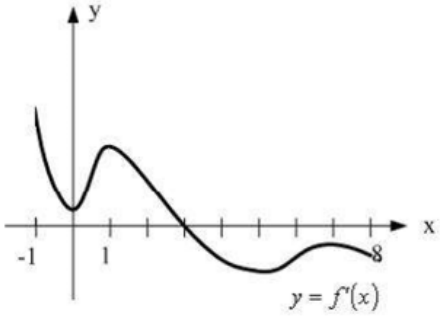

Тогда точкой максимума этой функции является …

ВАРИАНТЫ ОТВЕТОВ: 1) 7 2) 8 3) 1 4) 3

4. Найдите значение интеграла: $\int\frac{dx}{x}$

ВАРИАНТЫ ОТВЕТОВ: А) $arctgx$ В) $\frac{x^5}{5}$ С) $\ln|x|$ Д) $\cos x$ Е) $-\cos x$

Тесты по математике
Вариант 2

1. Вычислите значение предела: $\lim\limits_{x\to 0}\frac{e^x-1}{2x}$

ВАРИАНТЫ ОТВЕТОВ: А) 3 В) 1 С) 0 Д) $\frac{1}{2}$

2. Угловой коэффициент касательной, проведенной к графику функции $f(x)=5x^2-3x+1$ в его точке с абсциссой $x_0=2$ равен …

ВАРИАНТЫ ОТВЕТОВ: 1) 17 2) 20 3) 24 4) 14

3. Наименьшее значение функции $f(x)=\frac{1}{2}x^2-x+0{,}5$ на отрезке [0; 2] равно …

ВАРИАНТЫ ОТВЕТОВ: 1) 7 2) 8 3) 0 4) 3

Методические указания по выполнению самостоятельной работы

«ОП.02 ЭКОЛОГИЧЕСКИЕ ОСНОВЫ ПРИРОДОПОЛЬЗОВАНИЯ»

2025 г.

Самостоятельная работа студентов (далее - самостоятельная работа) проводится с целью: систематизации и закрепления полученных теоретических знаний и практических умений студентов; углубления и расширения теоретических знаний; формирования умений использовать нормативную, правовую, справочную документацию и специальную литературу; развития познавательных способностей и активности студентов, творческой инициативы, самостоятельности, ответственности и организованности; формирования самостоятельности мышления, способностей к саморазвитию, самосовершенствованию и самореализации; развития исследовательских умений.

Перед выполнением студентами внеаудиторной самостоятельной работы преподаватель проводит инструктаж по выполнению задания, который включает цель задания, его содержание, сроки выполнения, ориентировочный объем работы, основные требования к результатам работы, критерии оценки. В процессе инструктажа преподаватель предупреждает студентов о возможных типичных ошибках, встречающихся при выполнении задания. Инструктаж проводится преподавателем за счет объема времени, отведенного на изучение дисциплины.

Во время выполнения студентами внеаудиторной самостоятельной работы и при необходимости преподаватель может проводить консультации за счет общего бюджета времени, отведенного на консультации.

Самостоятельная работа может осуществляться индивидуально или группами студентов в зависимости от цели, объема, конкретной тематики самостоятельной работы, уровня сложности, уровня умений студентов.

Контроль результатов внеаудиторной самостоятельной работы студентов может осуществляться в пределах времени, отведенного на обязательные учебные занятия по дисциплине и внеаудиторную самостоятельную работу студентов по дисциплине, может проходить в письменной, устной или смешанной форме, с представлением продукта (изделия) творческой деятельности студента.

В качестве форм и методов контроля внеаудиторной самостоятельной работы студентов могут быть использованы семинарские занятия, коллоквиумы, зачеты, тестирование, самоотчеты, контрольные работы, защита творческих работ и др.

Критериями оценки результатов внеаудиторной самостоятельной работы студента являются: уровень освоения студентом учебного материала; умение студента использовать теоретические знания при выполнении практических задач; сформированность общеучебных умений; обоснованность и четкость изложения ответа; оформление материала в соответствии с требованиями.

К каждой изученной на аудиторном занятии теме студенту предлагается выполнение трех видов заданий: а) для овладения знаниями, б) для закрепления и систематизации знаний, в) для формирования умений.

Для подготовки заданий студенту необходимо:

1 Внимательно прочитать вопросы (задания), ознакомься со списком предлагаемой литературы, материалами конспекта лекции по данной теме.

2 Изучить рекомендованную преподавателем литературу и определить основные источники информации по каждому заданию.

3 Сделать необходимые выписки или составить конспект прочитанного, отметить автора, название работы, год издания, страницу.

4 При выявлении новых незнакомых терминов найти в словарях их значение.

Задания и упражнения

Задание 1 Ответьте на контрольные вопросы.

1 Раскройте содержание термина «экология».

2 Назовите предмет изучения экологии.

3 Перечислите задачи экологии.

4 Назовите области использования достижений экологии.

5 охарактеризуйте роль экологии в настоящее время.

6 Обоснуйте необходимость изучения экологии.

7 Охарактеризуйте взаимосвязи человека и окружающей среды.

8 Объясните изменения отношений человека и природы по мере развития человеческой цивилизации.

9 Перечислите научные направления в экологии.

10 Охарактеризуйте структуру современной экологии.

11 Дайте характеристику экологической ситуации в России.

Задание 2 Ответьте на контрольные вопросы

12 Назовите основные среды обитания живых организмов.

13 Расположите среды обитания по очередности их возникновения (освоения живыми организмами)

14 Раскройте содержание термина «адаптация». Перечислите их классифиции.

15 Назовите три основные пути приспособления организмов к условиям окружающей среды.

16 Охарактеризуйте адаптации возникшие у живых организмов к различным средам обитания.

17 Раскройте содержание термина «экологические факторы». Приведите примеры их классификаций.

18 Приведите примеры абиотических, биотичеких и антропогенных факторов.

19 Назовите основные закономерности действия экологических факторов.

20 Охарактеризуйте зависимость действия экологичеких факторов от его интенсивности.

21 Раскройте содержание термина «экологическая толерантность».

22 Раскройте содержание термина «лимитирующий фактор».

23 Классифицируйте организмы по типам питания.

Задание 3 Ответьте на вопросы тестового задания

Выберите правильный вариант ответа:

1.Какой абиотический фактор может привести к резкому сокращению численности популяции речного бобра?

1) обильные дожди летом;
2) увеличение численности водных растений;
3) пересыхание водоема;
4) интенсивный отстрел животных.

Выберите правильный вариант ответа:

5) Какой антропогенный фактор может привести к увеличению численности популяции зайцев в лесу?

1) рубка деревьев;
2) отстрел волков и лисиц;
3) вытаптывание растений;
4) разведение костров.

Выберите правильный вариант ответа:

5) Какой фактор среды служит сигналом для подготовки птиц к перелетам?

1) понижение температуры воздуха;
2) изменение продолжительности светового дня;
3) увеличение облачности;
4) изменение атмосферного давления.

Выберите правильный вариант ответа:

5) Парниковый эффект может способствовать бурному развитию растений в биосфере, так как он ведет:

1) к накоплению в атмосфере кислорода;
2) к увеличению прозрачности атмосферы;
3) к увеличению плотности атмосферы;

4) к накоплению в атмосфере углекислого газа.

Выберите правильный вариант ответа:

5) Все факторы живой и неживой природы, воздействующие на особи, популяции, виды, называют:

1) абиотическими;
2) биотическими;
3) экологическими;
4) антропогенными.

Выберите правильный вариант ответа:

6) К абиотическим факторам относят

1) подрывание кабанами корней;
2) нашествие саранчи;
3) образование колоний птиц;
4) обильный снегопад.

Дополните предложения:

7) Пищевые связи в экосистеме - это связи...

1) абиотические;
2) антропогенные;
3) ограничивающие;
4) биотические.

Дополните предложение:

8) Факторы, вызывающие загрязнение окружающей среды, связанные с деятельностью человека - это ...

1) ограничивающие;
2) антропогенные;
3) биотические;
4) абиотические.

Выберите правильный вариант ответа:

9 .Какие факторы называют антропогенными?

1) связанные с деятельностью человека;
2) абиотического характера;
3) биотического характера;
4) определяющие функционирование агроценозов.

Выберите правильный вариант ответа:

10 .К биотическим компонентам экосистемы относят:

1) газовый состав атмосферы;
2) состав и структуру почвы;
3) особенности климата и погоды;
4) продуцентов, консументов, редуцентов.

Задание 4 Заполните пропуски, выбирая одно слово из пары в скобках

Многоклеточным паразитам, обитающим в органах и тканях человека, (грозит, не грозит) высыхание; в среде их обитания колебания температуры, солености, давления (сильные, слабые); среда в которой они обитают, для них химически (агрессивна, неагрессивна); они (имеют, не имеют) органы, связанные с поиском пищи; они (имеют, не имеют) защитные покровы; они (имеют, не имеют) слух; они (имеют, не имеют) органы зрения; количество продуцируемых ими яиц (большое, небольшое).

Список использованной литературы:

1 Колесников, С.И. Экологические основы природопользования: учебник/С.И. Колесников. - М.: Дашков и К, 2008, 2009, 2010 - 304с. ГРИФ

2 Трушина, Т.П. Экологические основы природопользования: учеб. для колл. и сред. учеб. зав./Т.П. Трушина.- 3-е изд.- Ростов н/ Д: Феникс, 2007 .- 416 с. ГРИФ

Фонд оценочных материалов по дисциплине

ОП.02 «ЭКОЛОГИЧЕСКИЕ ОСНОВЫ ПРИРОДОПОЛЬЗОВАНИЯ»

2025 г.

Фонд оценочных средств (ФОС) разработан на основе Федерального государственного образовательного стандарта среднего профессионального образования (ФГОС СПО). ФОС включает контрольные материалы для проведения текущего контроля и промежуточной аттестации в форме дифференцированного зачёта.

Примерный перечень вопросов к дифференцированному зачету по учебной дисциплине «Экологические основы природопользования»

1. Проанализируйте экологические, эстетические и этические причины, побуждающие человека охранять природу.
2. Раскройте соотношение между экологией и охраной окружающей среды. Сравните эти понятия с точки зрения современного общества.
3. Опишите понятие демографии и связанный с ней темп роста населения.
4. Раскройте понятие экологического кризиса. Приведите примеры состояния окружающей среды, иллюстрирующие экологический кризис.
5. Структурируйте современную экологии. Определите глобальность современной экологии.
6. Сформулируйте понятие биосферы и опишите ее структуру. Проанализируйте устойчивость экосистем и биосферы в целом.
7. Охарактеризуйте закон ноосферы (по Вернадскому В.Н.).Перечислите основные предпосылки возникновения ноосферы.
8. Классифицируйте природные ресурсы с точки зрения проблемы использования и воспроизводства. Оцените эту проблему. Назовите государственную стратегию в разработке и использовании природных ресурсов.
9. Дайте определение энергетических ресурсов. Классифицируйте традиционные и нетрадиционные виды энергетики. Оцените стратегию их использования.
10. Опишите проблему продовольствия в современную эпоху. Предложите или оцените известные вам пути решения.
11. Оцените рыболовство как путь к рациональному и полноценному питанию.
12. Определите понятие биосоциальной сущности человека. Оцените значение социоэкологии.
13. Оцените экологические проблемы бытовой, трудовой и рекреационной деятельности человека. Сформулируйте понятия этих видов деятельности.
14. Назовите экологические проблемы техносферы. Найдите взаимосвязь инфраструктуры города и нарушения экологического равновесия.
15. Опишите проблемы утилизации твердых бытовых отходов, очистка сточных вод. Оцените их.
16. Опишите последствия и проанализируйте и сравните причины стихийных бедствий и антропогенных катастроф.
17. Сформулируйте понятие экологической безопасности. Охарактеризуйте экологический риск, оценку и отбор критериев опасности.
18. Сформулируйте понятие экологического кризиса, охарактеризуйте его причины и проанализируйте его признаки.
19. Охарактеризуйте экологию Мурманской области. Сформулируйте понятие «техногенной пустоши». Приведите примеры.
20. Перечислите и оцените основные проблемы экологии на Кольском полуострове.
21. Систематизируйте экологический мониторинг. Опишите задачи региональной и глобальной системы мониторинга. Приведите примеры мониторинговых действий.
22. Дайте понятие загрязнения окружающей среды. Опишите свойства загрязнителей окружающей среды. Оцените различные виды экологического загрязнения.
23. Классифицируйте виды загрязнения Мирового океана.
24. Охарактеризуйте нормирование воздушной и водной среды. Дайте определение понятий ПДК и ПДУ загрязнителей.
25. Опишите организацию экологического контроля, Обоснуйте необходимость

проведение экологической экспертизы.
26. Классифицируйте естественные и искусственные виды радиации по видам и дозам. Проанализируйте риск заражения.
27. Перечислите основные документы в регулировании природоохранных отношений в РФ. Охарактеризуйте регулирование размеров водоохранных зон.
28. Назовите и охарактеризуйте состав требуемого природоохранного оборудования для судов с численностью экипажа более 10 человек.
29. Перечислите случаи, при которых на предприятиях устанавливаются не ПДВ, а ВСВ.
30. Опишите условия, при которых возможен сброс нефтеводяной смеси согласно международной конвенции по предотвращению загрязнения с судов. Охарактеризуйте это разрешение с точки зрения загрязнения вод мирового океана.
31. Перечислите и оцените эффективность оборудования, используемого на судах для предотвращения загрязнения моря нефтью.
32. Перечислите и оцените эффективность оборудования, используемого на судах для предотвращения загрязнения моря сточными водами.
33. Классифицируйте виды юридической ответственности юридических лиц, должностных лиц и граждан.
34. Перечислите виды возмещения ущерба окружающей среде. Классифицируйте основные направления защиты окружающей среды. Оцените их с точки зрения эффективности.

Критерии оценки дифференцируемого зачета

Оценка «5» - «отлично» выставляется обучающемуся, если демонстрируются всестороннее, систематическое и глубокое знание учебного программного материала, самостоятельно выполнивший все предусмотренные программой задания, глубоко усвоивший основную и дополнительную литературу, рекомендованную программой, активно работавший на практических занятиях, разбирающийся в основных научных концепциях по изучаемой дисциплине, проявивший творческие способности и научный подход в понимании и изложении учебного программного материма, ответ отличается богатством и точностью использованных терминов, материал излагается последовательно и логично.

Оценка «4» - «хорошо» выставляется обучающемуся, если демонстрируются достаточно полное знание учебно-программного материала, не допускающий в ответе существенных неточностей, самостоятельно выполнивший все предусмотренные программой задания, усвоивший основную литературу, рекомендованную программой, активно работавший на практических занятиях, показавший систематический характер знаний по дисциплине, достаточный для дальнейшей учебы, а также способность к их самостоятельному пополнению.

Оценка «3» - «удовлетворительно» выставляется обучающемуся, если демонстрируются знания основного учебно-программного материала в объёме, необходимом для дальнейшей учебы и предстоящей работы по профессии, не отличавшийся активностью на практических занятиях, самостоятельно выполнивший основные предусмотренные программой задания, однако допустивший погрешности при их выполнении и в ответе на экзамене, но обладающий необходимыми знаниями для устранения под руководством преподавателя наиболее существенных погрешностей.

Оценка «2» - «неудовлетворительно» выставляется обучающемуся, если обнаруживаются пробелы в знаниях или отсутствие знаний по значительной части основного учебнопрограммного материала, не выполнившему самостоятельно предусмотренные программой основные задания, допустившему принципиальные ошибки в выполнении предусмотренных программой заданий, не отработавшему основные практические, семинарские, лабораторные занятия, допускающему существенные ошибки при ответе, и который не может продолжить обучение или приступить к профессиональной деятельности без дополнительных занятий по соответствующей дисциплине.

Вопросы устного опроса

1. Становление природопользования как междисциплинарного научного направления и вида практической деятельности человека.
2. Становление и развитие природопользования как науки.
3. Рациональное и нерациональное природопользование.
4. Основные подходы к изучению природной среды, используемые в природопользовании.
5. Биосфера как экологическая среда жизни и хозяйственной деятельности человека.
6. Природные системы (гео- и экосистемы), составляющие биосферу.
7. Разнообразие типов природных систем как условие сохранения экологического равновесия.
8. Структура и свойства гео- и экосистем (целостность, устойчивость, способность к саморегулированию, иерархичность и др.).
9. Социально-экономические функции природных систем и их оценка.
10. Природно-ресурсный потенциал ландшафтов.
11. Доступные (доказанные, реальные) ресурсы.
12. Потенциальные (общие) ресурсы.
13. Невозобновляемые, возобновляемые и относительно (не полностью) возобновляемые ресурсы.
14. Классификация природных ресурсов по происхождению.
15. Классификация природных ресурсов по видам хозяйственного
16. использования.
17. Классификация природных ресурсов по признаку исчерпаемости.
18. Воздействие человека на природу и его виды.
19. Показатели размерности антропогенного воздействия (землеемкость, ресурсоемкость, отходность и др.).
20. Техногенные нагрузки на природу, их виды, показатели и способы оценки.
21. Предельно-допустимые (критические) нагрузки на природные системы.
22. Преднамеренные и непреднамеренные воздействия человека на природу.
23. Виды воздействий (изымание и привнесение вещества и энергии.
24. Перераспределение вещества и энергии в природных системах, возведение искусственных объектов и др.).
25. Изменение природных систем под воздействием человека.
26. Перестройка физико-географических процессов и свойств компонентов природы (нарушение естественного обмена веществ, уменьшение или увеличение запасов ресурсов, изменение видового состава биоты и др.).
27. Нарушение структуры природных систем и трансформация их в природно-антропогенные и антропогенные. Формирование природно-технических систем.
28. Последствия антропогенных изменений природы.
29. Экологические последствия использования природных ресурсов.
30. Загрязнение окружающей среды: его виды, нормирование, оценка.
31. Количественное и качественное истощение природных ресурсов.
32. Сокращение площадей нетронутых ландшафтов и уменьшение их разнообразия.
33. Деградация используемых ландшафтов.
34. Антропогенное опустынивание.
35. Экологический риск и возникновение острых экологических ситуаций.
36. Социально-экономические последствия антропогенных изменений природных систем и их оценка.
37. Рациональное использование минеральных ресурсов.
38. Охрана и рациональное использование климатических ресурсов.
39. Рациональное использование и охрана водных ресурсов.
40. Рациональное использование и охрана биологических ресурсов.
41. Рациональное использование и охрана земельных ресурсов.

42. Принципы рационального использования ландшафтов как целостных образований.
43. Рациональное использование природно-антропогенных ландшафтов.
44. Улучшение неблагоприятных свойств природных и природноантропогенных геосистем (мелиорация) как составная часть рационального природопользования.
45. Принципы ландшафтно-экологического обоснования проведения мелиоративных мероприятий.
46. Перевод неуправляемых природных геосистем в управляемые человеком природно-мелиоративные системы.
47. Виды, структура и функционирование природно-мелиоративных систем.
48. Рекультивация земель и ее основные направления.
49. Ландшафтно-географический аспект рекультивации.
50. Улучшение городской среды.
51. Лесовосстановление.
52. Социально-экономическая оценка восстановительных мероприятий.
53. Созидание культурных ландшафтов.
54. Понятие о культурных ландшафтах и требования к ним.
55. Ландшафтно-экологические принципы организации территории.
56. Примеры формирования культурных ландшафтов.

Критерии оценки индивидуального и фронтального опроса в баллах:

оценка «отлично» выставляется студенту, если он демонстрирует глубокое знание материала, свободно ориентируется в вопросе; ответ полный и правильный, выдвинутые положения аргументированы и иллюстрированы примерами;

оценка «хорошо» выставляется студенту, если он демонстрирует хорошее владение понятийным аппаратом дисциплины, четко и уверенно отвечает на большинство поставленных вопросов, допускает отдельные погрешности в ответе;

оценка «удовлетворительно» выставляется студенту, если он имеет общее представление о сути обсуждаемых вопросов, однако испытывает затруднения при аргументации некоторых опорных точек, не совсем четко и уверенно отвечает на поставленные вопросы, обнаруживает пробелы в знаниях основного учебного материала.

оценка «неудовлетворительно» выставляется студенту, если он не имеет представления о сути обсуждаемых вопросов, не отвечает на поставленные вопросы, не владеет понятийным аппаратом дисциплины и обнаруживает существенные пробелы в знаниях основных положений дисциплины.

Примерная тематика рефератов, докладов, сообщений, эссе для самостоятельной работы

1. Модели экологии и трансформации взглядов на отношение общества и природы.
2. Социально-экологические ограничения экономического роста (по материалам докладов Римскому клубу).
3. Аспекты устойчивого развития.
4. Роль институционального фактора в устойчивом развитии.
5. Экологизация и ее переориентация на конечные результаты.
6. Природоемкость конечной продукции как критерий перехода к устойчивому развитию.
7. Проблемы определения экономической ценности природы.
8. Рыночные подходы к определению экологической ценности природы.
9. Концепция «готовность платить» и ее применение в природопользовании.
10. Ущерб окружающей среде и человеку от антропогенного воздействия и подходы к его определению.
11. Учет предотвращенного ущерба в анализе проектов.
12. Эколого-экономические ограничения техногенного развития хозяйства.
13. Структура экономики России и проблемы природопользования.
14. Научно-технический прогресс, как фактор влияния на рациональное

природопользование.
15. Экологизация секторов экономики: основные направления и задачи.
16. Проблемы рационализации использования природных ресурсов (по видам).
17. Экологический оптимум загрязнений и его определение.
18. Тенденции и масштабы загрязнения окружающей среды в России в 90-е годы: причины и последствия.
19. Провалы рынка в природопользовании и необходимость его государственного регулирования.
20. Теоретические основы системы платежей за загрязнение.
21. Платежи за загрязнение: механизм, практика применения и ее перспективы.
22. Продажа прав на загрязнение: механизм, практика и ее перспективы.
23. Источники, объекты и субъекты загрязнения окружающей среды. Масштабы и динамика загрязнений в России в 90-е годы.
24. Экономические проблемы использования отходов производства и потребление.
25. Стандартизация загрязнений.
26. Использование принципа «загрязнитель платит» в экономическом механизме природопользования.
27. Финансирование природоохранных мероприятий: источники и порядок расходования средств.
28. Виды и формы платы за природные ресурсы.
29. Проблема глобализации природопользования.
30. Международное сотрудничество в сохранении глобальных общественных благ: основные сферы и направления.
31. Международные органы и организации в области природопользования.
32. Конференции ООН по определяющей среде и развитию, их роль в международном природоохранном сотрудничестве и основные документы.
33. Участие и роль России в международном природоохранном сотрудничестве в контексте перехода к устойчивому развитию.
34. Экологические проблемы Каспийского бассейна.

Критерии оценки доклада, сообщения:

оценка «отлично» выставляется студенту, если представляемая работа соответствует заявленной теме, в ходе изложения материала продемонстрирована способность к анализу и обобщению информационного материала; студент грамотно и уверенно отвечает на поставленные вопросы в полном объеме;

оценка «хорошо» выставляется студенту, если представляемая работа в целом соответствует заявленной теме, в ходе изложения материала продемонстрирована способность к анализу информационного материала; студент отвечает на большинство поставленных вопросов;

оценка «удовлетворительно» выставляется студенту, если представляемая работа в целом соответствует заявленной теме, однако владеет лишь конкретными знаниями по излагаемой теме, без сформированности общего представления об основах экологии человека как науки;отвечает на отдельные поставленные вопросы;

оценка «неудовлетворительно» выставляется студенту, если представляемая работа не соответствует заявленной теме, студент не отвечает на поставленные вопросы; отсутствует демонстрация владения общей терминологией дисциплины.

Критерии оценки реферата:

Соответствие теме, глубина проработки материала, правильность и полнота использования источников, владение терминологией и культурой речи, оформление реферата

Оценка «отлично» выставляется студенту если выполнены все требования к написанию и защите реферата: обозначена проблема и обоснована её актуальность, сделан краткий анализ различных точек зрения на рассматриваемую проблему и логично изложена собственная позиция, сформулированы выводы, тема раскрыта полностью, выдержан

объём, соблюдены требования к внешнему оформлению.
Оценка «хорошо» - основные требования к реферату и его защите выполнены, но при этом допущены недочёты, например, имеются неточности в изложении материала, не выдержан объём реферата.
Оценка «удовлетворительно» - имеются существенные отступления от требований к реферированию, например, допущены фактические ошибки в содержании реферата, отсутствует вывод.
Оценка «неудовлетворительно» - тема реферата не раскрыта, обнаруживается существенное непонимание проблемы или реферат не представлен.

Критерии оценки эссе:

оценка «отлично» выставляется студенту, если в представленной работе четко обозначена суть рассматриваемой проблемы, проведен ее подробный анализ, продемонстрировано грамотное владение понятийным аппаратом дисциплины, сделаны выводы, обобщающие авторскую позицию по анализируемой проблеме;
оценка «хорошо» выставляется студенту, если в представленной работе обозначена суть рассматриваемой проблемы, проведен ее анализ, продемонстрировано владение терминологическим аппаратом дисциплины, сделаны некоторые выводы;
оценка «удовлетворительно» выставляется студенту, если в работе представлен общий анализ рассматриваемой проблемы, авторская позиция аргументирована слабо, выводы не содержат логической связи с обсуждением;
оценка «неудовлетворительно» выставляется студенту, если в работе отсутствует анализ рассматриваемой проблемы, авторская позиция не обозначена, выводы не представлены.

Перечень дискуссионных тем для круглого стола

1. Природопользование: наука или практика?
2. Природопользование: от нерационального к рациональному.
3. Биосфера - среда жизни и хозяйственной деятельности человека.
4. Как сохраненить экологическое равновесие?
5. Природные системы: социально-экономические функции и их оценка.
6. Ресурсы: доступные или потенциальные?
7. Техногенные нагрузки на природу и их виды: где предел?
8. Предельно-допустимые (критические) нагрузки на природные системы.
9. Воздействие человека на природу: преднамеренное и непреднамеренное.
10. Последствия антропогенных изменений природы.
11. Экологические последствия использования природных ресурсов.
12. Загрязнение окружающей среды: его виды, нормирование, оценка.
13. Истощение природных ресурсов: количество или качество?
14. Антропогенное опустынивание: в поисках утраченного.
15. Экологический риск и возникновение острых экологических ситуаций.
16. Рациональное использование минеральных ресурсов: миф или реальность?
17. Охрана и рациональное использование климатических ресурсов: план действий.
18. Рациональное использование и охрана водных ресурсов.
19. Рациональное использование и охрана биологических ресурсов.
20. Рациональное использование и охрана земельных ресурсов.
21. «Мелиорация - дело всенародное»: от лозунга к действию.
22. Нарушенных ландшафтов: восстановление и улучшение.
23. Рекультивация земель: найти алгоритм.
24. Ландшафтно-географический аспект рекультивации.
25. Улучшение городской среды: план действий.

Критерии оценки:

оценка «отлично» выставляется студенту, если он имеет четкое представление о сути обсуждаемой дискуссионной проблемы, аргументировано обосновывает свою позицию, опираясь на научные источники, демонстрирует четкое владение понятийным аппаратом

дисциплины, грамотно и уверенно отвечает на поставленные вопросы, демонстрирует отличные ораторские способности;
оценка «хорошо» выставляется студенту, если он имеет представление о сути обсуждаемой дискуссионной проблемы, владеет аргументами при обосновании своей позиции, опираясь на научные источники, демонстрирует хорошее владение понятийным аппаратом дисциплины, четко и уверенно отвечает на большинство поставленных вопросов, демонстрирует хорошие ораторские способности;
оценка «удовлетворительно» выставляется студенту, если он имеет общее представление о сути обсуждаемой дискуссионной проблемы, в целом владеет аргументами при обосновании своей позиции, но испытывает затруднения при аргументации некоторых опорных точек, не совсем четко и уверенно отвечает на поставленные вопросы, демонстрирует неплохие ораторские способности;
оценка «неудовлетворительно» выставляется студенту, если он не имеет представления о сути обсуждаемой дискуссионной проблемы, не владеет аргументами при обосновании своей позиции, не отвечает на поставленные вопросы, не владеет понятийным аппаратом дисциплины.

Кейс-задания

1. Речной сток широко используется для получения гидроэнергии. По объему речного стока Россия занимает второе место в мире после Бразилии. Мировой гидроэнергетический потенциал, пригодный для использования, оценивается в 8 трлн. кВт /ч возможной выработки электроэнергии. Более Л этого потенциала приходится на 6 стран: Китай, Россию, Бразилию, Канаду, Индию, ДР Конго. Диагностируйте проблему природопользования, найдите опорные точки, прокомментируйте их; предложите свой алгоритм решения обозначенной проблемы. Проведите анализ классификации природных ресурсов по признаку их исчерпаемости.
2. Общий объем воды в водных объектах гидросферы Земли достаточно велик. Однако запас пресных вод незначителен. В странах Персидского залива, Средиземноморья, в Туркменистане, на Каспийском море, на юге США, в Японии, на островах Карибского моря применяется опреснение морской воды. Крупнейший в мире производитель опресненной воды - Кувейт. Пресная вода уже сейчас стала товаром мировой торговли: ее транспортируют в морских танкерах, по дальним водопроводам. Разрабатываются проекты буксировки айсбергов из Антарктики, которая каждая полярное лето отправляет в плавание 1200 млн. т законсервированной в них пресной воды. Диагностируйте проблему природопользования, найдите опорные точки, прокомментируйте их; предложите свой алгоритм решения обозначенной проблемы.
3. Уран, необходимый для атомной энергетики, широко распространен в земной коре. Общее содержание урана в верхних слоях земной коры составляет 1015 тонн. Однако экономически выгодно разрабатывать только те месторождения, где себестоимость добычи не превышает 80 долларов за 1 кг. Разведанные запасы такого урана в мире составляют 3,5 млн. тонн. Они распределяются в основном между Австралией, Казахстаном, Канадой, Бразилией, США, ЮАР, Нигером, Намибией, а также Россией и Узбекистаном. Диагностируйте проблему природопользования, найдите опорные точки, прокомментируйте их; предложите свой алгоритм решения обозначенной проблемы.
4. Осенью 1966 года в эксплуатацию введен Байкальский целлюлозно-бумажный комбинате (БЦБК). В феврале 2013 года Правительством России было принято решение о закрытии БЦБК. Диагностируйте проблему природопользования, найдите опорные точки, прокомментируйте их; предложите свой алгоритм решения обозначенной проблемы.
5. Продукция растений является главным жизненным ресурсом на планете. Она составляет примерно 120 млрд. тонн на суше, 60 млрд. тонн - в океане. Повышенным спросом в мире пользуются спелые леса, однако не всегда данный вид природных ресурсов используется с учетом их возобновляемости. Диагностируйте проблему природопользования, найдите опорные точки, прокомментируйте их; предложите свой алгоритм решения обозначенной

проблемы.
6. Способность природных систем сохранять или восстанавливать свою структуру и функции при воздействии внешних факторов в естественных условиях зависит от определенных факторов и поддерживается за счет ряда механизмов. Диагностируйте проблему природопользования, найдите опорные точки, прокомментируйте их; предложите свой алгоритм решения обозначенной проблемы.
7. В условиях неравномерного естественного распределения водных ресурсов особое значение приобретает регулирование речного стока. Особое значение при этом имеет создание искусственных водоемов, способствующих комплексному использованию водных ресурсов. Диагностируйте проблему природопользования, найдите опорные точки, прокомментируйте их; предложите свой алгоритм решения обозначенной проблемы.
8. Пресная вода - вода, солёность которой не превышает 0,1 %, По разным подсчётам доля пресной воды в общем количестве воды на Земле составляет 2,5-3 % .В принципе запасов пресной воды в гидросфере Земли вполне достаточно, чтобы обеспечить все потребности человеческого общества. Однако на сегодняшний день существует серьезная угроза дефицита чистой пресной воды даже в районах с достаточным количеством выпадающих атмосферных осадков. Диагностируйте проблему природопользования, найдите опорные точки, прокомментируйте их; предложите свой алгоритм решения обозначенной проблемы.
9. В странах с развитой промышленностью особую значимость приобретают меры по охране атмосферного воздуха и рациональному использованию его ресурсов.
Диагностируйте экологическую проблему, найдите опорные точки, прокомментируйте их; предложите свой алгоритм решения обозначенной проблемы.

Критерии оценки кейс-заданий:

«зачтено» выставляется студенту, если кейс-задание выполнено полностью, приведена полная четкая аргументация выбранного решения на основе качественно сделанного анализа; в ходе ответа продемонстрированы хорошие теоретические знания, имеется собственная обоснованная точка зрения на проблему(ы), а также причины ее возникновения;
«не зачтено» выставляется студенту, если кейс-задание не выполнено, или выполнено менее чем на треть, отсутствует детализация при анализе кейса, не представлена собственная точка зрения на проблему(ы), причины ее возникновения.

Список вопросов к зачету:

1. Становление и развитие природопользования как науки.
2. Понятие рационального и нерационального природопользования.
3.Основные подходы и принципы к изучению природной среды, используемые в природопользовании.
3. Понятие о природных системах.
4. Структура природных систем
5. Свойства природных систем
6. Социально-экономические функции природных систем
7. Потенциал природных систем и его частные формы
8. Классификация природных ресурсов по происхождению
9. Классификация природных ресурсов по видам хозяйственного использования
10. Классификация природных ресурсов по признаку исчерпаемости
11. Воздействие человека на природные системы. Классификация технических систем.
12. Антропогенные нагрузки. Картографирование антропогенных нагрузок.
13. Антропогенные нагрузки и их измерение. Понятие о ресурсоемкости, землеемкости, отходности производства.
14. Антропогенные изменения природных систем
15. Природно-антропогенные системы и их классификация
16. Воздействие человека на природные системы. Классификация антропогенных воздействий.
17. Сущность истощения природных ресурсов

18. Загрязнение окружающей среды и его влияние на условия жизнедеятельности человека
19. Нарушение структуры и деградация ландшафтов
20. Понятие об экологическом состоянии гео- и экосистем
21. Оценка экологического состояния гео- и экосистем. Санитарногигиенические и экологические критерии оценки.
22. Показатели оценки состояния гео- и экосистем и их компонентов
23. Экологические (геоэкологические) ситуации и их оценка
24. Использование природных ресурсов и концепция ресурсных циклов
25. Эколого-географические и социально-экономические требования к рациональному природопользованию
26. Законы природопользования
27. Экологизация технологических процессов
28. Рациональное использование минеральных ресурсов
29. Охрана и рациональное использование климатических ресурсов
30. Рациональное использование и охрана водных ресурсов
31. Рациональное использование и охрана биологических ресурсов
32. Рациональное использование и охрана земельных ресурсов
33. Принципы рационального использования ландшафтов как целостных образований
34. Рациональное использование природно-антропогенных ландшафтов
35. Понятие экономического механизма.
36. Структура экономического механизма
37. Формы особо охраняемых природных территорий
38. Виды объектов экологического каркаса региона
39. Понятие о мелиорации, ее объектах и классификация
40. Выбор объектов мелиорации
41. Ландшафтно-экологические принципы мелиорации
42. Водные мелиорации
43. Земельные мелиорации
44. Климатические мелиорации
45. Снежные мелиорации
46. Химические мелиорации
47. Улучшение свойств ландшафтов с помощью растительности (фитомелиорация)
48. Рекультивация нарушенных ландшафтов
49. Созидание культурных ландшафтов
50. Принципы рационального природопользования и малоотходных технологий
51. Инвентаризация и создание кадастров природных ресурсов

Критерии оценки дифференцируемого зачета

Оценка «5» - «отлично» выставляется обучающемуся, если демонстрируются всестороннее, систематическое и глубокое знание учебного программного материала, самостоятельно выполнивший все предусмотренные программой задания, глубоко усвоивший основную и дополнительную литературу, рекомендованную программой, активно работавший на практических занятиях, разбирающийся в основных научных концепциях по изучаемой дисциплине, проявивший творческие способности и научный подход в понимании и изложении учебного программного материма, ответ отличается богатством и точностью использованных терминов, материал излагается последовательно и логично.

Оценка «4» - «хорошо» выставляется обучающемуся, если демонстрируются достаточно полное знание учебно-программного материала, не допускающий в ответе существенных неточностей, самостоятельно выполнивший все предусмотренные программой задания, усвоивший основную литературу, рекомендованную программой, активно работавший на практических занятиях, показавший систематический характер знаний по дисциплине, достаточный для дальнейшей учебы, а также способность к их самостоятельному пополнению.

Оценка «3» - «удовлетворительно» выставляется обучающемуся, если демонстрируются знания основного учебно-программного материала в объёме, необходимом для дальнейшей учебы и предстоящей работы по профессии, не отличавшийся активностью на практических занятиях, самостоятельно выполнивший основные предусмотренные программой задания, однако допустивший погрешности при их выполнении и в ответе на экзамене, но обладающий необходимыми знаниями для устранения под руководством преподавателя наиболее существенных погрешностей.
Оценка «2» - «неудовлетворительно» выставляется обучающемуся, если обнаруживаются пробелы в знаниях или отсутствие знаний по значительной части основного учебно-программного материала, не выполнившему самостоятельно предусмотренные программой основные задания, допустившему принципиальные ошибки в выполнении предусмотренных программой заданий, не отработавшему основные практические, семинарские, лабораторные занятия, допускающему существенные ошибки при ответе, и который не может продолжить обучение или приступить к профессиональной деятельности без дополнительных занятий по соответствующей дисциплине

Методические указания
по выполнению практических работ по учебной дисциплине
ОП.03 ИНФОРМАЦИОННЫЕ ТЕХНОЛОГИИ В ЮРИДИЧЕСКОЙ ДЕЯТЕЛЬНОСТИ

2025 г.

Пояснительная записка

Методические указания по выполнению практических работ студентов по дисциплине ОП.05 Информационные технологии в юридической деятельности предназначены для студентов по специальности 40.02.04 Юриспруденция.

Методические указания разработаны в соответствии с рабочей программой по дисциплине ОП.05 Информационные технологии в юридической деятельности и учебным планом по специальности 40.02.04 Юриспруденция, которым предусмотрено выделение часов на проведение практических занятий по дисциплине в объеме 24 часа.

Выполнение студентами практических работ позволяет *формировать умения, закрепить знания, формировать общие и профессиональные компетенции:*

Код [1] ПК, ОК	**Умения**	**Знания**
ОК 01	У.1 Выявлять и эффективно искать информацию, необходимую для решения задачи и/или проблемы, определять необходимые ресурсы.	3.1 Основные источники информации и ресурсы для решения задач и проблем в профессиональном и/или социальном контексте.
ОК 02	У.2 Определять задачи для поиска информации; определять необходимые источники информации; У.3 планировать процесс поиска; структурировать получаемую информацию; У.4 выделять наиболее значимое в перечне информации; У.5 оценивать практическую значимость результатов поиска; У.5 оформлять результаты поиска, применять средства информационных технологий для решения профессиональных задач; У.6 использовать современное программное обеспечение; У.7 использовать различные цифровые средства для решения профессиональных задач.	3.2 Номенклатура информационных источников, применяемых в профессиональной деятельности; 3.3 приемы структурирования информации; 3.4 формат оформления результатов поиска информации, современные средства и устройства информатизации; 3.5 . порядок их применения и программное обеспечение в профессиональной деятельности в том числе с использованием цифровых средств.

Перечень практических работ

Нумерация практических работ (ПР)	**Наименование тем практических работ (ПР)**

Практическая работа №1	Подготовка текста к печати. Форматирование текста, вставка номеров страниц, колонтитулов, проверка правописания, предварительный просмотр документа.
Практическая работа №2	Создание и редактирование таблиц: формул, использование математических, статистических и финансовых функций.
Практическая работа №3	Построение диаграмм. Обработка данных.
Практическая работа №4	Работа со справочно-правовой системой «КонсультантПлюс».
Практическая работа №5	Работа со справочно-правовой системой «Гарант».
Практическая работа №6	Работа со справочно-правовой системой «Кодекс».
Практическая работа №7	Работа с интегрированным банком «Законодательство России».

ПРИЛОЖЕНИЕ

МЕТОДИЧЕСКИЕ УКАЗАНИЯ ПО ВЫПОЛНЕНИЮ ПРАКТИЧЕКИХ РАБОТ

Практическая работа №1

Тема: Подготовка текста к печати. Форматирование текста, вставка номеров страниц, колонтитулов, проверка правописания, предварительный просмотр документа.

Цель работы: приобрести практические навыки работы в текстовом редакторе Microsoft Word.

Необходимые материалы и оборудование: компьютер - рабочее место студента с программным обеспечением (Microsoft Word, Microsoft Excel, Microsoft Access, Microsoft Power Point), раздаточный материал к заданиям.

Задание:

1. Запустить текстовый процессор Word. В новом документе ввести текст, не используя клавишу TAB:

2. Создать верхний и нижний колонтитулы. Предварительно надо убедиться, что установлен режим *Разметка страницы*. В меню *Вид* выбрать пункт *Колонтитулы.* Изучить панель колонтитулов и оформить верхний колонтитул следующим текстом: Колонтитул верхний, выравнивание по центру.

Используя панель колонтитулов (кнопку Верхний/Нижний колонтитул), перейти на нижний колонтитул и используя инструмент на панели Колонтитулы, установить слева - поле даты,

по центру - поле номера страницы, справа - поле времени.

3. Оформить заголовки с применением стилей.

Для этого выделить во введенном текст с *Главным заголовком*, на панели Форматирование выбрать *Стиль.* В списке стилей выбрать *Заголовок1*. Таким образом установлен стиль *Заголовок1* для *Главного заголовка*. Далее для первого, второго и третьего заголовков установить стиль *Заголовок2*. Для первого и второго подзаголовков установить стиль *Заголовок3*. После оформления стилей всех заголовков создать многоуровневую нумерацию. Для этого выделить весь текст, в меню *Формат* выбрать пункт *Список*, далее выбрать вкладку *Многоуровневый*.

Выбрать указанный вариант нумерации и нажать кнопку ОК.

4. Создать оглавление.

Для этого поместить курсор в конце документа, ввести слово *Оглавление* и назначить ему стиль *Обычный*. Переместить курсор на следующую строку, в меню *Вставка* выбрать пункт *Ссылка, Оглавление и указатели*. В появившемся диалоговом окне выбрать закладку *Оглавление*. В поле *Общие* выбрать *Формальный*, в поле *Уровни* определить глубину включаемых заголовков (в нашем случае 3), а в поле *Заполнитель* выбрать символы заполнения. Нажать кнопку ОК. Произвести форматирование символов в первом абзаце (изменить шрифт, размер, цвет). Произвести форматирование первого абзаца (изменить отступы слева и справа, отступ перед первой строкой), используя кнопку *Формат по образцу* (кисточка), отформатировать остальные абзацы. Сохранить документ с именем Оглавление. Показать результаты преподавателю.

5. Подготовка текста к печати.

Перед печатью целесообразно выполнить предварительный просмотр созданного документа. Нажать кнопку на панели Стандартная - Предварительный просмотр. В этом режиме можно выполнить следующие действия кнопками на панели просмотра (выполнить действия всех кнопок):

- печать документа,
- увеличить масштаб при просмотре фрагмента,
- показать одну или несколько страниц,
- установить масштаб изображения, сделать видимыми линейки,

- подогнать страницы,
- перейти в полноэкранный режим,
- Закрыть режим просмотра.

Для установки параметров печати в меню *Файл* выбрать пункт *Печать*. В появившемся диалоговом окне можно:

- выбрать принтер,
- определить страницы, которые надо печатать,
- определить количество копий,
- и так далее.

Если перед печатью просто щелкнуть по кнопке *Печать*, печать выполняется с настройками по умолчанию. В классе на занятиях кнопку *Печать* не нажимать. Закрыть окно печати.

Форма отчетности и контроля: тема, цель, скриншоты основных этапов работы, распечатанный текст.

Практическая работа №2

Тема: Создание и редактирование таблиц: формул, использование математических, статистических и финансовых функций.

Цель работы: используя различные инструменты текстового меню «Таблицы», научиться создавать таблицы и редактировать их.**Необходимые материалы и оборудование:** компьютер - рабочее место студента с программным обеспечением (Microsoft Word, Microsoft Excel, Microsoft Access, Microsoft Power Point), раздаточный материал к заданиям.

Задание:

1. Создать новый документ MS WORD2010.
2. Создать таблицу следующего вида, нспользутпе вкладку Вставка - кнопку Таблица:

Для объединения ячеек или деления ячейки на части использовать вкладку «Макет», группу кнопок «Объединить». Учтите, что вкладка доступна только в том случае, если курсор установлен в ОДНУ из ячеек таблицы.

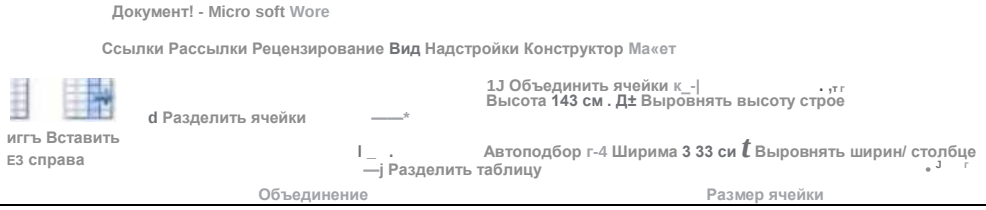

3. Выделить любые две смежных ячейки и объедините их. Сняв выделение, пронаблюдать результат.
4. Перейти в произвольную ячейку. Поделить данную ячейку на три части по горизонтали и на две части по вертикали. Пронаблюдать результат.
5. Сохраните документ в файл с именем (таблицы (№группы).

Задание №2

1. Выполнить в виде таблицы список квартиросъемщиков

СПИСОК					
№ квар-тиры	ФИО собствен-ника	Кол-во комнат	Метраж ($м^2$)	Сумма кварт, платы, (руб)	Наличие льгот
1	Иванов Иван Николаевич	3	58,80	133,30	нет
2	Петрова Лидия Петровна	2	38,26	85,50	есть
3	Сидоров Лев Семенович	1	29.10	95.80	нет
	Общая сумма		126,16	314.6	
Максимальная величина квартплаты -133,3 Минимальная величина квартплаты -85,5 Средняя величина квартплаты - 104,87					

2. Выполнить обрамление таблицы, как в задании и заливку строки заголовка, расчетных величин внизу таблицы, используя кнопку Границы - пункт Границы и заливка... или соответствующие кнопки на панели инструментов.
3. Выполните Предварительный просмотр документа перед печатью на принтере.
4. Сохранить документ с тем же именем.
5. Скопировать таблицу на следующий лист документа и изменить в ней на новые ФИО собственника.
6. Удалить копию таблицы, используя клавиши Shift+Delete.

Задание №3

1. Создать таблицу в соответствии со следующими требованиями.

РЕГИСТР АЦИОН НО-УЧЕТНАЯ КАРТОЧКА		
Фамилия, имя. отчество Иванов Иван Иванович		
Год рождения Разряд Высшая категория 1965	Реп|страционный № 1	
	Дата: 23.04.02	№ протокола 5
ОГБПОУ «Боровичский автомобильно-дорожный колледж»		
9 см		

2. Сохранит ь результат работы в файле с тем же именем - таблицы (№ipyniibi).doc

Контрольные вопросы:

1. Какие способы существуют в WORD для вставки таблицы?
2. Перечислите способы изменения ширины столбца?
3. Какая команда в меню служит для изменения границ и заливки ячеек таблицы?
4. Какие способы существуют в WORD для удаления строк таблицы?
5. Какие способы существуют в WORD для добавления строк таблицы?
6. Какие способы существуют в WORD для настройки заданной ширины строк и столбцов таблицы?

Форма отчетности и контроля: тема и цель работы; оформленные задания на компьютере с указанным именем; ответы на контрольные вопросы.

Практическая работа №3 Тема:

Построение диаграмм. Обработка данных.

Цель работы:

- научится представлять данные в виде диаграмм в Microsoft Excel
- научится форматировать электронную таблицу - научится сохранять документ

Необходимые материалы и оборудование: компьютер - рабочее место студента с программным обеспечением (Microsoft Word, Microsoft Excel, Microsoft Access, Microsoft Power Point), раздаточный материал к заданиям.

Задание:

Задание 1. Создать таблицу «Расчет удельного веса документально проверенных организаций» и построить круговую диаграмму по результатам расчетов.

Задание 2. Форматирование диаграммы «Расчет удельного веса документально проверенных организаций».

Задание 3. Создать таблицу «Сводка о выполнении плана». Построить график и гистограмму по результатам расчетов.

Задание 4. Создать таблицу «Расчет заработной платы». Построить гистограмму и круговую диаграмму по результатам расчетов.

Контрольные вопросы:

1. Для чего предназначен табличный процессор Microsoft Excel?
2. Как запустить программу Microsoft Excel?

3. Дайте определение диаграммы.
4. С помощью какой программы строятся диаграммы?
5. С какой команды начинается процесс построения диаграммы?
6. Какие элементы включает диаграмма?

Форма отчетности и контроля: тема, цель, скриншоты диаграмм, основные этапы обработки данных ответы на контрольные вопросы.

Практическая работа №3

Тема: Работа со справочно-правовой системой «КонсультантПлюс».

Цель работы: ознакомиться с функционалом справочно-поисковой системой, приобрести практические навыки работы со справочно-правовой системой «КонсультантПлюс».

Необходимые материалы и оборудование: компьютер - рабочее место студента с программным обеспечением (Microsoft Word, Microsoft Excel, Microsoft Access, Microsoft Power Point, Консультант Плюс).

Задание:

1. Открыть сайт: http://www.consultant.ru, выбрать вкладку работа с некоммерческими интернет- версиями.
2. Ознакомиться с краткими теоретическими сведениями.
3. Ознакомиться со структурой и возможностями некоммерческой интернет-версией СПС «КонсультантПлюс».
4. Открыть в новой вкладке MSWord, начать оформление отчета по практической работе: записать тему, цель.
5. Войти из стартового окна в режим «Обзоры законодательства», просмотреть информацию в разделе: Правовые новости/ Специальный выпуск, вернуться в Стартовое окно.
6. Открыть по ссылке «Новые документы» списки документов, включенных в систему за последний месяц. Сохранить скриншот списка в отчет по лабораторной работе
7. Перейти в раздел «Законодательство», знакомиться с общим построением справочно-информационной правовой системы «КонсультантПлюс».
8. Изучить поочередно все подпункты основного меню системы, зайти в карточку поиска, рассмотреть все её элементы.
9. Зайти в режим Правового навигатора, изучить особенности поиска информации по конкретному правовому вопросу; двухуровневую структуру словаря; ключевые понятия и группы ключевых понятий; различные виды сортировки списка. Выйти из Правового навигатора.
10. Выполнить упражнения, указанные в таблице 1 - найти нормативно правовые документы, используя различные виды поиска
11. Ответить на контрольные вопросы.
12. Оформить отчет к практической работе.

Таблица 1. Упражнения для поиска нормативных документов в СПС

«КонсультантПлюс».

Вид поиска	Задание
Поиск по номеру и дате документа	Найдите Федеральный закон от 27.07.2006 № 149-ФЗ «Об информации, информационных технологиях и о защите информации». Скопируйте реквизиты и преамбулу закона, вставьте эти данные в отчет по лабораторной работе. Найдите статью, посвященную ограниченному доступу к информации, скопируйте ее сохраните её в отчет.
Поиск по виду документа и его названию	Найдите основные документы по защите прав детей. Выделите три наиболее значимые, скопируйте реквизиты трех из них в отчет
Поиск по правовому навигатору	Необходимо определить, чему равен минимальный размер оплаты труда (МРОТ). Найдите последний документ, которым внесены изменения в МРОТ. Вставьте его в отчет.
Поиск по принявшему органу	Найдите Приказ Генпрокуратуры РФ № 39 «О применении бланков процессуальных документов». Если документ отсутствует в некоммерческой интернет-версии, сделайте скриншот сервисного сообщения системы и вставьте его в отчет
Работа со списком документов	Сформируйте список документов о защите персональных данных. Поиск информации проводите по всем разделам справочной правовой системы. Список документов по данному вопросу сохраните в отчет.

Контрольные вопросы

1. Каковы основные разделы правовых документов в СПС «КонсультантПлюс»?
2. Что включается в иную официальную правовую информацию?
3. Перечислите основные инструменты поиска данной системы.
4. Как найти списки документов, регламентирующих конкретный правовой вопрос?
5. Из каких подразделов состоят разделы «Законодательство», «Судебная практика»?
6. В каком из разделов можно посмотреть тематические обзоры по проблемным правовым вопросам?
7. Как организована обратная связь с пользователями в данной системе? 8. Для чего применяется функция закладок в СПС «КонсультантПлюс»

Форма отчетности и контроля: тема, цель, скриншоты основных этапов работы, результаты выполненных заданий, ответы на контрольные вопросы.

Практическая работа №5 Тема:

Работа со справочно-правовой системой «Гарант».

Цель работы: ознакомиться с функционалом и приобрести практические навыки работы со справочной правовой системой «Гарант», формировать устойчивые навыки самостоятельной

работы.

Необходимые материалы и оборудование: компьютер - рабочее место студента с программным обеспечением (Microsoft Word, Microsoft Excel, Microsoft Access, Microsoft Power Point, справочная правовая ситема «Гарант»).

Задание:

1. Откройте сайт http://www.garant.ru, выберите интернет-версию ГАРАНТ.
2. Изучите краткие теоретические сведения.
3. Перейдите по ссылке «Помощь в работе, возможности системы.
4. Откройте страницу Информационно-обучающий видеокурс по работе с интернет-версией системы ГАРАНТ (рис.1)
5. Изучить возможности СПС «Гарант» с помощью видеокурсов занятий.
6. Пройти итоговый тест (рис.2). Продемонстрировать результат выполненного теста преподавателю.
7. Найти нормативно-правовые документы из задания для самостоятельной работы, используя возможности СПС «Гарант». Составить краткий электронный конспект.
8. Ответить на контрольные ответы.
9. Оформить отчет по практической работе.

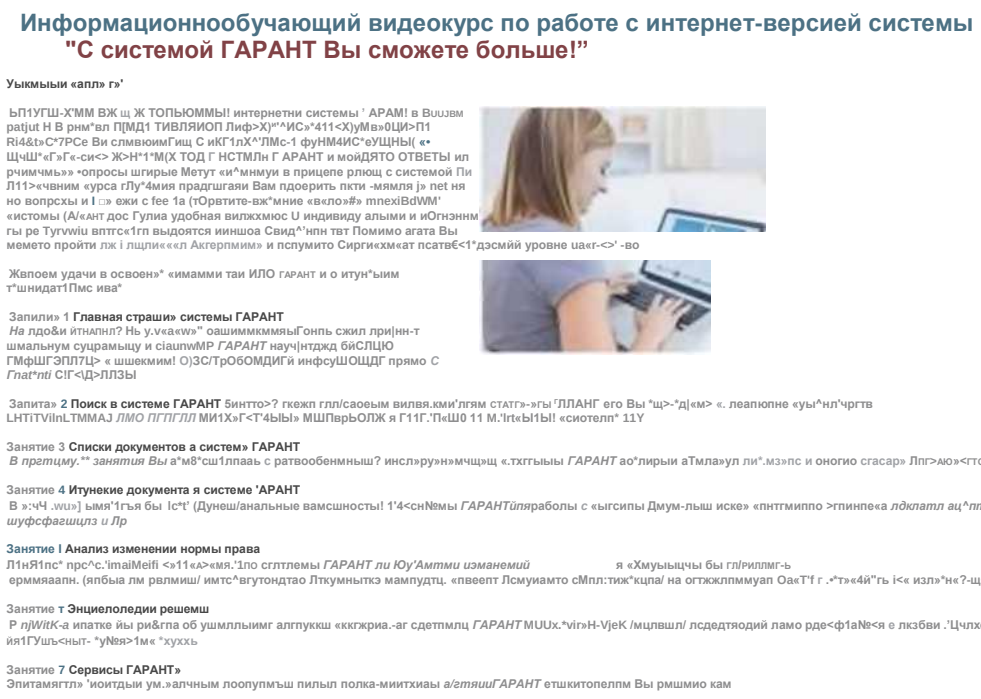

Рисунок 1 - Страница с информационно-обучающим видеокурсом по СПС «Гарант»

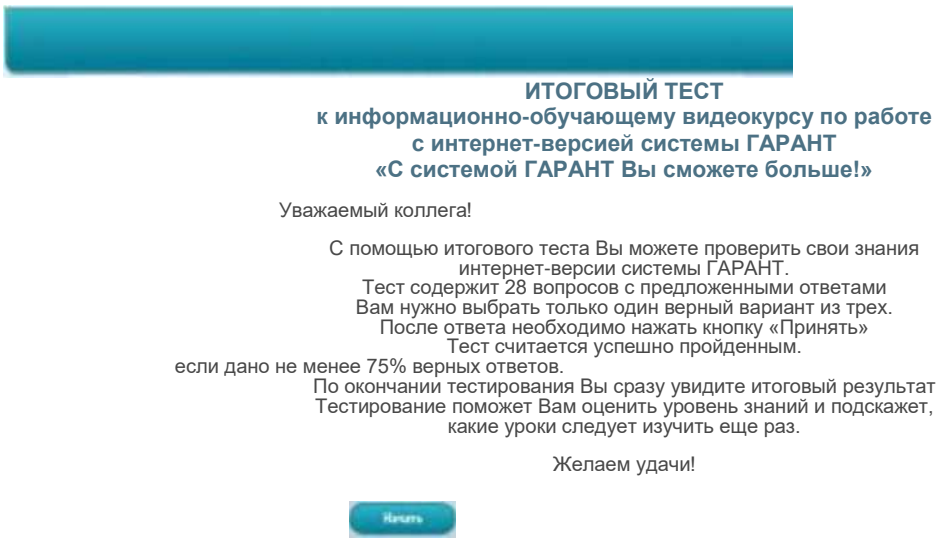

Рисунок 2 - Тест для диагностики знаний по функциональным возможностям СПС «ГАРАНТ»

Задания для самостоятельной работы

Составить электронный конспект по основным правовым актам в области информационной безопасности:

- ст. ст. 23, 24, 29, 42 Конституции РФ, ст. ст. 5,7,8,9 ФЗ «Об информации, информационных технологиях и о защите информации» от 27.07.2006 N 149-ФЗ (действующая редакция, 2016);
- ст.ст. 3, 4 Закона РФ от 27.12.1991 N 2124-1 (ред. от 03.07.2016) «О средствах массовой информации» (с изм. и доп., вступ. в силу с 15.07.2016);
- ст. ст. 7, 8, 9, 11 ФЗ «О персональных данных» от 27.07.2006 N 152-ФЗ (действующая редакция, 2016);
- сфера действия и принцип отнесения к гостайне ФЗ РФ от 21.07.1993 N 5485-1 (ред. от 08.03.2015) «О государственной тайне»;
- ст. 2 ФЗ «Об электронной подписи» от 06.04.2011 N 63-ФЗ (действующая редакция, 2016);
- ст.272, 273, 274 УК РФ.

Контрольные вопросы

1. Назовите виды поиска документов в СПС «Гарант».
2. Что такое быстрый контекстный поиск?
3. Назначение правового навигатора?
4. Какова структура единого информационного массива СПС «Гарант?»
5. Назовите элементы стартового окна СПС «Гарант?»
6. Как осуществляется переход к связанным документам?
7. Как просмотреть графические объекты?
8. Каков алгоритм работы с фильтрами в СПС «Гарант?»

Форма отчетности и контроля: тема, цель, скриншоты основных этапов работы, электронный конспект, ответы на контрольные вопросы.

Практическая работа №6 Тема:

Работа со справочно-правовой системой «Кодекс».

Цель работы: приобретение практических навыков работы с информационной правовой системой «Кодекс».

Необходимые материалы и оборудование: компьютер - рабочее место студента с программным обеспечением (Microsoft Word, Microsoft Excel, Microsoft Access, Microsoft Power Point, информационно-правовая система «Кодекс»).

Задание:

1. Изучить теоретическую часть по раздаточному материалу и дополнительной литературе.
2. Запустить с рабочего браузер для доступа в интернет. Набрать адрехttp://www.kodeks.ru информационной правовой системы «Кодекс».
3. Ознакомиться со структурой и возможностями Стартового окна информационной правовой системы «Кодекс». Зайти в раздел "Студенту и преподавателю".
4. Изучить поочередно все подпункты основного меню системы. Зайти в «Карточку поиска», рассмотреть все её элементы.
5. Найти нормативно-правовые документы, используя различные виды поиска.

Выполнить задание, указанное в таблице.

Вид поиска	Задание
Атрибутивный поиск	Найти действующие документы, принятые с 31.12.2012, в которых говорится об административном правонарушении. Сколько таких документов Вы нашли? Найти документы, принятые совместно Минюстом России, Верховным Советом РФ, и Правительством РФ. Сколько таких документов Вы нашли? Найдите документ «О пенсионном обеспечении детей, находящихся на полном государственном содержании».
Интеллектуальный поиск	Найдите федеральный закон «Об акционерных обществах». Запишите его номер. Каким документом регулируется форма избирательного бюллетеня и требования к изготовлению избирательных бюллетеней для голосования на выборах Президента Российской Федерации 4 марта 2012 года. Каков размер бюллетеня? Указ Президента РФ, изданный в октябре 2005 года, которым введены в действие основные документы, удостоверяющие личность гражданина РФ, содержащие электронные носители информации.

Работа с текстами документов	Найдите федеральный закон «О выборах Президента Российской Федерации». Сколько в этом документе глав и статей. Выпишите номер этого закона, дату начала его действия. Где этот закон был официально опубликован?
	Постройте список документов, на которые ссылается этот закон. Сколько их? По каким параметрам можно отсортировать список полученных документов? С помощью контекстного поиска найдите в Семейном кодексе точную фразу «прекращение алиментных обязательств». В какой статье Вы ее нашли? Сколько документов Вы открывали сегодня? Где это можно посмотреть?
Приблизительный (интеллектуальный) контекстный поиск	Необходимо определить, относится ли укус насекомого к несчастным случаям на производстве. Гражданин Н. Без уважительных причин опоздал на работу на 5 часов. Определите, имеет ли право работодатель расторгнуть с ним трудовой договор. Некоторое время назад в нашей стране была введена система страхования вкладов граждан в банках. Нужно найти предельный размер возмещения по вкладу. Определить порядок прохождения испытательного срока при приеме на работу, а также посмотреть разъяснения и комментарии специалистов по этому вопросу.

5. Выйти из системы «Кодекс».

Порядок оформления результатов:

После номера и названия каждого задания дайте ответ в следующем порядке:

- каким разделом справочно-правовой системы вы пользовались для выполнения данного задания;
- какие поля, в какой последовательности и с каким содержанием использовали или какие иные действия, связанные с формимрованием первичного запроса, предпринимали для выполнения данного задания;
- дальнейшие действия, в том числе уточняющие и иные, необходимые для выполнения данного задания;
- названия найденных документов, их реквизиты и, при необходимости, комментарии к ним;
- если выполнялись действия по переносу документов в другую программу, по установке закладок, копированию, печати и другое, то опишите их.
- Описание каждых своих действий сопровождайте скриншотами.

Контрольные вопросы:

1. Какие виды поиска реализованы в «Кодексе»?
2. В какие разделы СПС «Кодекс» Вы можете перейти с главной страницы?
3. Какие команды включены в панель инструментов? Для чего они предназначены?
4. Как найти списки документов, включенных в систему за последний месяц?
5. Какие справочники входят в СПС «Кодекс»?
6. Когда применяется команда "Универсальный атрибутный поиск"?
7. Что из себя представляет СПС «Кодекс»?
8. Из каких частей состоит СПС «Кодекс»?

Форма отчетности и контроля: тема, цель, скриншоты основных этапов работы, электронный конспект, ответы на контрольные вопросы.

Практическая работа №7

Тема: Работа с интегрированным банком «Законодательство России».

Цель работы: приобретение практических навыков работы со справочной правовой системой «Законодательство России».

Необходимые материалы и оборудование: компьютер - рабочее место студента с программным обеспечением (Microsoft Word, Microsoft Excel, Microsoft Access, Microsoft Power Point,

интегрированный банк «Законодательство России»).

Задание:

1. Запустить с рабочего стола справочную правовую систему «Законодательство России».
2. Ознакомиться со структурой главного меню системы. Просмотреть все подпункты каждого из разделов основного меню. Какие базы входят в состав справочной правовой системы «Законодательство России»? Сколько документов содержится в базе федерального законодательства, а сколько - в базе регионального?
3. Зайти в пункт меню Рубрикатор/Образцы документов. Как изменилось главное меню системы?
4. Используя практические навыки работы с другими правовыми системами, осуществить поиск произвольных документов в справочно-правовой системе «Законодательство России».
5. Создать папку пользователя и сохранить в нее Ваши документы. Сделать переименование папки, а затем удалить ее. Пояснить выполняемые действия. Объяснить назначение окна «Каталог» тематического многоуровневого рубрикатора.
6. Открыть окно «Список документов». Выполнить действия по созданию, сохранению и редактированию документов. Какие виды списков документов существуют?
7. Провести сравнительный анализ поисковых возможностей данной правовой системы и системы «Энциклопедия Российского Права».
8. Выйти из справочно-правовой системы «Законодательство России».

Контрольные вопросы:

1. Как подключить необходимые блоки документов в СПС «Законодательство России»?
2. Что такое тематический рубрикатор.
3. Чем отличаются обычные списки документов от редактируемых?

Форма отчетности и контроля: тема, цель, скриншоты основных этапов работы, электронный конспект, ответы на контрольные вопросы.

Фонд оценочных средств по учебной дисциплине
ОП.03 ИНФОРМАЦИОННЫЕ ТЕХНОЛОГИИ В ПРОФЕССИОНАЛЬНОЙ ДЕЯТЕЛЬНОСТИ

2025 г.

Содержание

1. ПАСПОРТ ФОНДА ОЦЕНОЧНЫХ СРЕДСТВ (ФОС)
2. КОМПЛЕКТ МАТЕРИАЛОВ ДЛЯ КОНТРОЛЯ И ОЦЕНКИ ОСВОЕНИЯ УМЕНИЙ И УСВОЕНИЯ ЗНАНИЙ В ФОРМЕ КОНТРОЛЬНОЙ РАБОТЫ
3. ПРИЛОЖЕНИЯ

1. Паспорт фонда оценочных средств

1.1 Область применения

Фонд оценочных средств предназначен для проверки результатов освоения учебной дисциплины ОП.03 Информационные технологии в профессиональной деятельности по специальности СПО 40.02.04 Юриспруденция с базовым уровнем подготовки.

1.2 Результаты освоения учебной дисциплины, подлежащие проверке

В результате освоения дисциплины обучающийся должен обладать следующими умениями, знаниями, которые формируют профессиональную компетенцию, и общими компетенциями:

В результате освоения дисциплины обучающийся должен **уметь**:

— выявлять и эффективно искать информацию, необходимую для решения задачи и/или проблемы, определять необходимые ресурсы;

— определять задачи для поиска информации; определять необходимые источники информации;

— планировать процесс поиска; структурировать получаемую информацию;

— выделять наиболее значимое в перечне информации;

— оценивать практическую значимость результатов поиска;

— оформлять результаты поиска, применять средства информационных технологий для решения профессиональных задач;

— использовать современное программное обеспечение;

— использовать различные цифровые средства для решения профессиональных задач.

В результате освоения дисциплины обучающийся должен **знать**:

— основные источники информации и ресурсы для решения задач и проблем в профессиональном и/или социальном контексте;

— номенклатура информационных источников, применяемых в профессиональной деятельности;

— приемы структурирования информации;

— формат оформления результатов поиска информации, современные средства и устройства информатизации;

— порядок их применения и программное обеспечение в профессиональной деятельности в том числе с использованием цифровых средств.

Для формирования **компетенций:**

ОК 01. Выбирать способы решения задач профессиональной деятельности применительно к различным контекстам.

ОК 02. Использовать современные средства поиска, анализа и интерпретации информации, и информационные технологии для выполнения задач профессиональной деятельности.

Формой аттестации по учебной дисциплине является контрольная работа в первом семестре

1.3 Организация контроля и оценки освоения программы учебной дисциплины В результате аттестации по учебной дисциплине осуществляется комплексная проверка следующих умений и знаний, а также динамика формирования общих компетенций.

Таблица 1.

Результаты обучения: умения, знания и общие компетенции	**Показатели оценки результата**	**Критерии**	**Форма контроля и оценивания**
Умения			
У.1 Выявлять и эффективно искать информацию, необходимую для решения задачи и/или проблемы, определять необходимые ресурсы. **У.2** Определять задачи для поиска информации; определять необходимые источники информации. **У.3** Планировать процесс поиска; структурировать получаемую информацию. ОК 1 ОК 2	Выявление и поиск информации, необходимой для решения задачи и/или проблемы, определение необходимых ресурсов. Определение задач и планирование процесса поиска информации, структурирование полученной информации.	Работа с эффективным поиском необходимой информации и структурирование полученного массива данных в соответствие с рекомендациями, полученными на теоретических и практических занятиях.	*Текущий контроль:* - комбинированный опрос по теме 2.1; - письменный опрос по темам 1.1, 1.2; -оценка выполнения практических работ ПР4 - ПР7. *Промежуточный контроль:* Контрольная работа - 1 семестр
У.4 Выделять наиболее значимое в перечне информации. **У.5** Оценивать практическую значимость результатов поиска. ОК 1 ОК 2	Выделение значимой информации из перечня, оценка значимости результатов поиска.	Выделение значимой информации из перечня, оценка значимости результатов поиска в соответствие с рекомендациями, полученными на теоретических и практических занятиях.	*Текущий контроль:* - комбинированный опрос по теме 2.1; - оценка выполнения практических работ ПР4 - ПР7. *Промежуточный контроль:* Контрольная работа - 1 семестр

У.6 Использовать современное программное обеспечение. **У.7** Использовать различные цифровые средства для решения профессиональных задач. ОК 1 ОК 2	Использование современного программного обеспечения и различных цифровых средств для решения профессиональных задач.	Использование современного программного обеспечения и различных цифровых средств для решения профессиональных задач, в том числе для наглядности отображения результатов информационного поиска. Форматирование текста и электронных таблиц в соответствие с требованиями оформления электронной документации.	*Текущий контроль:* - комбинированный опрос по темам 1.1, 1.2; -оценка выполнения практических работ ПР1 - ПР3. *Промежуточный контроль:* Контрольная работа - 1 семестр
Знания			
З.1 Основные источники информации и ресурсы для решения задач и проблем в профессиональном и/или социальном контексте. **З.2** Номенклатура информационных источников, применяемых в профессиональной деятельности. ОК 1 ОК 2	Знание основных источников информации, ее номенклатуры и ресурсов для решения задач, и проблем в профессиональном и/или социальном контексте.	Работа с эффективным поиском необходимой информации в соответствие с рекомендациями, полученными на теоретических и практических занятиях.	*Текущий контроль:* - устный опрос по темам 2.1, 2.2, 2.3, 2.4; -оценка выполнения самостоятельных работ СР1, СР2. *Промежуточный контроль:* Контрольная работа - 1 семестр
З.3 Приемы структурирования информации.	Знание приемов структурирования и оформления	Структурирование полученного массива данных в	*Текущий контроль:* - комбинированный опрос по темам 1.1,

3.4 Формат оформления результатов поиска информации, современные средства и устройства информатизации. **3.5** Порядок их применения и программное обеспечение в профессиональной деятельности в том числе с использованием цифровых средств. ОК 1 ОК 2	результатов поиска информации.	соответствие с рекомендациями, полученными на теоретических и практических занятиях, в том числе с использованием профессионального программного обеспечения и цифровых средств.	1.2; -оценка выполнения самостоятельных работ СР1, СР2. *Промежуточный контроль:* Контрольная работа - 1 семестр

Контроль и оценка осуществляются с использованием следующих форм и методов:

- оценка результатов освоения учебной дисциплины включает в себя текущий контроль знаний и промежуточную аттестацию студентов;
- текущий контроль знаний и умений проводится в форме проведения практических занятий, аудиторных самостоятельных работ, текущего опроса;
- с целью подготовки обучающихся к промежуточной аттестации, своевременной диагностики качества обучения в конце каждого месяца по дисциплине выставляется средняя арифметическая оценка по результатам текущего контроля успеваемости (при наличии не менее трех оценок) - рубежный контроль;
- промежуточная аттестация по итогам освоения программы учебной дисциплины проводится в форме выполнения контрольной работы в первом семестре. Условием получения дифференцированного зачета является выполнение полного объема практических работ по учебной дисциплине и сдача отчётов по внеаудиторной самостоятельной работе.

Уровень подготовки студента оценивается в баллах: 5 (отлично), 4 (хорошо), 3 (удовлетворительно), 2 (неудовлетворительно).

Студент, получает оценку «отлично», если самостоятельно и уверенно применяет знания в практической деятельности, полно излагает полученные знания в устной форме, в соответствии с требованиями учебной программы, формулирует выводы и обобщения. Допускаются единичные несущественные ошибки, самостоятельно исправленные студентом.

Практическая работа выполнена в полном объеме, правильно решены задачи, использованы нормативно-правовые акты.

Студент, получает оценку «хорошо», если при изложении полученных знаний возникают отдельные несущественные ошибки, исправляемые студентом по указанию преподавателя и выполнение заданий, осуществляется с незначительной помощью преподавателя.

Практическая работа выполнена в полном объеме, но не все условия задания выполнены корректно.

Студент, получает оценку «удовлетворительно», если работы, выполнены в не полном объеме (не менее 50%), что в целом, не препятствует усвоению последующего программного материала, допускаются отдельные существенные ошибки, исправляемые с помощью преподавателя.

Практическая работа выполнена в полном объеме, не все задания выполнены правильно и соответствуют нормам трудового законодательства.

Студент, получает оценку «неудовлетворительно», если изложение учебного материала неполное, бессистемное, что не позволяет усваивать последующий учебный материал, существенные ошибки, не исправляемые даже с помощью преподавателя.

Практическая работа выполнена не в полном объеме, либо не выполнена.

1.4 Материально-техническое обеспечение контрольно-измерительных занятий

Учебная аудитория для проведения занятий всех видов (в т.ч. практической подготовки обучающихся), групповых и индивидуальных консультаций, текущего контроля и промежуточной аттестации.

Кабинет социально-гуманитарных дисциплин. Специализированная мебель на 25 посадочных места, видео проектор - 1 шт., персональный компьютер - 1 шт., интерактивная доска - 1 шт., учебно-наглядные пособия в виде презентаций, информационные плакаты, подключение к сети «Интернет», доступ в электронную информационно-образовательную среду университета, выход в корпоративную сеть университета.

Предусмотрена дистанционная форма (работа через интернет ресурсы и т.д.)

Средства обучения при дистанционной форме: нормативно-справочная литература, комплекты иллюстрированного и раздаточного материала, мультимедийный комплекс, локальная сеть колледжа, программное обеспечение общего и профессионального назначения, комплект учебно-методической документации, заготовленные материалы для проведения занятий в условиях дистанционного обучения. Комплект материалов для контроля и оценки освоения умений и усвоения знаний в форме контрольной работы

1.5 Пакет обучающегося

Перечень тем, выносимых на контрольную работу

1. Обработка текстовой информации в MS Word.
2. Технология использования электронных таблиц.
3. Справочно-правовые системы как средство поиска юридической информации.
4. Общая характеристика справочно-правовой системы «КонсультантПлюс».
5. Общая характеристика справочно-правовой системы «Гарант».
6. Общая характеристика справочно-правовой системы «Кодекс».
7. Интегрированный полнотекстовый банк правовой информации «Законодательство России».

Условия выполнения задания:

1. Общая инструкция: контрольная работа проводится в форме тестирования. Заданиям присвоен одинаковый уровень сложности, задания репродуктивного характера, предполагают воспроизведение теоретического материала, оцениваются в 1 балл.

В результате правильного выполнения всех заданий теста (100%) обучающийся получает 45 баллов.

Оценивание:

«5» - 57-63 баллов;

«4» - 35-56 баллов;

«3» - 21-34 баллов;

«2» - менее 21 балла

2. Количество вариантов теста -
3. Время выполнения задания - 80 минут.
4. Место (время) выполнения задания: учебный кабинет.

ТЕСТ ПО ДИСЦИПЛИНЕ

Информационные технологии в профессиональной деятельности ФИО
ГРУППА _____

Вариант _____

Уровень 1.

№ вопроса	Буква ответа	№ вопроса	Буква ответа	№ вопроса	Буква ответа
		11		21	
2		12		22	
3		13		23	
4		14		24	
5		15		25	
6		16		26	
7		17		27	
8		18		28	
9		19		29	
10		20		30	

Уровень 2.

№ вопроса	1	2	3	4	5	6	7	8	9	10	11	12
Буква ответа												

Варианты контрольного теста для проведения промежуточной аттестации представлены в Приложении 1.

1.6 Пакет преподавателя

Условия проведения экзамена:

1. Максимальное время выполнения задания - 80 минут.
2. Контрольная работа проводится одновременно;
3. Работа состоит из 3-х вариантов заданий в зависимости от диапазона построения диаграммы, каждый вариант содержит 4 практических задания;
4. Ответы предоставляются в электронном виде;
5. Проверка производится преподавателем, путем оценивания соответствия содержания эталону ответа.
6. Тесты включают 45 заданий, которые делятся на 3 части (А, В, и С).

Уровень 1 (ВО - выборочный ответ). Задание считается выполненным, если обучающийся записал номер верного варианта ответа.

Уровень 2 (КО - краткий ответ). Задание с кратким ответом считается выполненным, если обучающийся дал ответ (число, значение переменной, путь к файлу или логическое значение выражения), соответствующий верному варианту ответа.

Уровень 3 (РО - развернутый ответ). Задание с развернутым ответом считается выполненным, если обучающийся правильно записал последовательность преобразований логического выражения или решения задачи.

За каждый правильный ответ уровня 1 обучающийся получает 1 балл, второго уровня - 2 балла, третьего уровня - 3 балла.

Условием положительной аттестации по дисциплине является выполнение всех обязательных практических и самостоятельных работ.

Контрольная работа предусматривает оценку усвоения знаний и умений:

Результаты обучения: умения, знания и общие компетенции	**Показатели оценки результата**	**Критерии**
У.1 Выявлять и эффективно искать информацию, необходимую для решения задачи и/или проблемы, определять необходимые ресурсы. **У.2** Определять задачи для поиска информации; определять необходимые источники информации. **У.3** Планировать процесс поиска; структурировать получаемую информацию. ОК 1, ОК 2	Выявление и поиск информации, необходимой для решения задачи и/или проблемы, определение необходимых ресурсов. Определение задач и планирование процесса поиска информации, структурирование полученной информации.	Работа с эффективным поиском необходимой информации и структурирование полученного массива данных в соответствие с рекомендациями, полученными на теоретических и практических занятиях.
У.4 Выделять наиболее значимое в перечне информации. **У.5** Оценивать практическую значимость результатов поиска. ОК 1, ОК 2	Выделение значимой информации из перечня, оценка значимости результатов поиска.	Выделение значимой информации из перечня, оценка значимости результатов поиска в соответствие с рекомендациями, полученными на теоретических и практических занятиях.
У.6 Использовать современное программное обеспечение. **У.7** Использовать различные цифровые средства для решения профессиональных задач. ОК 1 ОК 2	Использование современного программного обеспечения и различных цифровых средств для решения профессиональных задач.	Использование современного программного обеспечения и различных цифровых средств для решения профессиональных задач, в том числе для наглядности отображения результатов информационного поиска. Форматирование текста и электронных таблиц в соответствие с требованиями оформления электронной документации.
З.1 Основные источники информации и ресурсы для решения задач и проблем в профессиональном и/или социальном контексте. **З.2** Номенклатура информационных источников, применяемых в профессиональной деятельности. ОК 1ОК 2	Знание основных источников информации, ее номенклатуры и ресурсов для решения задач, и проблем в профессиональном и/или социальном контексте.	Работа с эффективным поиском необходимой информации в соответствие с рекомендациями, полученными на теоретических и практических занятиях.
З.3 Приемы структурирования информации. **З.4** Формат оформления результатов поиска информации, современные средства и устройства информатизации. **З.5** Порядок их применения и программное обеспечение в профессиональной деятельности в том числе с использованием цифровых средств. ОК 1 ОК 2	Знание приемов структурирования и оформления результатов поиска информации.	Структурирование полученного массива данных в соответствие с рекомендациями, полученными на теоретических и практических занятиях, в том числе с использованием профессионального программного обеспечения и цифровых средств.

Проверка задания производится преподавателем на основании разработанных критериев оценивания.

Критерии оценивания

Задания	**Max количество баллов**
Задание №1	**2**
Создание документа, правильное Имя	1
Установка полей	1
Задание №2	**5**
Создание документа по образцу (шрифт, начертание, выравнивание текста, пропорциональность)	4
Вставка логотипа	1
Задание №3	**8**
Создание документа, правильное Имя	1
Оформление таблицы по образцу (объединение ячеек, шрифт, выравнивание)	3
Вычисление	1
Построение диаграммы (диапазон, заголовок, подписи данных)	3
Задание №4	**3**
Оформление заголовка	1
Вставка таблицы в документ Word, установка обтекания	2
Вставка диаграммы в документ Word, установка обтекания	2
ИТОГО баллов:	**20**

Оценка	**Число баллов необходимое для получения оценки**
«3 » (удовлетворительно)	11-14 (выполнено не менее 70% теоретических заданий части А)
«4» (хорошо)	15-18 (выполнено не менее 70% теоретических заданий части А и не менее 2х заданий из части В)
«5» (отлично)	19-20 (полностью выполнены задания части А и части В и не менее 1 задания из уровня С)

№ вопроса	1	2	3	4	5	6	7	8	9	10	11	12	13	14	15
Буква ответа	а	в	г	б	б	г	г	в	а	б	г	д	в	г	б
№ вопроса	16	17	18	19	20	21	22	23	24	25	26	27	28	29	30
Буква ответа	а	г	в	а	г	д	в	б	а	д	б	а, б	а, б, в, д	а, б, в, г, д,	а, в, г, д

Уровень 2.

№ вопроса	1	2	3	4	5	6	7	8	9	10	11	12
Буква ответа	и	и	л	л	и	л	и	и	л	и	л	л

Вариант 2.

Уровень 1.

№ вопроса	1	2	3	4	5	6	7	8	9	10	11	12	13	14	15
Буква ответа	в	а	д	а	б	в	б	а	г	б	а	в	в	в	а
№ вопроса	16	17	18	19	20	21	22	23	24	25	26	27	28	29	30
Буква ответа	в	б	в	г	в	б	б	а	в	б	б	а, в, г	а, б, г, д	а, б, в	а, б, в

Уровень 2.

№ вопроса	1	2	3	4	5	6	7	8	9	10	11	12
Буква ответа	и	л	л	л	и	и	л	и	и	л	и	л

2. Приложения

Приложение 1.

Оценочные ***материалы для проведения промежуточной аттестации в форме контрольной работы***

Вариант 1.

Уровень 1. ***Выберите один верный вариант ответа.***

1. Технология при переводе с греческого (techne) означает: а) искусство, мастерство, умение;
б) техника, мастер;
в) технический, умелый, мастеровой.

2. НИТ - это:
а) новенькая информационная технология; **б)** новейшая информационная технология; **в)** новая информационная технология;
г) не новая информационная технология.

3. Выберите неправильный принцип НИТ:
а) интерактивный;
б) интегрированный;
в) гибкий;
г) простой.

4. Информационная технология не должна отвечать следующим требованиям:
а) обеспечивать высокую степень расчленения всего процесса обработки информации на этапы (фазы), операции, действия;
б) процесс обязательно должен состоять из всех уровней. Он может начинаться с любого уровня и не включать, например, этапы или операции, а состоять только из действий
в) включать весь набор элементов, необходимых для достижения поставленной цели; **г)** иметь регулярный характер. Этапы, действия, операции технологического процесса могут быть стандартизированы и унифицированы, что позволит более эффективно осуществлять целенаправленное управление информационными процессами.

5. Перевод социальной памяти человечества на электронные носители и переход к безбумажным технологиям в информационной деятельности:
а) объективно обуславливаются политикой, проводимой правительствами наиболее развитых стран и руководством транснациональных монополий;
б) объективно обуславливаются резким уменьшением стоимости электронных носителей и ростом стоимости бумаги вследствие экологического кризиса;
в) предопределены погоней за сверхвысокими доходами транснациональ-ных монополий, осуществляющих свою деятельность в сфере информационных и коммуникационных технологий;

14

г) принципиально не осуществимы;
д) отнюдь не будут способствовать прогрессивному развитию человеческой цивилизации.

6. Текстовый редактор, как правило, используется для:
а) создания чертежей**;**
б) сочинения музыкального произведения; **в)** совершения вычислительных операций; **г)** создания документов.

7. По способу восприятия информации человеком различают следующие виды информации:
а) текстовую, числовую, графическую, табличную и пр.;
б) научную, социальную, политическую, экономическую, религиозную и пр.;
в) обыденную, производственную, техническую, управленческую;
г) визуальную, звуковую, тактильную, обонятельную, вкусовую;
д) математическую, биологическую, медицинскую, психологическую и пр.

8. Примером информационных процессов могут служить: а) процессы строительства зданий и сооружений;
б) процессы химической и механической очистки воды;
в) процессы получения, поиска, хранения, передачи, обработки и использования информации;

г) процессы производства электроэнергии;
д) процессы извлечения полезных ископаемых из недр Земли.

9. Автоматизированная обработка информации возможна...: а) при наличии строгих формальных правил ее обработки;
б) без формальных правил преобразования и обработки информации;
в) при условии, что все знаки и символы будут представлены в одним шрифтом;
г) только в том случае, если информацию можно представить в виде аналогового сигнала;
д) невозможна в принципе.

10. Под термином «современная информационная система» понимают: а) совокупность средств массовой информации;
б) хранилище информации, способное автоматически осуществлять процедуры ввода, размещения, поиска и выдачи информации;
в) совокупность учреждений (архивов, библиотек, информационных центров, музеев и т. п.), осуществляющих хранение информационных массивов;
г) совокупность существующих баз и банков данных;
д) термин, не имеющий однозначного толкования.

11. Термин «развитие информационных процессов» означает:
а) уменьшение конфликта между ограниченными возможностями человека по восприятию и переработке информации и объемом информации, циркулирующей в социуме;
б) увеличение влияния средств массовой информации на деятельность человека;
в) увеличение информационных ресурсов страны;
г) увеличение доли информационной деятельности в общем объеме различных видов деятельности

15

человека;
д) уменьшение объема процедур контроля над процессами общественного производства распределения материальных благ.

12. Что является причиной перехода к безбумажным технологиям в информационной сфере деятельности человека:
а) политика правительств наиболее развитых стран;
б) мода на использование современных средств обработки информации;
в) погоня за сверхприбылями организаций, осуществляющих свою деятельность в сфере информационных технологий;
г) необъективная политика правительства в сфере коммуникационных технологий с целью подавления конкурентов.
д) объективная потребность в увеличении скорости обработки и обмена информацией, уменьшение стоимости электронных носителей при росте стоимости бумаги (вследствие экологического кризиса).

13. Среди негативных последствий развития современных информационных и коммуникационных технологий указывают:
а) реализацию гуманистических принципов управления обществом и государством;
б) формирование единого информационного пространства;
в) вторжение информационных технологий в частную жизнь людей, доступность личной информации для общества и государства;
г) организацию свободного доступа каждого человека к информационным ресурсам человеческой цивилизации;
д) решение экологических проблем.

14. В *документалистике* под информацией понимают:
а) сведения, обладающие новизной;
б) сведения, полученные из внешнего мира с помощью органов чувств;
в) сигналы, импульсы, коды, полученные с помощью специальных технических средств;
г) сведения, зафиксированные на бумаге в виде текста (в знаковой, символьной, графической или табличной форме);
д) сообщение в форме звуковых сигналов.

15. Примером документальной базы данных является: а) БД, содержащая законодательные акты;
б) БД, содержащая сведения о кадровом составе учреждения;
в) БД, содержащая сведения о финансовом состоянии учреждения;
г) БД, содержащая сведения о проданных билетах.

16. Какая операция нарушает признак, по которому подобраны все остальные операции из приводимого ниже списка:
а) печать текста;
б) удаление в тексте неверно набранного символа;
в) замена неверно набранного символа;
г) форматирование текста.

17. Электронная таблица — это:
а) системная программа, управляющая ресурсами персонального компьютера при обработке таблиц.
б) прикладная программа для обработки кодовых таблиц;
в) устройство персонального компьютера, управляющее его ресурсами в процессе обработки данных в табличной форме;
г) прикладная программа, предназначенная для обработки структурированных в виде таблицы данных.

18. В иерархической базе данных совокупность данных и связей между ними описывается:
а) таблицей;
б) сетевой схемой;
в) древовидной структурой;
г) совокупностью таблиц.

19. Гарантийное письмо обязательно должно быть подписано: а) руководителем предприятия и главным бухгалтером;
б) руководителем предприятия и ответственным исполнителем письма;
в) главным бухгалтером и ответственным исполнителем письма;
г) исключительно главным бухгалтером предприятия.

20. Комплекс аппаратных и программных средств, позволяющих компьютерам обмениваться данными, — это:
а) магистраль; **б)** интерфейс; **в)** адаптер;
г) компьютерная сеть;
д) шины данных.

21. Глобальная компьютерная сеть — это: а) информационная система с гиперсвязями;
б) множество компьютеров, связанных каналами передачи информации и находящихся в пределах одного помещения, здания;
в) совокупность хост-компьютеров и файл-серверов;
г) система обмена информацией на определенную тему;
д) совокупность локальных сетей и компьютеров, расположенных на больших расстояниях и соединенных с помощью каналов связи в единую систему.

22. Информационными процессами называются действия, связанные: а) с созданием глобальных информационных систем;
б) с работой средств массовой информации;
в) с получением (поиском), хранением, передачей, обработкой и использованием информации;
г) с организацией всемирной компьютерной сети;
д) с разработкой новых персональных компьютеров.

23. Какой из перечисленных способов подключения к сети Интернет обеспечивает наибольшие возможности для доступа к информационным ресурсам:
а) удаленный доступ по телефонным каналам;
б) постоянное соединение по оптоволоконному каналу;

в) постоянное соединение по выделенному каналу;
г) терминальное соединение по коммутируемому телефонному каналу;
д) временный доступ по телефонным каналам.

24. Информационная революция — это:

а) качественное изменение способов передачи и хранения информации, а также объема информации, доступной активной части населения;
б) радикальная трансформация доминирующего в социуме технологического уклада; **в)** возможность человека получать в полном объеме необходимую для его жизни и профессиональной деятельности информацию;
г) изменение в способах формирования и использования совокупного интеллектуального потенциала социума;
д) совокупность информационных войн.

25. В основе технологии архивации изображений без потери информации лежит идея учета:

а) того, что частоты появления разных байтов, кодирующих рисунок, различны;
б) избыточности кодируемого рисунка;
в) особенностей человеческого восприятия изображений;
г) малой информационной избыточности кодируемого рисунка;
д) числа повторений одинаковых байтов, кодирующих рисунок.

26. Автоматизированная обработка информации:

а) возможна без наличия строгих формальных правил ее обработки;
б) возможна только при наличии строгих формальных правил ее обработки;
в) осуществима только при условии семантической значимости обрабатываемой информации;
г) возможна только в том случае, если она представима в виде аналогового сигнала;
д) невозможна в принципе.

Выберите все верные варианты ответа:

27. Информационные технологии по сфере применения делятся на технологии: а) предметные;
б) общего назначения;
в) общения с компьютером;
г) интегрированные.

28. Электронный документооборот выполняет функции а) архивации данных;
б) поиска данных;
в) контроля исполнения документов; **г)**
поддержки в принятии решений; **д)**
поддержки в принятии решений.

29. Укажите последовательность действий, выполняемых при вставке формулы в текстовом редакторе MS Word.

а) выбрать пункт меню Вставка;
б) нажать Объект;
в) выбрать Microsoft Equation;
г) написать формулу;
д) нажать левой кнопкой мыши в свободной области экрана.

30. Какой из перечисленных способов подключения к сети Интернет обеспечивает наименьшие возможности для доступа к информационным ресурсам:

а) удаленный доступ по телефонным каналам;
б) постоянное соединение по оптоволоконному каналу;
в) постоянное соединение по выделенному каналу;
г) терминальное соединение по коммутируемому телефонному каналу;
д) временный доступ по телефонным каналам.

Уровень 2

Поставьте букву «И», если согласны с утверждением, и «Л», если не согласны.

1. Комплексную сортировку надо применить при работе со списком документов, чтобы основополагающие документы расположить в начале списка? Реляционные базы данных получили своё название благодаря тому, что данные в них представлены в виде таблицИнформационная

революция — это возможность человека получать в полном объеме необходимую для его жизни и профессиональной деятельности информацию

2. Реляционные базы данных получили своё название благодаря тому, что таблицы данных связаны между собой.

3. Информационные технологии - это совокупность методов и приемов решения типовых задач обработки информации.

4. Информационное общество это общество, в котором большинство работающих заняты производством информации

5. Студент пишет сообщение и при этом выполняются следующие информационные процессы: приём, обработка и хранение информации.

6. Информационное общество это общество, в котором большинство работающих заняты производством, хранением, обработкой, продажей и обменом информации.

7. Более современными являются иерархические или реляционные системы управления базами данных.

8. Информационная революция — это качественное изменение способов передачи и хранения информации, а также объема информации, доступной активной части населения.

9. Архивация данных это упаковка файла с отправкой его адресату по электронной почте.

10. Информационные технологии - это способ организации труда разработчиков и пользователей при решении типовых задач.

Уровень 3.

1. Создайте приказ о приеме на работу на базе шаблона приказов.

Принять на работу Леонову Тамару Игнатьевну на должность адвоката с окладом 15000 руб.

2. Как просмотреть **Горячие документы** из программы **Консультант Плюс**?

3. С помощью «Мастера создания таблиц по образцу» создать таблицу «Сотрудники организации» со следующими полями: Фамилия, Имя, Отчество, Должность, Дата рождения, Адрес, Почтовый индекс, Домашний телефон, Сотовый телефон, Табельный номер, Дата приема на работу, Номер паспорта.

Примечание. В качестве образца использовать таблицу «Сотрудники».**Вариант 2.**

Уровень 1. ***Выберите один верный вариант ответа.***

1. Конфигурация (топология) локальной компьютерной сети, в которой все рабочие станции последовательно соединены друг с другом, называется:

а) сетевой;

б) радиальной; **в)** кольцевой;

г) древовидной; **д)** шинной.

2. К видам инструментария технологии не относятся:

а) "ядерная" информационная технология;

б) "ручная" информационная технология;

в) "механическая" информационная технология;

г) "электрическая" информационная технология;

д) "электронная" информационная технологи;

е) "компьютерная" информационная технология.

3. Информационная революция — это:

а) совокупность информационных войн;

б) радикальная трансформация доминирующего в социуме технологического уклада; **в)** возможность человека получать в полном объеме необходимую для его жизни и профессиональной деятельности информацию;

г) изменение в способах формирования и использования совокупного интеллектуального потенциала социума;

д) качественное изменение способов передачи и хранения информации, а также объема информации, доступной активной части населения.

4. НИТ - это:

а) новая информационная технология;

б) новационная информационная технология;

в) номинальная информационная технология;

г) не новационная информационная технология.

5. Автоматизированная обработка информации возможна: а) без наличия строгих формальных правил ее обработки;

6. при наличии строгих формальных правил ее обработки;

7. при условии семантической значимости обрабатываемой информации;

8. в том случае, если она представима в виде аналогового сигнала;

9. в принципе.

6. В какой топологии применяются специальные заглушки-терминаторы: а) кольцо;

б) звезда;

в) шина;

г) решетка.

7. ИТ - это:

а) известная технология;

б) информационная технология; **в)** инновационная технология; **г)** игрушечная технология.

8. Информационные процессы это действия, связанные:

а) с получением (поиском), хранением, передачей, обработкой и использованием информации;

б) с работой средств массовой информации;

в) с созданием глобальных информационных систем;

г) с организацией всемирной компьютерной сети;

д) с разработкой новых персональных компьютеров.

9. Для создания из поступающих данных информации, отражающей деятельность фирмы, не используются следующие типовые операции:

а) классификация или группировка;

б) сортировка;

в) укрупнение или агрегирование;

г) обработка данных;

д) вычисления.

10. Заражению компьютерными вирусами могут подвергнуться ... а) графические файлы;

б) программы и документы;

в) звуковые файлы;

г) видеофайлы.

11. Делопроизводство в России имеет:

а) горизонтальное направление; **б)** диагональное направление; **в)** вертикальное направление.

12. Для чего мы используем параметры страницы документа? а) чтобы вставить нумерацию страниц;

б) чтобы расставить переносы;

в) чтобы задать отступы от границ страницы до границ текста;

г) чтобы выровнять текст.

13. Первая информационная революция обусловлена: а) появлением станков и паровых машин;

б) необходимостью учета в промышленности;

в) появлением ЭВМ;

г) объединением компьютеров и средств связи в сетевую технологию.

14. Как происходит заражение «почтовым» вирусом?

а) при открытии зараженного файла, присланного с письмом по e-mail;
б) при подключении к почтовому серверу;
в) при подключении к web-серверу, зараженному «почтовым» вирусом;
г) при получении с письмом, присланном по e-mail, зараженного файла.

15. Столбцы отношения в базах данных называются:

а) атрибутами;
б) кортежами;
в) доменами;
г) столбцами с однотипными значениями.

16. Первичный ключ обладает свойством:

а) минимальности;
б) простота использования;
в) уникальности;
г) интуитивная понятность.

17. Автоматизированное рабочее место - это:

а) пакет прикладных программ;
б) компьютер, оснащенный предметными приложениями и установленный на рабочем месте;
в) электронный офис;
г) рабочее место консультанта по предметным приложениям и автоматизации предприятия.

18. Электронная таблица - это:

а) прикладная программа для обработки кодовых таблиц;
б) устройство персонального компьютера, управляющее его ресурсами;
в) прикладная программа, предназначенная для обработки структурированных в виде таблицы данных;
г) системная программа, управляющая ресурсами персонального компьютера при обработке таблиц.

19. Электронная таблица предназначена для:

а) редактирования графических представлений больших объемов информации;
б) упорядоченного хранения и обработки значительных массивов данных;
в) визуализации структурных связей между данными, представленными в таблицах;
г) обработки преимущественно числовых данных, структурированных с помощью таблиц.

20. Информатизация общества приводит к следующим последствиям:

а) свободному доступу каждого человека к любым источникам информации;
б) формированию мирового рынка знаний;
в) удаленному обмену информацией;
г) тиражированию профессиональных знаний посредством информационных технологий.

21. Информационные технологии (ИТ) отличаются от приложений тем, что: а) ИТ включает приложение;
б) приложение включает ИТ;
в) приложение включает технологический процесс обработки данных;
г) ИТ ориентированы на руководителя.

22. Как можно восстановить и уточнить запросы, сформированные ранее в Карточке поиска программы Консультант Плюс:

а) использовать **Справочную информацию**; **б)** использовать **Историю запросов**;
в) восстановить по памяти и сделать уточнения

23. Действие «сохранить» означает сохранение файла:

а) с автоматическим присвоением имени;
б) с указанием имени;
в) без указания имени;
г) с запросом имени у пользователя.

24. Стандарт пользовательского интерфейса обеспечивает функции: а) унификации приложений;

б) унификации проектов;

в) экономии времени пользователей, затрачиваемого на обучение;

г) ваш вариант ответа.

25. Разновидности информационных технологий определяются: а) системой программирования;

б) сферой применения;

в) операционной системой;

г) информацией.

26. Гипертекст — это:

а) обычный, но очень большой по объему текст;

б) способ организации текстовой информации, внутри которой установлены смысловые связи между ее различными фрагментами;

в) текст, буквы которого набраны шрифтом большого размера;

г) распределенная совокупность баз данных, содержащих тексты.

Выберите все верные варианты ответа:

27. Информационная технология должна отвечать следующим требованиям:

а) обеспечивать высокую степень расчленения всего процесса обработки информации на этапы (фазы), операции, действия;

б) процесс обязательно должен состоять из всех уровней. Он может начинаться с любого уровня и не включать, например, этапы или операции, а состоять только из действий

в) включать весь набор элементов, необходимых для достижения поставленной цели; **г)** иметь регулярный характер. Этапы, действия, операции технологического процесса могут быть стандартизированы и унифицированы, что позволит более эффективно осуществлять целенаправленное управление информационными процессами.

28. Среди позитивных последствий развития современных информационных и коммуникационных технологий указывают:

а) реализацию гуманистических принципов управления обществом и государством;

б) формирование единого информационного пространства;

в) вторжение информационных технологий в частную жизнь людей, доступность личной информации для общества и государства;

г) организацию свободного доступа каждого человека к информационным ресурсам человеческой цивилизации;

д) решение экологических проблем.

29. Выберите правильные принципы НИТ:

а) интерактивный;

б) интегрированный;

в) гибкий;

г) простой.

30. Для создания из поступающих данных информации, отражающей деятельность фирмы, используются следующие типовые операции:

а) классификация или группировка;

б) сортировка;

в) укрупнение или агрегирование;

г) обработка данных.

Уровень 2

Поставьте букву «И» (истина), если согласны с утверждением, и «Л» (ложь), если не согласны.

1. Горячие документы в программе Консультант Плюс можно посмотреть с помощью кнопки **Горячие документы** в **Стартовом окне.**

2. Стандарт пользовательского интерфейса обеспечивает функции общения приложения одного компьютера с приложением другого компьютера.

3. Действие «копирование» это автоматическое действие.

4. Информационная технология включает технологии описания информации.

5. Информационная технология это совокупность методов, производственных процессов и программно-технических средств для обработки данных.

6. Информатизация общества позволяет осуществлять свободный доступ каждого человека к любым источникам информации.

7. Пользовательский интерфейс обеспечивает пользователю навыки формирования одинаковых действий разных приложений.

8. Пользовательский интерфейс обеспечивает пользователю навыки формирования одинаковой реакции на одинаковые действия разных приложений.

9. Студент пишет доклад и при этом выполняются следующие информационные процессы: приём, обработка и хранение информации.

10. Сортировка данных выполняет действия разделения данных по ключу.

11. Примерами информационных ресурсов являются файлы, документы.

12. На третьем этапе эволюции информационных технологий разработана технология мультимедиа.

Уровень 3.

1. На основании шаблона приказов, оформите приказ о переводе.

Перевести Иваненко Игоря Сергеевича, с его согласия, с должности адвоката на должность нотариуса с окладом 15000 руб.

2. Выясните в течение какого срока необходимо хранить протоколы, составленные в ходе проведения аукциона при размещении госзаказа?

Примечание. Для ответа на вопрос необходимо использовать программу Консультант Плюс.

3. С помощью «Мастера создания таблиц по образцу» создать таблицу «Сотрудники фирмы» со следующими полями: Фамилия, Имя, Отчество, Должность, Адрес, Почтовый индекс, Домашний телефон, Табельный номер, Дата рождения, Дата приема на работу, Номер паспорта.

Примечание. В качестве образца использовать таблицу «Сотрудник

Приложения 2.

Оценочные материалы для проведения текущего контроля

Задание 1. **Переименование ячеек и создание ссылок**

Создайте лист Excel Правая кнопка/Создать/Лист Microsoft Office Excel и назовите его по своему усмотрению.

В данном листе переименуйте ячейку A1 в *Приход*, B1 в *Расход*, C1 в *Итог*. Правая кнопка\Имя диапазона, ввести имя и нажать ОК. Либо чтобы переименовать ячейку, нужно ввести имя в название ячейки вверху слева листа Excel.

В *Приход* введите одно число, в *Расход* другое. В ячейке *Итог* создайте формулу =Приход-Расход.

В ячейке B5 создайте ссылку на внешний файл: Правая кнопка/Гиперссылка, выберите какой-то из Ваших файлов и нажмите ОК.

Сохраните полученный лист и покажите результат преподавателю.

Задание 2. **Работа с формулам**

Чтобы переименовать ячейку, нужно ввести имя в название ячейки вверху слева листа Excel. За основу задания возьмем Таблицу 1. В данной таблице подсчитайте по формулам поля:

* Закупочная цена в $: - в зависимости от текущего курса $, который заносится в отдельную ячейку D1, которую переименовать в kurs.
* *Сумма закупки: = Закупочная цена товара (столбец D)*Количество товара (столбец F)*
* *Сумма реализации: = Розничная цена товара (ячейка 12-бананы, 13-виноград, 14- ананасы, Н-апельсины^Количество*
* *Валовой доход: = Сумма реализации (столбец Н) - Сумма закупки (столбец G)*

	A	B	C	D	E	F	G	H	I
1			Сегодня курс	32				Розничная цена, руб	
2								бананы	12,9
3								виноград	15,2
4								ананасы	14,8
5								апельсины	14,5
6	№ п/п	Наименование товара	Фирма поставщик	Закупцена (руб)	цена ($)	Кол-во	Сумма закупки	Сумма реализации	Валовой доход
7	1	бананы	Frutis	12	=D7/kurs	200	=D7*F7	=F7*I$2	=H7-G7
8	2	бананы	SUMP	12,3	=D8/kurs	80	=D8*F8	=F8*I$2	=H8-G8
9	3	бананы	Forum	11,98	=D9/kurs	165	=D9*F9	=F9*I$2	=H9-G9
10	4	бананы	UFO	11,57	=D10/kurs	50	=D10*F10	=F10*I$2	=H10-G10
11	5	виноград	Frutis	13,1	=D11/kurs	130		=F11*I$3	
12	6	виноград	SUMP	12	…	170	…	…	…
12	7	виноград	Forum	11,32		35			
13	8	виноград	UFO	11,55		95			
14	9	ананасы	Frutis	12		45		=F14*I$4	
15	10	ананасы	SUMP	13,21		10			
16	11	ананасы	Forum	11,59		15			
17	12	ананасы	UFO	12,31		50			
18	13	апельсины	Frutis	12,11		20		=F14*I$5	
19	14	апельсины	SUMP	12,23		55			
20	15	апельсины	Forum	11.17		65			
21	16	апельсины	UFO	11,31		80			

В данном примере ячейке *D1* присвоено ***имя*** *«kurs»*, которое используется во всех формулах для пересчета закупочной цены в $. Эта ячейка содержит только число (в нашем примере 32), а пояснительный текст содержится в ячейке *C1*.

При подсчете **суммы реализации**, использован другой прием для того, чтобы можно было правильно копировать формулы: для ссылки на розничную цену конкретного товара используется *частично абсолютный* адрес: *I$2* - в этом адресе запрещено изменение номера строки, поэтому при копировании такой формулы для товара "бананы" ошибок не возникнет (и для других товаров - тоже). Для других товаров и фирм нужно создать формулы со ссылкой на их розничную цену.

По приведенным выше формулам подсчитайте валовый доход для всех товаров и фирм.

Задание 3. **Выбор темы презентации**

1. Спорт в Иркутске.
2. Новые постройки Иркутска.
3. Промышленность Иркутска.
4. Экономика Иркутска.
5. Туризм в Иркутской области.
6. Известные люди.
7. По выбору студента.

Ориентировочно определите структуру презентации и продумайте оформление презентации.

Создайте документ Microsoft Word и в нем перечислите номера и названия слайдов будущей презентации (можно делать списком). Количество слайдов в презентации зависит от сложности каждого слайда, примерное количество - 10 и более. Первый слайд - Титульный лист, последний слайд - Благодарю за внимание.

При затруднениях с созданием структуры презентации перейдите к пункту 3, а пункт 2 выполните после отбора нужной информации для презентации.

Проведите поиск информации (фото, текстов) по теме презентации в Интернет и в предложенном преподавателем наборе информации и сохраните отобранные результаты в отдельную папку в своей папке Мои документы.

Приложение 3.

Перечень практических и самостоятельных работ

Нумерация практических работ (ПР)	**Наименование тем практических работ (ПР)**
Практическая работа №1	Подготовка текста к печати. Форматирование текста, вставка номеров страниц, колонтитулов, проверка правописания, предварительный просмотр документа.
Практическая работа №2	Создание и редактирование таблиц: формул, использование математических, статистических и финансовых функций.
Практическая работа №3	Построение диаграмм. Обработка данных.
Практическая работа №4	Работа со справочно-правовой системой «КонсультантПлюс».
Практическая работа №5	Работа со справочно-правовой системой «Гарант».
Практическая работа №6	Работа со справочно-правовой системой «Кодекс».
Практическая работа №7	Работа с интегрированным банком «Законодательство России».

Перечень самостоятельных работ

Нумерация самостоятельных работ (СР)	**Тематика или содержание самостоятельных работ (СР)**
Самостоятельная работа №1	Номенклатура информационных источников, применяемых в профессиональной деятельности.
Самостоятельная работа №2	Правила оформления рабочей документации в текстовом редакторе MS Word.

Методические указания по освоению учебной дисциплины
ОП.04 «ИНЖЕНЕРНАЯ ГРАФИКА»

2025 г.

1. Методические указания для обучающихся по планированию и организации времени, необходимого для освоения дисциплины

Изучение рекомендуется начать с ознакомления с рабочей программой дисциплины, ее структурой и содержанием разделов (модулей), фондом оценочных средств, ознакомиться с учебно-методическим и информационным обеспечением дисциплины.

Дисциплина «Инженерная графика» состоит из 4 связанных между собою тем, обеспечивающих последовательное изучение материала.

Обучение по дисциплине «Инженерная графика» осуществляется в следующих формах:

1. Аудиторные занятия (лекции и практические занятия).
2. Самостоятельная работа студента (подготовка к лекциям, практическим занятиям, к темам самостоятельной работы).
3. Интерактивные формы проведения занятий (коллоквиум, лекция-дискуссия и др. формы).

Учебный материал структурирован, и изучение дисциплины производится в тематической последовательности. Каждому практическому занятию предшествует лекция по данной теме. Обучающиеся самостоятельно проводят предварительную подготовку к занятию, принимают активное участие в обсуждении теоретических и практических вопросов.

Описание последовательности действий обучающегося:

1. Обучающийся должен просмотреть и обдумать текст лекции и разобрать примеры.
2. При подготовке к лекции повторить текст предыдущей лекции.
3. Обучающийся должен выбрать время для работы с литературой (не менее 1 часа).
4. При подготовке к практическому занятию повторить основные понятия по теме, изучить новые термины по пройденной теме.

5. Методические указания по работе обучающихся во время проведения лекций

Лекции способствуют систематизация знаний по дисциплине, концентрации внимания обучающихся на наиболее сложных и важных вопросах. Они излагаются как в традиционном стиле, так и с применением новых технологий.

В ходе лекционных занятий рекомендуется конспектировать учебный материал.

Запись лекции можно осуществлять в виде тезисов - коротких, простых предложений, фиксирующих только основное содержание материала. Значительно облегчают понимание лекции схемы, графики, макеты. По мере возможности студенты должны переносить их в тетрадь рядом с тем текстом, к которому эти схемы и графики относятся.

При затруднениях в восприятии материала следует обратиться к основным литературным источникам. Если разобраться в материале опять не удалось, то необходимо обратиться к преподавателю на практических занятиях.

Целесообразно разработать собственную систему сокращений, аббревиатур и символов. Однако при дальнейшей работе с конспектом символы лучше заменить обычными словами для быстрого зрительного восприятия текста.

Работая над конспектом лекций, необходимо использовать литературу, которую рекомендовал преподаватель. Именно такая серьезная, кропотливая работа с лекционным материалом позволит овладеть теоретическим материалом.

6. Методические указания обучающимся по подготовке к практическим занятиям

Практические занятия предназначены для изучения учебных дисциплин и играют важную роль в выработке у обучающихся умения применить полученные знания для решения практических задач. Наряду с формированием умений и навыков в процессе практических занятий обобщаются и систематизируются теоретические знания, вырабатывается способность использовать теоретические знания на практике.

Преподаватель на практических занятиях контролирует знания обучающихся по теоретическому материалу, изложенному на лекциях и результаты самостоятельного решения задач, как в часы аудиторных занятий, так и на самоподготовке. Результаты контроля фиксируются преподавателем в журнале.

Перед очередным практическим занятием целесообразно изучить лекцию, соответствующую теме практического занятия, подготовить ответы на вопросы по теории, разобрать ситуативные задачи.

Столкнувшись в ходе подготовки с недостаточно понятными моментами темы, необходимо найти ответы самостоятельно или зафиксировать свои вопросы для постановки и уяснения их на практическом занятии. В начале занятия следует задать преподавателю вопросы по материалу, вызвавшему затруднения в его понимании и освоении.

7. Методические указания обучающимся по организации самостоятельной работы

Самостоятельная работа является как аудиторной, так и внеаудиторной и предназначена для самостоятельного ознакомления обучающихся с определенными разделами курса по рекомендованным материалам и подготовки к выполнению индивидуальных заданий.

Самостоятельная работа проводится с целью:

- систематизации, углубления, расширения и закрепления теоретических знаний и практических умений студентов;
- формирования умений использовать литературу;
- формирование самостоятельности мышления, способностей к саморазвитию, совершенствованию и самоорганизации; - формирования общих и профессиональных компетенций; - развитию исследовательских умений.

В учебном процессе выделяются два вида самостоятельной работы: 1) аудиторная - выполняется на учебных занятиях, под непосредственным руководством преподавателя и по его заданию, студентам могут быть предложены следующие виды заданий: - выполнение самостоятельных заданий;

- решение ситуативных задач;
- работа со справочной и учебной литературой.

2) внеаудиторная - выполняется по заданию преподавателя, но без его непосредственного участия, включает следующие виды деятельности: - подготовку к аудиторным занятиям (теоретическим, практическим занятиям);

- изучение учебного материала, вынесенного на

самостоятельную проработку: работа над определенными темами, разделами, вынесенными на самостоятельное изучение в соответствии с рабочими программами учебной дисциплины;

- выполнение домашних заданий разнообразного характера; - подготовку к контрольной работе, зачету, экзамену.

Критериями оценки результатов самостоятельной работы обучающихся могут быть:

- уровень освоения теоретического материала;
- умение обучающихся применять теоретические знания при выполнении практических задач;
- обоснованность и четкость изложения ответа.

Фонд оценочных средств по дисциплине
ОП.04 «ИНЖЕНЕРНАЯ ГРАФИКА»

ПАСПОРТ
ФОНДА ОЦЕНОЧНЫХ СРЕДСТВ ПО УЧЕБНОЙ ДИСЦИПЛИНЕ
ОП.04 «Основы инженерной графики» _____ _____

№ п/п	Контролируемые разделы (темы) дисциплины	Код контролируемой компетенции	Наименование оценочного средства	
1.	Изображения- виды, разрезы, сечения.	ОК 01, ОК 02	диффзачет	1 -я рубежная аттестация
2.	Виды соединения деталей.			
3.	Эскизирование деталей.Рабочие чертежи деталей.			2-я рубежная аттестация
4.	Сборочный чертеж. Спецификация.			

ПРИМЕРНЫЙ ПЕРЕЧЕНЬ ОЦЕНОЧНЫХ СРЕДСТВ

№ п/п	Наименование оценочного средства	Краткая характеристика оценочного средства	Представление оценочного средства в фонде
1.	*Рубежная аттестация*	Средство контроля усвоения учебного материала виде тестирования обучающихся.	Комплект тестов по вариантам к аттестациям
2.	*Экзамен*	Итоговая форма оценки знаний	Комплект тестов по вариантам к экзамену

Вопросы рубежного контроля по дисциплине «Инженерная графика» на 3 семестр.

Вопросы к 1-ой рубежной аттестации

1. Содержание курса, его цели и задачи.
2. История развития чертежа. Роль чертежей в машиностроении.
3. Государственные стандарты на составление и оформление чертежей. Формат. Основная надпись. Типы линий чертежа и их назначение.
4. Общие правила нанесения размеров на чертежах.
5. Стандартные масштабы чертежей: масштаб уменьшения, масштаб увеличения.
6. Применение в машиностроении геометрических построений на плоскости.
7. Построение перпендикулярных и параллельных прямых. Деление отрезков на равные части и в заданном соотношении.
8. Построение правильных многоугольников.
9. Деление углов на части.

10. Деление окружностей на части.
11. Построение касательных к окружностям.
12. Сопряжение линий, циркульные и лекальные кривые.
13. Понятие о проецировании. Виды проецирования. Правила проецирования.
14. Понятие метода проецирования. Существующие методы проецирования.
15. Проецирование точки, прямой.
16. Понятие плоскости. Способы задания плоскости на чертеже. Плоскости общего и частного положения, главные линии плоскости.
17. Формы геометрических тел. Проекции геометрических тел.
18. Проекции моделей.
19. Сечение геометрических тел плоскостью.
20. Способы определения натуральной величины фигурысечения.

Вариант №1

1. Сколько основных видов в инженерной графике?

a)3
b)4
c)5

2. Что такое осевой разрез?

a)Разрез, параллельный главной оси детали
b) Плоскость разреза, параллельная продольной оси детали
c)Разрез, параллельный оси вращения детали

3. На какой из плоскостей проекций изображают главный вид детали?

a)П1
b) П2
c)П3

4. Что такое вид сборки?

a)Изображение составной детали
b) Набор различных видов одной детали
c)Изображение детали в собранном состоянии

5. Что обозначает буква G в механических чертежах?

a)Высоту
b) Диаметр
c)Шероховатость

6. Что такое наклонный профиль?

a)Профиль с наклонной шероховатостью
b) Профиль, который параллелен плоскости разреза
c)Профиль, включающий наклонные поверхности

7. Для чего используется развёртка в инженерной графике?

a)Для измерения длин
b) Для изготовления эскизов
c)Для представления трехмерных объектов в двух измерениях

8. Что обозначает аббревиатура "ОТК" в чертежах

a)Особые технические условия
b) Основные технические критерии
c)Организация технического контроля

9. Какой вид линии используется для обозначения среза в детали?

a)Толстая штриховая
b) Тонкая штриховая
c)Толстая сплошная

10. Что такое ракурсный вид?

a)Вид совпадения изображений
b) Вид, отображающий деталь снизу
c)Вид, показывающий поверхности детали под углом

11. **Какой символ используется для обозначения сварного шва в чертеже?**
a) Линия с двойной чертой
b) Спиральная линия
c) Штрихпунктирная линия
12. **Какие виды линий используются для обозначения перехода от одной детали к другой всборочном чертеже?**
a) Штрих-пунктирные
b) Тонкие сплошные
c) Толстые сплошные
13. **Каковы основные функции размерного чертежа?**
a) Представление формы и размеров детали
b) Определение химического состава материала
c) Обозначение допусков и погрешностей размеров
14. **Под каким углом располагаются плоскости проекций при ортогональном проецировании?**
a) 120
b) 90
c) 30
15. **Какие символы используются для обозначения разреза?** a) Буквы
b) Цифры
c) Специальные знаки
16. **Какие виды линий обычно используются для обозначения секущих плоскостей?** a) Тонкие сплошные
b) Толстые сплошные
c) Пунктирные
17. **Зачем используется сопряжение в инженерной графике?**
a) Для плавного перехода одной линии в другую.
b) Для резкого перехода одной линии в другую.
c) Для ступенчатого перехода одной линии в другую.
18. **Что такое Разделенный вид?**
a) Вид, обозначающий разделение детали на части
b) Вид, демонстрирующий составные элементы детали
c) Вид, показывающий внутренние части детали
19. **Какие из перечисленных символов используют для обозначения радиуса на чертежах**
a) R
b) P
c) R z
20. **Что такое радиальный вид?**
a) Вид, показывающий деталь сферической формы
b) Вид, отображающий детальсостороны радиуса
c) Вид, демонстрирующий деталь с поверхностью, образованной вращением

Вариант №2

1. **Какой из нижеприведенных инструментов используется для построения перпендикулярных линий?**
a) Циркуль
b) Карандаш
c) Линейка
2. **Что такое изометрическая проекция?**
a) Способ показать объект в трехмерной форме
b) Вид объекта с особым учетом пропорций
c) Геометрическое представление двух размеров

3. **Какая система проекций помогает показать объект в трехмерной форме?**
   a) Ортогональная проекция
   b) Перспективная проекция
   c) Косоугольная проекция
4. **Что такое чертежный лист?**
   a) Комплект планов и схем для строительства
   b) Бумажный носитель для отображения чертежа
   c) Лист в тетради для записи материалов лекции
5. **Какой из нижеприведенных методов используется для представления трехмерных объектов на плоскости?** a) Перспектива
   b) Ортографическая проекция
   c) Криволинейная проекция
6. **Что означает градуировка на шкале?**
   a) Символическое обозначение масштаба чертежа
   b) Фактическое измерение объекта на чертеже
   c) Показатель отношения между измерениями на чертеже и реальном объекте
7. Какие стандартные форматы чертежного листа существуют?
   a) A0, A1, A2, A3, A4
   b) A1, A2, A3, A4, A5
   c) A2, A3, A4, A5, A6
8. **Какая информация должна быть указана на каждом листе чертежа?**
   a) Фамилия и имя автора
   b) Название проекта
   c) Номер листа и масштаб
9. **Какие виды линий используются для различных элементов на чертеже?**
   a) Сплошная, штриховая, прерывистая
   b) Тонкая, толстая, средняя
   c) Горизонтальная, вертикальная, диагональная
10. **К какой основной группе относятся коничские поверхности?**
   a) Поверхности вращения
   b) Поверхности разворота
   c) Поверхности движения
11. **Какие инструменты используются для построения сопряжений?**
   a) Циркуль и линейка
   b) Шаблон и ручка с чернилами
   c) Угольник и графический конструктор
12. **Что такое фронтальная проекция?**
   a) Вид объекта сбоку
   b) Вид объекта спереди
   c) Вид объекта снизу
13. **Какое из нижеперечисленных утверждений является верным для изометрической проекции?**
   a) Сохраняются все размеры объекта
   b) Одна ось представлена под углом 120 градусов
   c) Одна ось представлена под углом 90 градусов
14. **Как называется техническое изображение, показывающее сечение объекта?** a) Разрезной чертеж
   b) Перспективный чертеж
   c) Изометрический чертеж
15. **Какой тип чертежа представляет объект сверху?**
   a) План
   b) Разрез

c) Вид

16. Какой из нижеперечисленных методов является правильным для устранения изображений скрытых линий?

a) Использование специальной линии
b) Использование штриховки
c) Использование тонкой линии

17. Что такое полярная проекция?

a) Вид объекта под углом 45 градусов
b) Вид объекта под углом 90 градусов
c) Вид объекта в радиально-волновой форме

18. Какие из перечисленных инструментов требуются для построения эллипса? a) Циркуль и линейка
b) Шаблон и угольник
c) Линейка и графический конструктор

19. Какой из нижеперечисленных инструментов используется для измерения углов? a) Циркуль
b) Линейка
c) Угольник

20. Что обозначает термин "теневая проекция"?

a) Проекция объекта с учетом световых и теневых эффектов
b) Вид объекта под углом 45 градусов
c) Вид объекта со стороны и его теней

Вариант №3

1. Какой из перечисленных видов графической проекции является наиболее точным и реалистичным?

а) Перспективная проекция
б) Изометрическая проекция
в) Ортогональная проекция

2. Какое изображение объекта на плоскости называется проекцией?

a) Ортогональная проекция
b) Аксонометрическая проекция
c) Затенение

3. Что означает термин "линия видимости" в инженерной графике?

a) Линия, которая обозначает границу видимости объекта на проекционной плоскости
b) Линия, которая отражает движение объекта в пространстве
c) Линия, которая обозначает контур объекта на плоскости

4. Что представляет собой планарные проекции?

а) Проекции, выполненные на плоскости
б) Проекции, выполненные в трехмерном пространстве
в) Проекции, выполненные на сферических поверхностях

5. Какие оси параметров используются в изометрической проекции? a) Ось X, ось Y, ось Z
b) Ось A, ось B, ось C
c) Ось 1, ось 2, ось 3

6. Что представляет собой перспективная проекция?

a) Проекция, выполненная в двухмерном пространстве
b) Проекция, позволяющая отразить трехмерный объект на двухмерную плоскость, сохраняя при этом его перспективу
c) Проекция, выполненная на сферической поверхности

7. Что такое инженерная графика?

a) Наука о построении изображений механизмов и деталей;
b) Методика создания чертежей и технической документации;
c) Отрасль инженерии, занимающаяся проектированием объектов.

8. Какая система проекций чаще всего используется в инженерной графике?
a) Ортографическая проекция;
b) Аксонометрическая проекция;
c) Перспективная проекция.

9. Что такое чертеж?
a) Изображение объекта на плоскости с помощью линий и символов;
b) Конструкция для работы с инструментами;
c) Программа для создания проектов.

10. Какими способами можно создать чертеж?
a) Вручную на бумаге;
b) С помощью компьютерных программ;
c) Оба варианта верны.

11. Что такое габаритный чертеж?
a) Чертеж, на котором изображены основные габариты объекта;
b) Чертеж, который показывает размеры деталей;
c) Чертеж, используемый для проверки погрешностей изготовления деталей.

12. Что такое сечение на чертеже?
a) Часть объекта, которая видна при разрезе;
b) Показатель объема объекта;
c) Чертеж, на котором изображен вид объекта сверху.

13. Что такое осевая проекция?
a) Графическое изображение вида объекта отличается от его истинного вида.
b) Метод проектирования, основанный на использовании проекций на плоскости.
c) Изображение объекта на плоскости, которая проходит через его ось.

14. Какие есть основные системы проекций?
a) Ортогональная, перспективная, изометрическая.
b) Фронтальная, горизонтальная, профиля.
c) Глобальная, локальная, линейная.

15. Что такое проекционная плоскость?
a) Плоскость, на которую проецируется изображение объекта.
b) Линия, на которой находятся точки проекций.
c) Объект, из которого проецируются лучи света.

16. Что такое аксонометрия?
a) Метод проектирования, который позволяет изображать объекты во всей их трехмерности.
b) Система отсчета, которая используется в инженерной графике. c) Техника рисования перспективных изображений.

17. Что такое ракурс?
a) Угол, под которым наблюдается объект.
b) Плоскость, на которую проецируется объект.
c) Координатная система, используемая при построении графиков.

18. Каким образом можно проверить корректность построенной схемы чертежа?
a) Сравнить с оригинальным объектом.
b) Проконсультироваться с другими инженерами.
c) Проверить соответствие графических условий и размеров.

19. Что такое фронтальная проекция?
a) Вид объекта сбоку
b) Вид объекта спереди
c) Вид объекта снизу

20. Что означает градуировка на шкале?
a) Символическое обозначение масштаба чертежа
b) Фактическое измерение объекта на чертеже
c) Показатель отношения между измерениями на чертеже и реальном объекте

Вариант №4

1. **Что такое инженерная графика?**
   a) Вид искусства, посвященный изображению и созданию инженерных чертежей.
   b) Математическая наука, изучающая пространственные объекты и их взаимоотношения.
   c) Процесс создания изображений и документации для проектирования и производства.
2. **Какие системы координат чаще всего используются в инженерной графике?**
   a) Декартова система координат.
   b) Полярная система координат.
   c) Цилиндрическая система координат.
3. **Что такое ось симметрии на чертеже?**
   a) Прямая, вдоль которой объект симметричен.
   b) Точка, вокруг которой объект симметричен.
   c) Площадь, внутри которой объект симметричен.
4. **Каким образом обозначаются размеры на чертеже?**
   a) линиями.
   b) Ломаными линиями.
   c) Прямыми линиями.
5. **Каким образом обозначаются главные и вспомогательные виды на чертеже?** a) Буквами.
   b) Цифрами.
   c) Цветом линий.
6. **Что такое ракурс на чертеже?**
   a) Угол, под которым виден объект.
   b) Линия, обозначающая контур объекта.
   c) Высота объекта.
7. **Какому принципу должно следовать размещение основных и вспомогательных видов на чертеже?**
   a) Принципу асимметрии.
   b) Принципу цветовой гармонии.
c)Принципу последовательности.
8. **Как называется операция, позволяющая уменьшить или увеличить изображение на чертеже?**
   a) Масштабирование.
   b) Поворот.
c)Перемещение.
9. **Какой вид проекции наиболее часто используется в инженерной графике?**
   a) Ортогональная проекция.
   b) Перспективная проекция.
c)Изометрическая проекция.
10. **Каким способом обозначается диаметр отверстия на чертеже?**
   a) Круглой сечкой.
   b) Специальным символом "0".
c)Буквой "Д".
11. **Как называется вид проекции, в которой все проекции объекта на плоскость параллельны основным осям координат?** a) Проекция на плоскость.
b) Ортогональная проекция.
c)Параллельная проекция.
12. **Что такое техническая нумерация участков на чертеже?**
   a) Присвоение уникальных номеров каждому участку чертежа.
   b) Разбиение чертежа на равные сегменты.
c)Обозначение центров участков на основе геометрических признаков.
13. **Как называется метод представления объектов на чертеже в трехмерном виде?** a) Изометрическая проекция.
b) Перспективная проекция.
c)Штриховая заливка.

14. Что такое линейные размеры на чертеже?

a) Размеры, характеризующие длину, ширину, высоту объекта.

b) Размеры, характеризующие радиусы и диаметры окружностей на чертеже.

c)Размеры, характеризующие координаты точек на чертеже.

15. Какая ширина линии на чертеже соответствует основным линиям?

a) 0,25 мм.

b) 0,15 мм.

c)0,5 мм.

Вопрос 16: Каким образом обозначаются точки на чертеже? a)
Треугольными точками.

c) Квадратными точками.

c)Круглыми точками.

17. Что такое чертежный язык?

a) Универсальный язык, используемый для обозначения геометрических фигур на чертежах.

b) Специальный язык, используемый для общения между инженерами.

c) Язык программирования, используемый для создания чертежей на компьютере.

18. Как называется операция совмещения и выравнивания различных видов на чертеже?

a) Динамическое выравнивание.

b) Равнина выравнивания.

c)Точечное выравнивание.

19. Как называется угол, образуемый двумя пересекающимися линиями на чертеже? a) Прямой угол.

b) Тупой угол.

c) Острый угол.

20. Под каким углом расположены оси проекций в изометрии?a) 75

b)90

c)120

Ключи к тестам

№ п/п	Вариант № 1	Вариант № 2	Вариант №3	Вариант №4
1	**b**	**a**	**a**	**c**
2	**b**	**a**	**a**	**a**
3	**b**	**b**	**a**	**a**
4	**c**	**b**	**a**	**c**
5	**c**	**b**	**b**	**a**
6	**c**	**c**	**b**	**a**
7	**c**	**a**	**b**	**c**
8	**c**	**c**	**a**	**a**
9	**b**	**a**	**a**	**a**
10	**c**	**a**	**c**	**b**
11	**c**	**a**	**a**	**b**
12	**a**	**b**	**a**	**a**
13	**a**	**b**	**b**	**a**
14	**b**	**a**	**a**	**a**

15	**a**	**a**	**a**	**b**
16	**c**	**b**	**a**	**c**
17	**a**	**c**	**a**	**a**
18	**c**	**a**	**c**	**a**
19	**a**	**c**	**b**	**c**
20	**c**	**c**	**c**	**c**

Вопросы ко 2-ой рубежной аттестации

1. Расположение основных видов на чертежах.
2. Графическое обозначение на чертежах допусков формы и расположения поверхностей и шероховатостей поверхностей.
3. Допуски, посадки основные понятия и обозначения.
4. Расчет допусков и посадок.
5. Назначение и содержание сборочного чертежа..
6. Назначение и содержание схемы.
7. Последовательность чтения сборочных схем.
8. Последовательность чтения сборочного чертежа.
9. Понятие о деталировании.
10. Использование спецификации в процессе чтения сборочных чертежей и схем.
11. Понятие о резьбе. Виды резьб, применяемые в машиностроении.
12. Изображение и обозначение резьбы на чертежах.
13. Понятие зубчатых передач.
14. Основные виды и параметры зубчатых передач.
15. Понятие об эскизе и рабочем чертеже детали.
16. Выполнение эскизов деталей.
17. Требования к эскизам деталей.
18. Выполнение рабочих чертежейдеталей.
19. Требования к рабочим чертежам деталей.
20. Этапы выполнения эскизов и рабочих чертежей детали по эскизу.

Вариант №1

1. **Какое основное назначение машиностроительного черчения?**

a)Создание чертежей сборочных единиц
b) Разработка планов производства
c)Определение размерных и геометрических характеристик деталей
d) Все вышеперечисленное

2. **Какой основной инструмент используется при машиностроительном черчении?** a) Штангенциркуль
b) Линейка c)Циркуль d)Чертежный лист

3. **Какое основное назначение чертежного листа?**

a)Создание эскизов новых деталей
b) Нанесение чертежных стандартов c)Визуализация размеров и формы деталей
d) Хранение информации о процессе производства

4. **Какими единицами измерения принято пользоваться в черчении?**

a)Миллиметры
b) Сантиметры c)Метры

d) Все вышеперечисленные

5. **Что такое линейный размер на чертеже?**

a)Расстояние между двумя разными точками

b) Длина детали или ее отдельной линии c)Размер угла поворота детали
d) Диаметр круглой детали

6. **Что такое штрихпунктирная линия на чертеже?**

a)Линия, обозначающая контур детали
b) Линия, обозначающая скрытую грань детали c)Линия, обозначающая размерность детали
d) Линия, обозначающая составляющие сборочной единицы

7. **Какая линия используется для обозначения размеров на чертеже?**

a)Тонкая сплошная линия
b) Толстая сплошная линия c)Толстая штрихпунктирная линия
d) Штриховая линия

8. **Что такое номинальный размер на чертеже?**

a)Размер детали без учета погрешности
b) Размер детали с учетом допустимой погрешности c)Размер детали с учетом ее массы
d) Размер детали с учетом ее прочности

9. **Какие основные элементы входят в состав размерно-нормативной надписи на чертеже** a) Размеры, подписи и зачеркивания
b) Надписи, штриховые градусники и ломанные линии c)Диаметры, углы и цветные обозначения
d) Материал, шкала и линейки

10. **Что такое шероховатость по чертежу?**

a)Способность детали выдерживать нагрузку
b) Показатель качества поверхности детали
c)Расстояние между двумя точками сложного контура d) Геометрическое сходство деталей

11. **Что такое основная точка на чертеже?**

a)Точка, образующаяся при пересечении двух чертежных линий
b) Точка, обозначающая начало координатной оси
c)Точка, выделенная на чертеже для улучшения визуализации контура детали
d) Точка, о которой исходит разметка и размеры детали

12. **Какое назначение угла наклона на чертеже?**

a)Определение перпендикулярности деталей
b) Регулирование геометрических параметров деталей c)Изображение трехмерных объектов в плоскости чертежа
d) Определение угла поворота детали

13. **Что такое комплексный чертеж сборочной единицы?**

a)Чертеж, на котором изображены все детали сборочной единицы
b) Чертеж по сборке деталей, но без их размерности
c)Чертеж, на котором изображена только главная деталь сборочной единицы
d) Чертеж, на котором указаны соединительные элементы деталей

14. **Что обозначает буква "М" в надписи на чертеже?**

a)Материал детали
b) Класс точности
c)Масштаб чертежа
d) Размерность

15. **Что такое проекция на чертеже?**

a)Изображение детали в плоскости чертежа
b) Изображение детали с другой стороны
c)Изображение детали находящейся внутри
d) Изображение детали в виде сечения

16. **Что такое диаметральный размер на чертеже?**

a)Расстояние между двумя различными диаметрами
b) Диаметр окружности детали или отверстия c)Размер безопасной зоны вокруг детали
d) Розетка для измерения диаметров

17. **Какая линия обозначает границу объекта на чертеже?**

a)Тонкая линия
b) Толстая линия
c)Штрихпунктирная линия
d) Толстая сплошная линия

18. **Что такое угловой размер на чертеже?**

a)Угол, образованный двумя линиями
b) Угол, образованный границами детали и контуром c)Расстояние между двумя угловыми точками детали
d) Количество углов на детали

19. **Что такое центральная ось на чертеже?**

a)Ось, проходящая через центр детали
b) Ось, проходящая через две параллельные грани c)Ось, симметричная относительно двух других осей d) Ось, проходящая через все грани детали

20. **Что такое развертка на чертеже?**

a)Определение формы свободной поверхности детали
b) Прямое изображение детали в ее положении в пространстве
c)Изображение сопряжения деталей в сборке
d)Изображение элемента детали на плоскости для последующего его изготовления Вариант №2

1. **Чему равен угол внутренней касательной, проведенной к окружности?** a) 90 градусов
b) 180 градусов
c)0 градусов
d) 45 градусов

2. **Какими основными линиями обозначаются виды в чертежах?**

a)Непрерывными тонкими линиями
b) Тонкими штриховыми линиями c)Толстыми штриховыми линиями
d) Пунктирными линиями

3. **Что означает горизонтальная сплавная линия?**

a)Симметрию
b) Зеркальность
c)Разрез
d) Сечение

4. **Что обозначает размер одиночной длины в чертеже?**

a)Размер от одной точки до другой
b) Длину объекта на чертеже c)Длину объекта в реальности
d) Нет правильного ответа

5. **Что означает вертикальная сплавная линия?**

a)Границу
b) Симметрию
c)Разрез
d) Высоту

6. **Как обозначается предполагаемая линия на чертеже?**

a)Тонкой непрерывной линией
b) Тонкой штриховой линией c)Толстой штриховой линией
d) Пунктирной линией

7. **Что обозначает размерный знак "=" на чертеже?**

   a) Равенство
   b) Пропорциональность
   c) Нет правильного ответа
   d) Единицы измерения

8. Что означает сплошной толстый горизонтальный размерный знак на чертеже? a) Габариты
b) Размер
c) Симметрия
d) Раздел

9. Что означает пунктирный размерный знак на чертеже?
a) Заданный размер
b) Не заданный размер
c) Предполагаемый размер
d) Минимальный размер

10. Как обозначаются сгибы и гибы на чертеже?
a) Круги
b) Дуги
c) Сплошные линии
d) Штриховые линии

11. Что обозначает размерная цепочка на чертеже?
a) Габариты
b) Размеры в виду сечения
c) Размеры в виду разреза
d) Размеры в цепочку

12. Что обозначает размерная стрелка на чертеже?
a) Размер
b) Расстояние
c) Габариты
d) Не заданный размер

13. Что означает размерный знак "%" на чертеже?
a) Процент от размера
b) Пятьдесят процентов
c) Пропорциональность
d) Нет правильного ответа

14. Какой из методов обозначения углов наиболее распространен?
a) Метод отклонения
b) Метод суммы углов
c) Метод прямых линий
d) Метод обратной суммы углов

15. Что означает сплошной тонкий горизонтальный размерный знак на чертеже? a) Габариты
b) Размер
c) Симметрия
d) Раздел

16. Как обозначается предельное отклонение на чертеже?
a) Окружность с цифрами
b) Окружность с буквами
c) Прямая линия с цифрами
d) Прямая линия со стрелкой

17. Что означает сплошной штриховый горизонтальный размерный знак на чертеже? a) Габариты
b) Размер
c) Симметрия
d) Раздел

18. Что обозначают пересекающиеся штриховки на чертеже?
a) Проекции

b) Разделы
c) Зеркальность
d) Сечения

19. **Какую информацию можно получить из основной проекции объекта?** a) Только габариты
b) Всю информацию о объекте
c) Размеры габаритные и с учетом конструктивных элементов
d) Только размер объекта

20. **Что обозначает сплошной штриховый вертикальный размерный знак на чертеже?** a) Габариты
b) Размер
c) Симметрия
d) Раздел

Вариант №3

1. **Что такое чертеж в машиностроении?**
   a) изображение объекта в натуральную величину
   b) набор размерных документов
   c) графическое изображение объекта на плоскости
2. **Что такое проекция на чертеже?**
   a) изображение объекта в натуральную величину
   b) представление объекта в виде плоских фигур на плоскости
   c) цветное отображение объекта на чертеже
3. **Какие основные типы проекций используются в машиностроительном черчении**
   a) ортогональные и перспективные
   b) фронтальные и боковые
   c) горизонтальные и вертикальные
4. **Что такое вид сечения на чертеже?**
   a) представление объекта в разрезе для показа внутренней структуры
   b) изображение объекта с фронтальной или боковой стороны
   c) цветное отображение объекта на чертеже
5. **Какие линии используются для изображения резьбы на чертеже?**
   a) сплошные тонкие линии
   b) штриховые линии
   c) прерывистые толстые линии
6. **Что такое размерный чертеж?**
   a) чертеж с указанием фактических размеров объекта
   b) чертеж с указанием масштаба для представления объекта
   c) чертеж с указанием цветовой гаммы для объекта
7. **Что такое принцип локализации на чертеже?**
   a) размещение разных видов проекций на одной плоскости
   b) размещение изображения объекта на разных листах чертежа
   c) размещение графических символов и названий на чертеже
8. **Что такое контрольные размеры на чертеже?**
   a) указание фактических размеров для проверки точности производства
   b) указание минимальных и максимальных разрешенных размеров
   c) указание системы измерения на чертеже
9. **Какие средства используются для нанесения чертежей на бумагу?**
   a) тушь, карандаш, линейка
   b) карандаш, циркуль, компас
   c) фломастеры, краски, перо
10. **Что означает шкала на чертеже?**
   a) масштаб, с помощью которого изображается объект на чертеже

b) линейка для измерения размеров объекта
c) линия для написания размерных значений

11. Что такое техническое задание?

a) документ, содержащий требования к изготовлению объекта
b) список инструментов для работы
c) указание масштаба на чертеже

12. Что такое номенклатура деталей на чертеже?

a) перечень деталей с указанием их наименования и количества
b) чертежный прибор для измерения размеров деталей
c) указание цветовых решений для каждой детали

13. Какие дополнительные элементы используются на чертеже для обозначения формы объекта?

a) сечения, массивы, размеры
b) характеристики материала, габаритные размеры, подписи
c) разделительные линии, штриховки, условные обозначения

14. Что такое спецификация на чертеже?

a) таблица, содержащая перечень деталей с размерами и количеством
b) чертежный инструмент для измерения размеров деталей
c) указание диапазона толщины линий на чертеже

15. Что такое припуск на чертеже?

a) дополнительная величина, учитываемая при изготовлении детали
b) ошибка при выполнении чертежных работ
c) изменение размеров детали после производства

16. Какие основные правила следует соблюдать при выполнении машиностроительных чертежей?

a) четкость, точность, унификация
b) цветовое разнообразие, художественная изобразительность
c) унификация, аккуратность, штриховки

17. Что такое обозначение на чертеже?

a) текстовая информация о детали
b) применение различных цветов на чертеже
c) использование масштабов на чертеже

18. Что такое разделительная линия на чертеже?

a) линия, разделяющая графические элементы на чертеже
b) линия, указывающая потенциальные границы детали
c) линия, подразделяющая листы чертежа на секции

19. Что такое комплект чертежей?

a) набор чертежей, необходимых для изготовления детали
b) чертежный инструмент для выполнения чертежных работ
c) предмет для раздельного хранения чертежей

20. Какие дополнительные символы используются на чертеже для обозначения поверхности

a) штриховки, условные обозначения
b) сечения, размеры
c) контрольные маркировки, цветовые отметки

Вариант №4

1. Какие основные элементы используются в техническом черчении?

a) Линии, размерные указания, текст;
b) Размерные пометки, углы, кривые;
c) Точки, стрелки, цвета.

2. Какая линия используется для обозначения видов проекций?

a) Линия видимости;

b) Линия разрыва;
c) Линия черного контура.

3. Что обозначает каждый элемент размерной пометки на чертеже?

a) Точность измерения;
b) Значение размера;
c) Единицы измерения.

4. Как называется контур, включающий в себя все внутренние и внешние грани детали

a) Контур детали;
b) Плоскость проекции;
c) Контур вращения.

5. Для чего используется размерная линия?

a) Для указания размеров детали;
b) Для выделения контура детали;
c) Для указания материала детали.

6. Какие виды проекций определяют образ детали на чертеже? a) Верхний;
b) Фронтальный;
c) Боковой.

7. Какие основные линии используются в черчении?

a) Толстые линии;
b) Тонкие линии;
c) Пунктирные линии.

8. Что обозначают пунктирные линии на чертеже?

a) Закрытые контуры;
b) Разрывы в деталях;
c) Информацию о размерах.

9. Какая линия используется для обозначения секущего вида?

a) Линия видимости;
b) Линия врезки;
c) Линия разрыва.

10. Что обозначает двоеточие на чертеже?

a) Отступление от размера;
b) Наличие размера;
c) Измерение в нестандартных единицах.

11. Что обозначает стрелка на чертеже?

a) Направление измерения;
b) Законченность детали;
c) Наличие размера.

12. Какие основные виды линий разрыва существуют?

a) Пунктирные и сплошные;
b) Круглые и прямые;
c) Тонкие и толстые.

13. Как называется метод представления трехмерных объектов на плоскости? a) Перспектива;
b) Центральная проекция;
c) Вид сверху.

14. Какого цвета обычно выполнены размерные линии на чертеже? a) Красного;
b) Желтого;
c) Черного**.**

15. Какой символ используется для обозначения центра отверстий на чертеже? a) Крест;
b) Круг;
c) Точка.

16. Что означает надпись "1:2" на чертеже?

a) Масштаб 1:2;

b) Коэффициент увеличения;
c) Размеры в 2 раза меньше.

17. Какая линия используется для обозначения вырезанных круглых отверстий на чертеже?
a) Линия перпендикуляра;
b) Линия окружности;
c) Линия сечения.

18. Какие единицы измерения обычно используются в машиностроительном черчении? a) Метры, километры;
b) Миллиметры, сантиметры;
c) Дюймы, футы.

19. Какой метод изображения обеспечивает наиболее полное представление детали? a) Вид сверху;
b) Вид спереди;
c) Вид сверху и спереди.

20. Что обозначает угол между двумя линиями на чертеже?
a) Угол поворота оси;
b) Угол края детали;
c) Угол между плоскостями.

Критерии оценивания рубежной аттестации:

Количество вопросов	**О1енка**	
16-20	**5**	**аттестован**
11-15	**4**	
6-10	**3**	
0-5	**2**	**не аттестован**

Аттестован - выставляется обучающемуся, ответившему правильно на 6-20 вопросов.

Не аттестован - выставляется обучающемуся, который ответил менее 5 вопроса.
Отлично - выставляется обучающемуся, ответившему на 16-20 вопросов.
Хорошо - выставляется обучающемуся, ответившему на 11-15 вопросов.
Удовлетворительно - выставляется обучающемуся, ответившему на 6-10 вопросов.

Ключи к тестам

№ п/п	**Вариант № 1**	**Вариант № 2**	**Вариант №3**	**Вариант №4**
1	d	a	c	a
2	d	b	b	a
3	c	d	a	b
4	d	c	a	a
5	b	b	b	a
6	b	a	a	a
7	c	a	a	b
8	a	a	a	b
9	a	c	b	c
10	b	b	a	a
11	d	d	a	a
12	c	a	a	a
13	d	a	c	b
14	a	b	a	c

15	a	b	a	c
16	b	b	a	b
17	d	a	a	b
18	a	d	b	b
19	a	c	a	c
20	d	b	a	c

Вопросы итогового контроля по дисциплине «Инженерная графика» на 3 семестр

1. Содержание курса, его цели и задачи.
2. История развития чертежа. Роль чертежей в машиностроении.
3. Государственные стандарты на составление и оформление чертежей. Формат. Основная надпись. Типы линий чертежа и их назначение.
4. Общие правила нанесения размеров на чертежах.
5. Стандартные масштабы чертежей: масштаб уменьшения, масштаб увеличения.
6. Применение в машиностроении геометрических построений на плоскости.
7. Построение перпендикулярных и параллельных прямых. Деление отрезков на равные части и в заданном соотношении.
8. Построение правильных многоугольников.
9. Деление углов на части.
10. Деление окружностей на части.
11. Построение касательных к окружностям.
12. Сопряжение линий, циркульные и лекальные кривые.
13. Понятие о проецировании. Виды проецирования. Правила проецирования.
14. Понятие метода проецирования. Существующие методы проецирования.
15. Проецирование точки, прямой.
16. Понятие плоскости. Способы задания плоскости на чертеже. Плоскости общего и частного положения, главные линии плоскости.
17. Формы геометрических тел. Проекции геометрических тел.
18. Проекции моделей.
19. Сечение геометрических тел плоскостью.
20. Способы определения натуральной величины фигуры сечения.
21. Расположение основных видов на чертежах.
22. Графическое обозначение на чертежах допусков формы и расположения поверхностей и шероховатостей поверхностей.
23. Допуски, посадки основные понятия и обозначения.
24. Расчет допусков и посадок.
25. Назначение и содержание сборочного чертежа..
26. Назначение и содержание схемы.
27. Последовательность чтения сборочных схем.
28. Последовательность чтения сборочного чертежа.
29. Понятие о деталировании.
30. Использование спецификации в процессе чтения сборочных чертежей и схем.
31. Понятие о резьбе. Виды резьб, применяемые в машиностроении.
32. Изображение и обозначение резьбы на чертежах.
33. Понятие зубчатых передач.
34. Основные виды и параметры зубчатых передач.
35. Понятие об эскизе и рабочем чертеже детали.
36. Выполнение эскизов деталей.
37. Требования к эскизам деталей.
38. Выполнение рабочих чертежей деталей.
39. Требования к рабочим чертежам деталей.
40. Этапы выполнения эскизов и рабочих чертежей детали по эскизу Вариант 1

1. **Сколько основных видов в инженерной графике?**
   a) 3
   b) 4
   c) 5
2. Что такое осевой разрез
   a) Разрез, параллельный главной оси детали
   b) Плоскость разреза, параллельная продольной оси детали
   c) Разрез, параллельный оси вращения детали
3. **На какой из плоскостей проекций изображают главный вид детали?** a) П1
   b) П2
   c) П3
4. **Что такое вид сборки?**
   a) Изображение составной детали
   b) Набор различных видов одной детали
   c) Изображение детали в собранном состоянии
5. **Что обозначает буква G в механических чертежах?**
   a) Высоту
   b) Диаметр
   c) Шероховатость
6. **Что такое наклонный профиль?**
   a) Профиль с наклонной шероховатостью
   b) Профиль, который параллелен плоскости разреза
   c) Профиль, включающий наклонные поверхности
7. **Для чего используется развёртка в инженерной графике?**
   a) Для измерения длин
   b) Для изготовления эскизов
   c) Для представления трехмерных объектов в двух измерениях
8. **Что обозначает аббревиатура "ОТК" в чертежах?**
   a) Особые технические условия
   b) Основные технические критерии
   c) Организация технического контроля
9. **Какой вид линии используется для обозначения среза в детали?**
   a) Толстая штриховая
   b) Тонкая штриховая
   c) Толстая сплошная
10. **Что такое ракурсный вид?**
    a) Вид совпадения изображений
    b) Вид, отображающий деталь снизу
    c) Вид, показывающий поверхности детали под углом
11. **Какой символ используется для обозначения сварного шва в чертеже?**
    a) Линия с двойной чертой
    b) Спиральная линия
    c) Штрихпунктирная линия
12. **Какие виды линий используются для обозначения перехода от одной детали к другой всборочном чертеже?**
    a) Штрих-пунктирные
    b) Тонкие сплошные
    c) Толстые сплошные
13. **Каковы основные функции размерного чертежа?**
    a) Представление формы и размеров детали
    b) Определение химического состава материала
    c) Обозначение допусков и погрешностей размеров

14. Под каким углом располагаются плоскости проекций при ортогональном проецировании?

a) 120
b) 90
c) 30

15. Какие символы используются для обозначения разреза? a) Буквы

b) Цифры
c) Специальные знаки

16. Какие виды линий обычно используются для обозначения секущих плоскостей? a) Тонкие сплошные

b) Толстые сплошные
c) Пунктирные

17. Зачем используется сопряжение в инженерной графике?

a) Для плавного перехода одной линии в другую.
b) Для резкого перехода одной линии в другую.
c) Для ступенчатого перехода одной линии в другую.

18. Что такое Разделенный вид?

a) Вид, обозначающий разделение детали на части
b) Вид, демонстрирующий составные элементы детали
c) Вид, показывающий внутренние части детали

19. Какие из перечисленных символов используют для обозначения радиуса на чертежах

a) R
b) P
c) R z

20. Что такое радиальный вид?

a) Вид, показывающий деталь сферической формы
b) Вид, отображающий деталь со стороны радиуса
c) Вид, демонстрирующий деталь с поверхностью, образованной вращением

21. Какое основное назначение машиностроительного черчения?

a) Создание чертежей сборочных единиц
b) Разработка планов производства
c) Определение размерных и геометрических характеристик деталей
d) Все вышеперечисленное

22. Какой основной инструмент используется при машиностроительном черчении? a) Штангенциркуль

b) Линейка
c) Циркуль
d) Чертежный лист

23. Какое основное назначение чертежного листа?

a) Создание эскизов новых деталей
b) Нанесение чертежных стандартов
c) Визуализация размеров и формы деталей
d) Хранение информации о процессе производства

24. Какими единицами измерения принято пользоваться в черчении?

a) Миллиметры
b) Сантиметры
c) Метры
d) Все вышеперечисленные

25. Что такое линейный размер на чертеже?

a) Расстояние между двумя разными точками
b) Длина детали или ее отдельной линии
c) Размер угла поворота детали
d) Диаметр круглой детали

26. Что такое штрихпунктирная линия на чертеже?

a) Линия, обозначающая контур детали
b) Линия, обозначающая скрытую грань детали
c) Линия, обозначающая размерность детали
d) Линия, обозначающая составляющие сборочной единицы

27. Какая линия используется для обозначения размеров на чертеже?

a) Тонкая сплошная линия
b) Толстая сплошная линия
c) Толстая штрихпунктирная линия
d) Штриховая линия

28. Что такое номинальный размер на чертеже?

a) Размер детали без учета погрешности
b) Размер детали с учетом допустимой погрешности
c) Размер детали с учетом ее массы
d) Размер детали с учетом ее прочности

29. Какие основные элементы входят в состав размерно-нормативной надписи на чертеже?

a) Размеры, подписи и зачеркивания
b) Надписи, штриховые градусники и ломанные линии
c) Диаметры, углы и цветные обозначения
d) Материал, шкала и линейки

30. Что такое шероховатость по чертежу?

a) Способность детали выдерживать нагрузку
b) Показатель качества поверхности детали
c) Расстояние между двумя точками сложного контура
d) Геометрическое сходство деталей

31. Что такое основная точка на чертеже?

a) Точка, образующаяся при пересечении двух чертежных линий
b) Точка, обозначающая начало координатной оси
c) Точка, выделенная на чертеже для улучшения визуализации контура детали
d) Точка, о которой исходит разметка и размеры детали

32. Какое назначение угла наклона на чертеже?

a) Определение перпендикулярности деталей
b) Регулирование геометрических параметров деталей
c) Изображение трехмерных объектов в плоскости чертежа
d) Определение угла поворота детали

33. Что такое комплексный чертеж сборочной единицы?

a) Чертеж, на котором изображены все детали сборочной единицы
b) Чертеж по сборке деталей, но без их размерности
c) Чертеж, на котором изображена только главная деталь сборочной единицы
d) Чертеж, на котором указаны соединительные элементы деталей

34. Что обозначает буква "М" в надписи на чертеже?

a) Материал детали
b) Класс точности
c) Масштаб чертежа
d) Размерность

35. Что такое проекция на чертеже?

a) Изображение детали в плоскости чертежа
b) Изображение детали с другой стороны
c) Изображение детали находящейся внутри
d) Изображение детали в виде сечения

36. Что такое диаметральный размер на чертеже?

a) Расстояние между двумя различными диаметрами
b) Диаметр окружности детали или отверстия

c) Размер безопасной зоны вокруг детали
d) Розетка для измерения диаметров

37. Какая линия обозначает границу объекта на чертеже?

a) Тонкая линия
b) Толстая линия
c) Штрихпунктирная линия
d) Толстая сплошная линия

38. Что такое угловой размер на чертеже?

a) Угол, образованный двумя линиями
b) Угол, образованный границами детали и контуром
c) Расстояние между двумя угловыми точками детали d) Количество углов на детали

39. Что такое центральная ось на чертеже?

a) Ось, проходящая через центр детали
b) Ось, проходящая через две параллельные грани
c) Ось, симметричная относительно двух других осей
d) Ось, проходящая через все грани детали

40. Что такое развертка на чертеже?

a) Определение формы свободной поверхности детали
b) Прямое изображение детали в ее положении в пространстве
c) Изображение сопряжения деталей в сборке
d) Изображение элемента детали на плоскости для последующего его изготовления

Вариант №2

1. Какой из нижеприведенных инструментов используется для построения перпендикулярных линий?

a) Циркуль
b) Карандаш
c) Линейка

2. Что такое изометрическая проекция?

a) Способ показать объект в трехмерной форме
b) Вид объекта с особым учетом пропорций
c) Геометрическое представление двух размеров

3. Какая система проекций помогает показать объект в трехмерной форме?

a) Ортогональная проекция
b) Перспективная проекция
c) Косоугольная проекция

4. Что такое чертежный лист?

a) Комплект планов и схем для строительства
b) Бумажный носитель для отображения чертежа
c) Лист в тетради для записи материалов лекции

5. Какой из нижеприведенных методов используется для представления трехмерных объектов на плоскости? a) Перспектива
b) Ортографическая проекция
c) Криволинейная проекция

6. Что означает градуировка на шкале?

a) Символическое обозначение масштаба чертежа
b) Фактическое измерение объекта на чертеже
c) Показатель отношения между измерениями на чертеже и реальном объекте

7. Какие стандартные форматы чертежного листа существуют?

a) A0, A1, A2, A3, A4
b) A1, A2, A3, A4, A5
c) A2, A3, A4, A5, A6

8. Какая информация должна быть указана на каждом листе чертежа?

a) Фамилия и имя автора

b) Название проекта
c) Номер листа и масштаб

9. Какие виды линий используются для различных элементов на чертеже?
a) Сплошная, штриховая, прерывистая
b) Тонкая, толстая, средняя
c) Горизонтальная, вертикальная, диагональная

10. К какой основной группе относятся коничские поверхности?
a) Поверхности вращения
b) Поверхности разворота
c) Поверхности движения

11. Какие инструменты используются для построения сопряжений?
a) Циркуль и линейка
b) Шаблон и ручка с чернилами
c) Угольник и графический конструктор

12. Что такое фронтальная проекция?
a) Вид объекта сбоку
b) Вид объекта спереди
c) Вид объекта снизу

13. Какое из нижеперечисленных утверждений является верным для изометрической проекции?
a) Сохраняются все размеры объекта
b) Одна ось представлена под углом 120 градусов
c) Одна ось представлена под углом 90 градусов

14. Как называется техническое изображение, показывающее сечение объекта? a) Разрезной чертеж
b) Перспективный чертеж
c) Изометрический чертеж

15. Какой тип чертежа представляет объект сверху?
a) План
b) Разрез
c) Вид

16. Какой из нижеперечисленных методов является правильным для устранения изображений скрытых линий?
a) Использование специальной линии
b) Использование штриховки
c) Использование тонкой линии

17. Что такое полярная проекция?
a) Вид объекта под углом 45 градусов
b) Вид объекта под углом 90 градусов
c) Вид объекта в радиально-волновой форме

18. Какие из перечисленных инструментов требуются для построения эллипса? a) Циркуль и линейка
b) Шаблон и угольник
c) Линейка и графический конструктор

19. Какой из нижеперечисленных инструментов используется для измерения углов? a) Циркуль
b) Линейка
c) Угольник

20. Что обозначает термин "теневая проекция"?
a) Проекция объекта с учетом световых и теневых эффектов
b) Вид объекта под углом 45 градусов
c) Вид объекта со стороны и его теней

21. **Чему равен угол внутренней касательной, проведенной к окружности?** a) 90 градусов
   b) 180 градусов
   c) 0 градусов
   d) 45 градусов
22. **Какими основными линиями обозначаются виды в чертежах?**
   a) Непрерывными тонкими линиями
   b) Тонкими штриховыми линиями
   c) Толстыми штриховыми линиями
   d) Пунктирными линиями
23. **Что означает горизонтальная сплавная линия?**
   a) Симметрию
   b) Зеркальность
   c) Разрез
   d) Сечение
24. **Что обозначает размер одиночной длины в чертеже?**
   a) Размер от одной точки до другой
   b) Длину объекта на чертеже
   c) Длину объекта в реальности
   d) Нет правильного ответа
25. **Что означает вертикальная сплавная линия**
   a) Границу
   b) Симметрию
   c) Разрез
   d) Высоту
26. **Как обозначается предполагаемая линия на чертеже?**
   a) Тонкой непрерывной линией
   b) Тонкой штриховой линией
   c) Толстой штриховой линией
   d) Пунктирной линией
27. **Что обозначает размерный знак "=" на чертеже?**
   a) Равенство
   b) Пропорциональность
   c) Нет правильного ответа
   d) Единицы измерения
28. **Что означает сплошной толстый горизонтальный размерный знак на чертеже?** a) Габариты
   b) Размер
   c) Симметрия
   d) Раздел
29. **Что означает пунктирный размерный знак на чертеже?**
   a) Заданный размер
   b) Не заданный размер
   c) Предполагаемый размер
   d) Минимальный размер
30. **Как обозначаются сгибы и гибы на чертеже?**
   a) Круги
   b) Дуги
   c) Сплошные линии
   d) Штриховые линии
31. **Что обозначает размерная цепочка на чертеже?**
   a) Габариты
   b) Размеры в виду сечения
   c) Размеры в виду разреза

d) Размеры в цепочку

32. Что обозначает размерная стрелка на чертеже?

a) Размер
b) Расстояние
c) Габариты
d) Не заданный размер

33. Что означает размерный знак "%" на чертеже?

a) Процент от размера
b) Пятьдесят процентов
c) Пропорциональность
d) Нет правильного ответа

34. Какой из методов обозначения углов наиболее распространен?

a) Метод отклонения
b) Метод суммы углов
c) Метод прямых линий
d) Метод обратной суммы углов

35. Что означает сплошной тонкий горизонтальный размерный знак на чертеже?

a) Габариты
b) Размер
c) Симметрия
d) Раздел

36. Как обозначается предельное отклонение на чертеже?

a) Окружность с цифрами
b) Окружность с буквами
c) Прямая линия с цифрами
d) Прямая линия со стрелкой

37. Что означает сплошной штриховый горизонтальный размерный знак на чертеже? a) Габариты

b) Размер
c) Симметрия
d) Раздел

38. Что обозначают пересекающиеся штриховки на чертеже?

a) Проекции
b) Разделы
c) Зеркальность
d) Сечения

39. Какую информацию можно получить из основной проекции объекта? a) Только габариты

b) Всю информацию о объекте
c) Размеры габаритные и с учетом конструктивных элементов
d) Только размер объекта

40. Что обозначает сплошной штриховый вертикальный размерный знак на чертеже? a) Габариты

b) Размер
c) Симметрия
d) Раздел

Вариант № 3

1. Какой из перечисленных видов графической проекции является наиболее точным и реалистичным?

а) Перспективная проекция
б) Изометрическая проекция
в) Ортогональная проекция

2. **Какое изображение объекта на плоскости называется проекцией?**
   a) Ортогональная проекция
   b) Аксонометрическая проекция
   c) Затенение
3. **Что означает термин "линия видимости" в инженерной графике?**
   a) Линия, которая обозначает границу видимости объекта на проекционной плоскости
   b) Линия, которая отражает движение объекта в пространстве
   c) Линия, которая обозначает контур объекта на плоскости
4. **Что представляет собой планарные проекции?**
   а) Проекции, выполненные на плоскости
   б) Проекции, выполненные в трехмерном пространстве
   в) Проекции, выполненные на сферических поверхностях

5 Какие оси параметров используются в изометрической проекции?

   a) Ось X, ось Y, ось Z
   b) Ось A, ось B, ось C
   c) Ось 1, ось 2, ось 3
6. **Что представляет собой перспективная проекция?**
   a) Проекция, выполненная в двухмерном пространстве
   b) Проекция, позволяющая отразить трехмерный объект на двухмерную плоскость, сохраняя при этом его перспективу
   c) Проекция, выполненная на сферической поверхности
7. **Что такое инженерная графика?**
   a) Наука о построении изображений механизмов и деталей;
   b) Методика создания чертежей и технической документации;
   c) Отрасль инженерии, занимающаяся проектированием объектов.
8. **Какая система проекций чаще всего используется в инженерной графике?**
   a) Ортографическая проекция;
   b) Аксонометрическая проекция;
   c) Перспективная проекция.
9. **Что такое чертеж?**
   a) Изображение объекта на плоскости с помощью линий и символов;
   b) Конструкция для работы с инструментами;
   c) Программа для создания проектов.
10. Какими способами можно создать чертеж?
   a) Вручную на бумаге;
   b) С помощью компьютерных программ;
   c) Оба варианта верны.
11. **Что такое габаритный чертеж?**
   a) Чертеж, на котором изображены основные габариты объекта;
   b) Чертеж, который показывает размеры деталей;
   c) Чертеж, используемый для проверки погрешностей изготовления деталей.
12. **Что такое сечение на чертеже?**
   a) Часть объекта, которая видна при разрезе;
   b) Показатель объема объекта;
   c) Чертеж, на котором изображен вид объекта сверху.
13. **Что такое осевая проекция?**
   a) Графическое изображение вида объекта отличается от его истинного вида.
   b) Метод проектирования, основанный на использовании проекций на плоскости.
   c) Изображение объекта на плоскости, которая проходит через его ось.
14. **Какие есть основные системы проекций?**
   a) Ортогональная, перспективная, изометрическая.
   b) Фронтальная, горизонтальная, профиля.

c) Глобальная, локальная, линейная.

15. Что такое проекционная плоскость?

a) Плоскость, на которую проецируется изображение объекта.
b) Линия, на которой находятся точки проекций.
c) Объект, из которого проецируются лучи света.

16. Что такое аксонометрия?

a) Метод проектирования, который позволяет изображать объекты во всей их трехмерности.
b) Система отсчета, которая используется в инженерной графике.
c) Техника рисования перспективных изображений.

17. Что такое ракурс?

a) Угол, под которым наблюдается объект.
b) Плоскость, на которую проецируется объект.
c) Координатная система, используемая при построении графиков.

18. Каким образом можно проверить корректность построенной схемы чертежа?

a) Сравнить с оригинальным объектом.
b) Проконсультироваться с другими инженерами.
c) Проверить соответствие графических условий и размеров.

19. Что такое фронтальная проекция?

a) Вид объекта сбоку
b) Вид объекта спереди
c) Вид объекта снизу

20. Что означает градуировка на шкале?

a) Символическое обозначение масштаба чертежа
b) Фактическое измерение объекта на чертеже
c) Показатель отношения между измерениями на чертеже и реальном объекте

21. Что такое чертеж в машиностроении?

a) изображение объекта в натуральную величину
b) набор размерных документов
c) графическое изображение объекта на плоскости**22. Что такое проекция на чертеже?**
a) изображение объекта в натуральную величину
b) представление объекта в виде плоских фигур на плоскости
c) цветное отображение объекта на чертеже

23. Какие основные типы проекций используются в машиностроительном черчении? a) ортогональные и перспективные
b) фронтальные и боковые
c) горизонтальные и вертикальные

24. Что такое вид сечения на чертеже?

a) представление объекта в разрезе для показа внутренней структуры
b) изображение объекта с фронтальной или боковой стороны
c) цветное отображение объекта на чертеже

25. Какие линии используются для изображения резьбы на чертеже?

a) сплошные тонкие линии
b) штриховые линии
c) прерывистые толстые линии

26. Что такое размерный чертеж?

a) чертеж с указанием фактических размеров объекта
b) чертеж с указанием масштаба для представления объекта
c) чертеж с указанием цветовой гаммы для объекта

27. Что такое принцип локализации на чертеже?

a) размещение разных видов проекций на одной плоскости
b) размещение изображения объекта на разных листах чертежа
c) размещение графических символов и названий на чертеже

28. Что такое контрольные размеры на чертеже?

a) указание фактических размеров для проверки точности производства
b) указание минимальных и максимальных разрешенных размеров
c) указание системы измерения на чертеже

29. Какие средства используются для нанесения чертежей на бумагу?

a) тушь, карандаш, линейка
b) карандаш, циркуль, компас
c) фломастеры, краски, перо

30. Что означает шкала на чертеже?

a) масштаб, с помощью которого изображается объект на чертеже
b) линейка для измерения размеров объекта
c) линия для написания размерных значений

31. Что такое техническое задание?

a) документ, содержащий требования к изготовлению объекта
b) список инструментов для работы
c) указание масштаба на чертеже

32. Что такое номенклатура деталей на чертеже?

a) перечень деталей с указанием их наименования и количества
b) чертежный прибор для измерения размеров деталей
c) указание цветовых решений для каждой детали

33. Какие дополнительные элементы используются на чертеже для обозначения формы объекта?

a) сечения, массивы, размеры
b) характеристики материала, габаритные размеры, подписи
c) разделительные линии, штриховки, условные обозначения

34. Что такое спецификация на чертеже?

a) таблица, содержащая перечень деталей с размерами и количеством
b) чертежный инструмент для измерения размеров деталей
c) указание диапазона толщины линий на чертеже

35. Что такое припуск на чертеже?

a) дополнительная величина, учитываемая при изготовлении детали
b) ошибка при выполнении чертежных работ
c) изменение размеров детали после производства

36. Какие основные правила следует соблюдать при выполнении машиностроительных чертежей?

a) четкость, точность, унификация
b) цветовое разнообразие, художественная изобразительность
c) унификация, аккуратность, штриховки

37. Что такое обозначение на чертеже?

a) текстовая информация о детали
b) применение различных цветов на чертеже
c) использование масштабов на чертеже

38. Что такое разделительная линия на чертеже?

a) линия, разделяющая графические элементы на чертеже
b) линия, указывающая потенциальные границы детали
c) линия, подразделяющая листы чертежа на секции

39. Что такое комплект чертежей?

a) набор чертежей, необходимых для изготовления детали
b) чертежный инструмент для выполнения чертежных работ
c) предмет для раздельного хранения чертежей

40. Какие дополнительные символы используются на чертеже для обозначения поверхности?

a) штриховки, условные обозначения

b) сечения, размеры
c) контрольные маркировки, цветовые отметки

Вариант № 4

1. Что такое инженерная графика?

a) Вид искусства, посвященный изображению и созданию инженерных чертежей.
b) Математическая наука, изучающая пространственные объекты и их взаимоотношения.
c) Процесс создания изображений и документации для проектирования и производства.

2. Какие системы координат чаще всего используются в инженерной графике?

a) Декартова система координат.
b) Полярная система координат.
c) Цилиндрическая система координат.

3. Что такое ось симметрии на чертеже?

a) Прямая, вдоль которой объект симметричен.
b) Точка, вокруг которой объект симметричен.
c) Площадь, внутри которой объект симметричен.

4. Каким образом обозначаются размеры на чертеже?

a) линиями.
b) Ломаными линиями.
c) Прямыми линиями.

5. Каким образом обозначаются главные и вспомогательные виды на чертеже? a) Буквами.
b) Цифрами.
c) Цветом линий.

6. Что такое ракурс на чертеже?

a) Угол, под которым виден объект.
b) Линия, обозначающая контур объекта.
c) Высота объекта.

7. Какому принципу должно следовать размещение основных и вспомогательных видов на чертеже?

a) Принципу асимметрии.
b) Принципу цветовой гармонии.
c) Принципу последовательности.

8. Как называется операция, позволяющая уменьшить или увеличить изображение на чертеже?

a) Масштабирование.
b) Поворот.
c) Перемещение.

9. Какой вид проекции наиболее часто используется в инженерной графике? a) Ортогональная проекция.
b) Перспективная проекция.
c) Изометрическая проекция.

10. Каким способом обозначается диаметр отверстия на чертеже? a) Круглой сечкой.
b) Специальным символом "0".
c) Буквой "Д".

11. Как называется вид проекции, в которой все проекции объекта на плоскость параллельны основным осям координат? a) Проекция на плоскость.
b) Ортогональная проекция.
c) Параллельная проекция.

12. Что такое техническая нумерация участков на чертеже?

a) Присвоение уникальных номеров каждому участку чертежа.
b) Разбиение чертежа на равные сегменты.
c) Обозначение центров участков на основе геометрических признаков.

13. Как называется метод представления объектов на чертеже в трехмерном виде? a) Изометрическая проекция.

b) Перспективная проекция.
c) Штриховая заливка.

14. Что такое линейные размеры на чертеже?

a) Размеры, характеризующие длину, ширину, высоту объекта.
b) Размеры, характеризующие радиусы и диаметры окружностей на чертеже.
c) Размеры, характеризующие координаты точек на чертеже.

15. Какая ширина линии на чертеже соответствует основным линиям? a) 0,25 мм.
b) 0,15 мм.
c) 0,5 мм.

16. Каким образом обозначаются точки на чертеже?

a) Треугольными точками.
b) Квадратными точками.
c) Круглыми точками.

17. Что такое чертежный язык?

a) Универсальный язык, используемый для обозначения геометрических фигур на чертежах.
b) Специальный язык, используемый для общения между инженерами.
c) Язык программирования, используемый для создания чертежей на компьютере.

18. Как называется операция совмещения и выравнивания различных видов на чертеже?

a) Динамическое выравнивание.
b) Равнина выравнивания.
c) Точечное выравнивание.

19. Как называется угол, образуемый двумя пересекающимися линиями на чертеже? a) Прямой угол.
b) Тупой угол.
c) Острый угол.

20. Под каким углом расположены оси проекций в изометрии? a) 75
b) 90
c) 120

21. Какие основные элементы используются в техническом черчении?
a) Линии, размерные указания, текст;
b) Размерные пометки, углы, кривые;
c) Точки, стрелки, цвета.

2 2. Какая линия используется для обозначения видов проекций?
a) Линия видимости;
b) Линия разрыва;
c) Линия черного контура.

23. Что обозначает каждый элемент размерной пометки на чертеже?
a) Точность измерения;
b) Значение размера;
c) Единицы измерения.

24. Как называется контур, включающий в себя все внутренние и внешние грани детали
a) Контур детали;
b) Плоскость проекции;
c) Контур вращения.

25. Для чего используется размерная линия?
a) Для указания размеров детали;
b) Для выделения контура детали;
c) Для указания материала детали.

26. Какие виды проекций определяют образ детали на чертеже? a) Верхний;
b) Фронтальный;
c) Боковой.

27. Какие основные линии используются в черчении?
a) Толстые линии;

b) Тонкие линии;
c) Пунктирные линии.

28. Что обозначают пунктирные линии на чертеже?
a) Закрытые контуры;
b) Разрывы в деталях;
c) Информацию о размерах.

29. Какая линия используется для обозначения секущего вида?
a) Линия видимости;
b) Линия врезки;
c) Линия разрыва.

30. Что обозначает двоеточие на чертеже?
a) Отступление от размера;
b) Наличие размера;
c) Измерение в нестандартных единицах.

31. Что обозначает стрелка на чертеже?
a) Направление измерения;
b) Законченность детали;
c) Наличие размера.

32. Какие основные виды линий разрыва существуют?
a) Пунктирные и сплошные;
b) Круглые и прямые;
c) Тонкие и толстые.

33. Как называется метод представления трехмерных объектов на плоскости? a) Перспектива;
b) Центральная проекция;
c) Вид сверху.

34. Какого цвета обычно выполнены размерные линии на чертеже? a) Красного;
b) Желтого;
c) Черного**.**

35. Какой символ используется для обозначения центра отверстий на чертеже? a) Крест;
b) Круг;
c) Точка.

36. Что означает надпись "1:2" на чертеже?
a) Масштаб 1:2;
b) Коэффициент увеличения;
c) Размеры в 2 раза меньше.

37. Какая линия используется для обозначения вырезанных круглых отверстий на чертеже?
a) Линия перпендикуляра;
b) Линия окружности;
c) Линия сечения.

38. Какие единицы измерения обычно используются в машиностроительном черчении? a) Метры, километры;
b) Миллиметры, сантиметры;
c) Дюймы, футы.

39. Какой метод изображения обеспечивает наиболее полное представление детали? a) Вид сверху;
b) Вид спереди;
c) Вид сверху и спереди.

40. Что обозначает угол между двумя линиями на чертеже?
a) Угол поворота оси;
b) Угол края детали;
c) Угол между плоскостями.

<u>Критерии оценивания экзамена:</u>

Количество вопросов	Оценка	
31-40	5	Отлично
21-30	4	Хорошо
11-20	3	Удовлетворительно

Отлично - выставляется обучающемуся, ответившему на 31-40 вопросов.

Хорошо - выставляется обучающемуся, ответившему на 21-30 вопросов.
Удовлетворительно - выставляется обучающемуся, ответившему на 11 и более вопросов.
Ключи к тестам

№ п/п	Вариант № 1	Вариант № 2	Вариант №3	Вариант №4
1	b	a	a	c
2	b	a	a	a
3	b	b	a	a
4	c	b	a	c
5	c	b	b	a
6	c	c	b	a
7	c	a	b	c
8	c	c	a	a
9	b	a	a	a
10	c	a	c	b
11	c	a	a	b
12	a	b	a	a
13	a	b	b	a
14	b	a	a	a
15	a	a	a	b
16	c	b	a	c
17	a	c	a	a
18	c	a	c	a
19	a	c	b	c
20	c	c	c	c
21	d	a	c	a
22	d	b	b	a
23	c	d	a	b
24	d	c	a	a
25	b	b	b	a
26	b	a	a	a
27	c	a	a	b

28	**a**	**a**	**a**	**b**
29	**a**	**c**	**b**	**c**
30	**b**	**b**	**a**	**a**
31	**d**	**d**	**a**	**a**
32	**c**	**a**	**a**	**a**
33	**d**	**a**	**c**	**b**
34	**a**	**b**	**a**	**c**
35	**a**	**b**	**a**	**c**
36	**b**	**b**	**a**	**b**
37	**d**	**a**	**a**	**b**
38	**a**	**d**	**b**	**b**
39	**a**	**c**	**a**	**c**
40	**d**	**b**	**a**	**c**

Методические указания по освоению учебной дисциплины

ОП.05 «ТЕХНИЧЕСКАЯ МЕХАНИКА»

2025 г.

1. Методические указания для обучающихся по планированию и организации времени, необходимого для освоения дисциплины

Изучение рекомендуется начать с ознакомления с рабочей программой дисциплины, ее структурой и содержанием разделов (модулей), фондом оценочных средств, ознакомиться с учебно-методическим и информационным обеспечением дисциплины.

Дисциплина «Техническая механика» состоит из 28 связанных между собою тем, обеспечивающих последовательное изучение материала.

Обучение по дисциплине «Техническая механика с основами технических измерений с основами технических измерений» осуществляется в следующих формах:

1. Аудиторные занятия (лекции и практические занятия).
2. Самостоятельная работа студента (подготовка к лекциям, практическим занятиям, к темам самостоятельной работы).
3. Интерактивные формы проведения занятий (коллоквиум, лекция-дискуссия и др. формы).

Учебный материал структурирован, и изучение дисциплины производится в тематической последовательности. Каждому практическому занятию предшествует лекция по данной теме. Обучающиеся самостоятельно проводят предварительную подготовку к занятию, принимают активное участие в обсуждении теоретических и практических вопросов.

Описание последовательности действий обучающегося:

1. Обучающийся должен просмотреть и обдумать текст лекции и разобрать примеры.
2. При подготовке к лекции повторить текст предыдущей лекции.
3. Обучающийся должен выбрать время для работы с литературой (не менее 1 часа).
4. При подготовке к практическому занятию повторить основные понятия по теме, изучить новые термины по пройденной теме.

2. Методические указания по работе обучающихся во время проведения лекций

Лекции способствуют систематизация знаний по дисциплине, концентрации внимания обучающихся на наиболее сложных и важных вопросах. Они излагаются как в традиционном стиле, так и с применением новых технологий.

В ходе лекционных занятий рекомендуется конспектировать учебный материал.

Запись лекции можно осуществлять в виде тезисов - коротких, простых предложений, фиксирующих только основное содержание материала. Значительно облегчают понимание лекции схемы, графики, макеты. По мере возможности студенты должны переносить их в тетрадь рядом с тем текстом, к которому эти схемы и графики относятся.

При затруднениях в восприятии материала следует обратиться к основным литературным источникам. Если разобраться в материале опять не удалось, то необходимо обратиться к преподавателю на практических занятиях.

Целесообразно разработать собственную систему сокращений, аббревиатур и символов. Однако при дальнейшей работе с конспектом символы лучше заменить обычными словами для быстрого зрительного восприятия текста.

Работая над конспектом лекций, необходимо использовать литературу, которую рекомендовал преподаватель. Именно такая серьезная, кропотливая работа с лекционным материалом позволит овладеть теоретическим материалом.

3. Методические указания обучающимся по подготовке к практическим занятиям

Практические занятия предназначены для изучения учебных дисциплин и играют важную роль в выработке у обучающихся умения применить полученные знания для решения практических задач. Наряду с формированием умений и навыков в процессе практических занятий обобщаются и систематизируются теоретические знания, вырабатывается способность использовать теоретические знания на практике.

Преподаватель на практических занятиях контролирует знания обучающихся по теоретическому материалу, изложенному на лекциях и результаты самостоятельного решения задач, как в часы аудиторных занятий, так и на самоподготовке. Результаты контроля фиксируются преподавателем в журнале.

Перед очередным практическим занятием целесообразно изучить лекцию, соответствующую теме

практического занятия, подготовить ответы на вопросы по теории, разобрать ситуативные задачи. Столкнувшись в ходе подготовки с недостаточно понятными моментами темы, необходимо найти ответы самостоятельно или зафиксировать свои вопросы для постановки и уяснения их на практическом занятии. В начале занятия следует задать преподавателю вопросы по материалу, вызвавшему затруднения в его понимании и освоении.

4. Методические указания обучающимся по организации самостоятельной работы

Самостоятельная работа является как аудиторной, так и внеаудиторной и предназначена для самостоятельного ознакомления обучающихся с определенными разделами курса по рекомендованным материалам и подготовки к выполнению индивидуальных заданий.

Самостоятельная работа проводится с целью:

- систематизации, углубления, расширения и закрепления теоретических знаний и практических умений студентов; - формирования умений использовать литературу;
- формирование самостоятельности мышления, способностей саморазвитию, совершенствованию и самоорганизации; - формирования общих и профессиональных компетенций; - развитию исследовательских умений.

В учебном процессе выделяются два вида самостоятельной работы: 1) аудиторная - выполняется на учебных занятиях, под непосредственным руководством преподавателя и по его заданию, студентам могут быть предложены следующие виды заданий: - выполнение самостоятельных заданий;

- решение ситуативных задач;
- работа со справочной и учебной литературой.

2) внеаудиторная - выполняется по заданию преподавателя, но без его непосредственного участия, включает следующие виды деятельности:

- подготовку к аудиторным занятиям (теоретическим, практическим занятиям);
- изучение учебного материала, вынесенного на самостоятельную проработку: работа над определенными темами, разделами, вынесенными на самостоятельное изучение в соответствии с рабочими программами учебной дисциплины;
- выполнение домашних заданий разнообразного характера; - подготовку к контрольной работе, зачету, экзамену.

Критериями оценки результатов самостоятельной работы обучающихся могут быть:

- уровень освоения теоретического материала;
- умение обучающихся применять теоретические знания при выполнении практических задач;
- обоснованность и четкость изложения ответа.

Фонд оценочных средств по учебной дисциплине
ОП.05 «Техническая механика»

2025 г.

Фонд оценочных средств учебной дисциплины ОП.05«Техническая механика» по специальности среднего профессионального образования для специальности среднего профессионального образования 35.02.16 Эксплуатация и ремонт сельскохозяйственной техники и оборудования
Фонд оценочных средств учебной дисциплины ОП.05 «Техническая механика» разработан на основе Приказ Министерства труда и социальной защиты Российской Федерации от 2 сентября 2020 г. № 555н «Об утверждении профессионального стандарта «Специалист в области механизации сельского хозяйства»; Приказ Министерства труда и социальной защиты Российской Федерации от 4 июня 2014 г. № 362н «Об утверждении профессионального стандарта «Тракторист-машинист сельскохозяйственного производства»; технического описания компетенции конкурса профессионального мастерства «Ремонт и обслуживание легковых автомобилей».
Фонд оценочных средств учебной дисциплины ОП.05 «Техническая механика» может быть использован при подготовке техников, слесарей по ремонту автомобилей.
Организация-разработчик: ГФБОУ ВО «Ставропольский ГАУ», ИСПО

Фонд оценочных средств по учебной дисциплине «Техническая механика»
Общие положения
Фонд оценочных средств (ФОС) предназначен для контроля и оценки образовательных достижений обучающихся, освоивших программу учебной дисциплины «Техническая механика».
ФОС включает контрольные материалы для проведения текущего контроля и промежуточной аттестации в форме дифференцированного зачета.
ФОС разработан на основании положений:
основной профессиональной образовательной программы по специальности СПО 35.02.16 Эксплуатация и ремонт сельскохозяйственной техники и оборудования; программы учебной дисциплины Техническая механика с основами технических измерений.

Паспорт фонда оценочных средств

Специальность:	Контролируемые дидактические единицы	Контролируемые компетенции (или их части)	Кол-во тестовых заданий	Другие оценочные средства	
				вид	Кол-во
1.	Входной контроль	ОК 1; ОК2; ОК 3; ОК4; ОК 5; ОК 9; ПК 1.2; ПК 1.3	1	-	-
Тема 1 Основы теории машин и механизмов					
2.	Содержание технической механики, ее роль и значение в научно-техническом процессе	ОК 1; ОК2; ОК 3; ОК4; ОК 5; ОК 9; ПК 1.2; ПК 1.3	-	Письменный опрос.	14 вопросов
3.	Пара сил. Момент пары. Момент силы относительно точки тело	ОК 1; ОК2; ОК 3; ОК4; ОК 5; ОК 9; ПК 1.2; ПК 1.3	-	Фронтальный опрос. Практические занятия	25 вопросов 2

4.	Равнодействующая система Параллельных сил. Центрсистемы	ОК 1; ОК2; ОК 3; ОК4; ОК 5; ОК 9; ПК 1.2; ПК 1.3	-	Письменный опрос.	8 вопросов
5.	Связи и их реакции. Основные понятия кинематики: траектория, путь, время, скорость и ускорение. Способы задания движения	ОК 1; ОК2; ОК 3; ОК4; ОК 5; ОК 9; ПК 1.2; ПК 1.3	-	Письменный опрос. Практические занятия	14 вопросов 2
6.	Основные задачи динамики. Аксиомы динамики.	ОК 1; ОК2; ОК 3; ОК4; ОК 5; ОК 9; ПК 1.2; ПК 1.3	1	Практическое занятие	1
Тема 2. Детали машин					
7.	Назначение передач. Классификация. Основные кинематические и силовые соотношения в передачах	ОК 1; ОК2; ОК 3; ОК4; ОК 5; ОК 9; ПК 1.2; ПК 1.3	-	Письменный опрос.	8 вопросов
8.	Фрикционные передачи, их назначение и классификация. Достоинства и недостатки, область применения	ОК 1; ОК2; ОК 3; ОК4; ОК 5; ОК 9; ПК 1.2; ПК 1.3	-	Письменный опрос. Практические занятия	10 вопросов 2
9.	Общие сведения о зубчатых передачах, классификация, достоинства и недостатки, область применения	ОК 1; ОК2; ОК 3; ОК4; ОК 5; ОК 9; ПК 1.2; ПК 1.3	-	Письменный опрос. Практическое занятие	8 вопросов 1
10.	Общие сведения о ременных передачах, общие понятия о цепных передачах, приводных цепях, звездочек, натяжных устройств	ОК 1; ОК2; ОК 3; ОК4; ОК 5; ОК 9; ПК 1.2; ПК 1.3	-	Письменный опрос. Практическое занятие	12 вопросов 1
11.	Понятие о валах и осях. Конструктивные элементы валов и осей	ОК 1; ОК2; ОК 3; ОК4; ОК 5; ОК 9; ПК 1.2; ПК 1.3	-	Письменный опрос. Практические занятия	10 вопросов 2

12.	Подшипники скольжения, конструкции, достоинства и недостатки. Область применения. Материалы и смазка	ОК 1; ОК2; ОК 3; ОК4; ОК 5; ОК 9; ПК 1.2; ПК 1.3	-	Письменный опрос. Практические занятия	10 вопросов 2
Тема 3. Основы стандартизации					
13.	Стандартизация в инженерной практике: основные термины и определения	ОК 1; ОК2; ОК 3; ОК4; ОК 5; ОК 9; ПК 1.2; ПК 1.3	-	Письменный опрос.	10 вопросов
14.	Международные и отечественные стандарты: классификация и структуры	ОК 1; ОК2; ОК 3; ОК4; ОК 5; ОК 9; ПК 1.2; ПК 1.3	-	Письменный опрос.	10 вопросов
15.	Методы обеспечения взаимозаменяемости и унификации в машиностроении	ОК 1; ОК2; ОК 3; ОК4; ОК 5; ОК 9; ПК 1.2; ПК 1.3	-	Письменный опрос.	10 вопросов
16.	Этапы разработки стандартов на технические изделия	ОК 1; ОК2; ОК 3; ОК4; ОК 5; ОК 9; ПК 1.2; ПК 1.3	-	Письменный опрос.	10 вопросов
Тема 4 Допуски и посадки					
17.	Основные понятия о допусках и посадках	ОК 1; ОК2; ОК 3; ОК4; ОК 5; ОК 9; ПК 1.2; ПК 1.3	-	Письменный опрос.	8 вопросов
18.	Система допусков и посадок валов и отверстий	ОК 1; ОК2; ОК 3; ОК4; ОК 5; ОК 9; ПК 1.2; ПК 1.3	-	Письменный опрос.	8 вопросов
19.	Классы точности и применение различных посадок	ОК 1; ОК2; ОК 3; ОК4; ОК 5; ОК 9; ПК 1.2; ПК 1.3	-	Письменный опрос.	8 вопросов
20.	Инструменты и методы контроля допусков и посадок	ОК 1; ОК2; ОК 3; ОК4; ОК 5; ОК 9; ПК 1.2; ПК 1.3	-	Письменный опрос. Практические занятия	8 вопросов 3
21.	Курсовая работа	ОК 1; ОК2; ОК 3; ОК4; ОК 5; ОК 9; ПК 1.2; ПК 1.3	-	Письменный опрос.	90 тем
22.	Дифференцированный зачет	ОК 1; ОК2; ОК 3; ОК4; ОК 5; ОК 9; ПК 1.2; ПК 1.3	-	Теоретические вопросы к зачету. Практические задания к зачету.	36 12

Оценка освоения курса дисциплины
«Техническая механика с основами технических измерений»

Задания для проведения входного контроля знаний

Входной контроль проводится на первом занятии для оценки базовых знаний по физике. Входной контроль выполнен в виде тестов. Тесты соостоят из 20 вопросов, 2 варианта по 10 вопросов в каждом.

Условия выполнения заданий:

1. Максимальное время выполнения задания: 20 мин.
2. За каждый правильный ответ на вопросы тестов выставляется 1 балл.
3. Критерии выставления оценок:

9-10 баллов - «отлично». 7-8 баллов - «хорошо».
5-6 баллов - «удовлетворительно».
Менее 5 баллов - «неудовлетворительно».

I вариант

1. Единица измерения силы - это:
а) Паскаль; **б) Ньютон**; в) Герц;
г) Джоуль.

2. Сила - это:
а) **векторная величина, характеризующая механическое взаимодействие тел между собой;**
б) скалярная величина, характеризующая механическое взаимодействие тел между собой; в) векторная величина, характеризующая динамическое взаимодействие тел между собой; г) скалярная величина, характеризующая динамическое взаимодействие тел между собой.

3. Система сил - это:
а) **совокупность всех векторных величин, действующих на одно тело.** б) совокупность всех скалярных величин, действующих на соседние тела. в) совокупность всех векторных величин, действующих на соседние тела. г) совокупность всех скалярных величин, действующих на одно тело.Ускорение - есть?
а) первая производная от скорости по времени.
б) вторая производная от скорости по времени.
в) первая производная от радиус-вектора по времени. г) первая производная от пути по времени.

4. Какой из законов Ньютона имеет следующую формулировку: существуют такие системы отчёта, относительно которой поступательно движущиеся тело сохраняет свою скорость постоянной, если на них не действуют другие тела, или их действия скомпенсированы.
а) первый закон Ньютона. б) второй закон Ньютона. в) третий закон Ньютона.

5. Силу, с которой тело действует на горизонтальную опору или вертикальный подвес называют:
а) силой упругости. б) силой тяжести. **в) весом тела.**

6. Автомобиль, двигаясь равномерно за 4 секунды проехал 40 метров. Определите его скорость.
а) 0,1 м/с.
б) **10 м/с.**
в) 160 м/с.

7. Автомобиль двигался со скоростью 60 км/ч. Определите его путь за 20 минут.
а) 5км.
б) 3км. в) 18км. **г) 20км.**

8. Что характеризует средняя скорость:
а) равномерное движение.
б) **неравномерное движение.**
в) равномерное и неравномерное движения.При криволинейном движении в одном направлении, модуль перемещения:
а) больше пройденного пути. б) равен пройденному пути.
в) меньше пройденного пути.

II вариант

1. **Единица измерения работы в Международной системе единиц (СИ): а) Джоуль;** б) Ньютон; в) Паскаль; г) Люменс

2. **Силы, действующие на тело, делятся на:**
а) **внешние и внутренние;**
б) внутренние и наружные;
в) внешние и промежуточные; г) внешние и эквивалентные.

3. **Равнодействующая сила - это:**
а) **такая сила, которое оказывает на тело такое же действие, как и все силы воздействующие на тело вместе взятые.**
б) такая сила, которое оказывает на тело такое же действие, как и каждая из сил воздействующих на тело.
в) такая система сил, которое оказывает на тело такое же действие, как и все силы воздействующие на тело вместе взятые.
г) такая система сил, которое оказывает на тело такое же действие, как и каждая из сил воздействующих на тело.

4. **Процесс изменения скорости тела характеризуется:**
а) перемещением.
б) мгновенной скоростью. в) координатами тела.
г) ускорением.Какой из законов Ньютона имеет следующую формулировку: ускорение, приобретаемое телом в результате действия на него силы. F, прямо пропорционально величине этой силы и обратно пропорционально массе тела.
а) первый закон Ньютона. **б) второй закон Ньютона.** в) третий закон Ньютона.

5. **Сила, возникающая в результате деформации и направленная в сторону, противоположную перемещением частиц тела при деформации, называется:**
а) силой тяжести.
б) **силой упругости.**
в) весом тела.

6. **Автомобиль, двигаясь равномерно за 3 секунды проехал 30 метров. Определите его скорость.**
а) 0,1 м/с.
б) **10 м/с.**
в) 90 м/с.

7. **Автомобиль двигался со скоростью 80 км/ч. Определите его путь за 30 минут.**
а) 5км.
б) 3км. **в) 40км.** г) 20км.

8. **Что называют перемещением движущейся точки:**
а) линию, которую описывает точка в заданной системе отсчета.
б) **направленный отрезок прямой, соединяющий начальное положение точки с его конечным.**
в) пройденное расстояние от начальной точки траектории до конечной.

9. **Куда направлена скорость материальной точки при прямолинейном движении:**
а) независимо от направления перемещения. **б) туда же, куда направлено перемещение.** в) против направления перемещения.

Эталон

Вопрос	**1**	**2**	**3**	**4**	**5**	**6**	**7**	**8**	**9**	**10**
Вариант 1	**б**	**а**	**а**	**а**	**а**	**в**	**б**	**г**	**б**	**в**
Вариант 2	**а**	**а**	**а**	**г**	**б**	**б**	**б**	**в**	**б**	**б**

Теоретические вопросы к дифференцированному зачету

1. Сформулируйте первую аксиому статики (уравновешенная система сил).
2. Сформулируйте вторую аксиому статики (равновесие двух сил).

3. Сформулируйте третью аксиому статики (преобразование системы сил).
4. Сформулируйте четвертую аксиому статики (суммирование двух сил).
5. Сформулируйте пятую аксиому статики (равенство действия и противодействия).
6. Сформулируйте определение момента силы относительно точки.
7. Сформулируйте определение плеча силы.
8. Запишите формулу для определения линейной скорости точки вращающегося
9. Запишите формулу для определения угловой скорости тела.
10. Сформулируйте определение КПД. Приведите примерные значения КПД наиболее распространенных механизмов и машин.
11. Сформулируйте понятие количества движения.
12. Сформулируйте понятие механической энергии.
13. Сформулируйте понятие растяжения (сжатия) как вида нагрузки.
14. Сформулируйте понятие среза (сдвига) как вида деформации.
15. Сформулируйте понятие кручения как вида деформации.
16. Сформулируйте понятие чистого изгиба как вида деформации.
17. Сформулируйте понятие эквивалентного напряжения.
18. При соблюдении какого условия применима формула Эйлера?
19. При каких условиях применима формула Ясинского?
20. На какие виды подразделяются динамические нагрузки?
21. В чем заключаются причины усталостного разрушения?
22. Как вычислить полярный момент инерции круга диаметром d?
23. Как вычисляется осевой момент инерции круга диаметром d?
24. Сформулируйте понятие устойчивости.
25. Достоинства, недостатки и область применения червячных передач.
26. Классифицируйте механические передачи по способу соединения звеньев.
27. Что называется передаточным отношением? Дайте определение.
28. Достоинства, недостатки и область применения передачи «винт-гайка».
29. Достоинства, недостатки и область применения зубчатых передач.
30. Какие виды нагрузок воспринимают подшипники? Подшипники качения, подшипники скольжения, их достоинства, недостатки и применение.
31. Достоинства, недостатки и область применения червячных передач.
32. Достоинства, недостатки и область применения ременных передач.
33. Достоинства, недостатки и область применения цепных передач.
34. Достоинства, недостатки и область применения шпоночных соединений.
35. Назовите основные факторы, определяющие выбор подшипников качения.
36. Перечислите основные конструктивные элементы валов и осей.

Практические задания к дифференцированному зачету №1 Рассмотрим балку на двух опорах, длиной 2 метра. Загрузим ее, посередине пролета, сосредоточенной силой:

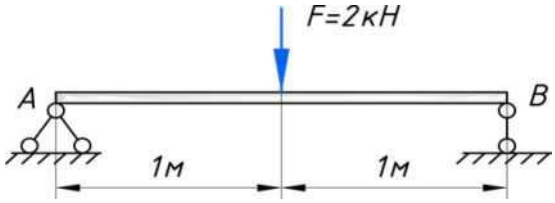

Необходимо определить реакции опор.

№2 Рассмотрим балку, загруженную распределенной нагрузкой:

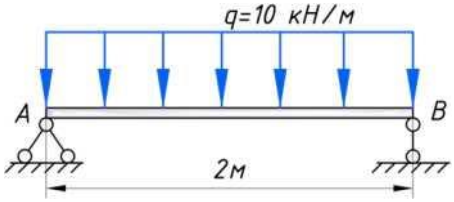

Необходимо определить реакции опор.

№3В кривошипно-шатунном механизме за один оборот кривошипа ползун проходит путь, равный 400 мм. Какой путь пройдет за это время точка *A*? Где будет находиться мгновенный центр скоростей (МЦС) звена *AB,* когда кривошип *OA* займет вертикальное положение?

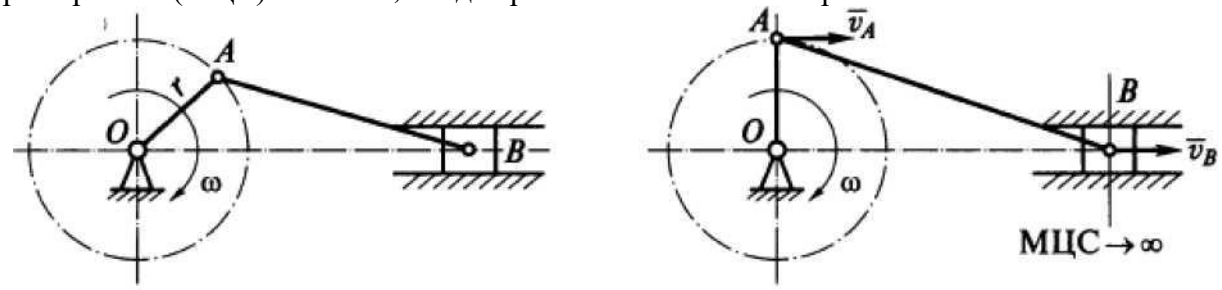

а *б*

№4 Определить потребную мощность мотора лебедки для подъема груза весом 3 кН на высоту 10 м за 2,5 с. КПД механизма лебедки 0,75.

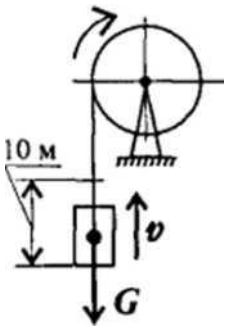

№5 Консольная балка длиной *l* = 2 м нагружена на конце силой F = 3000 Н. Не учитывая силу тяжести балки, определить реакции заделки.

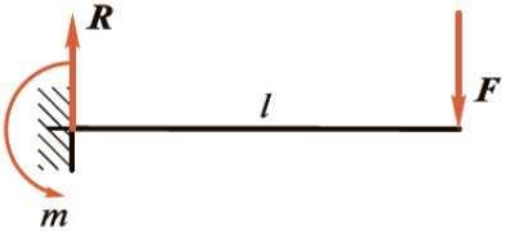

№6Определить опорные реакции жесткой заделки консольной балки длиной 8 метров, на конце

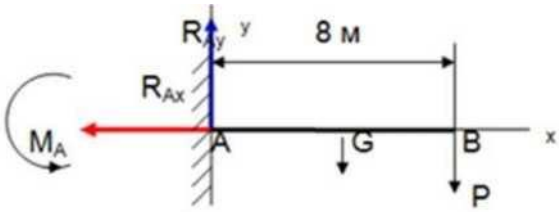

которой подвешен груз P = 1 Кн. Сила тяжести балки G = 0,4 кН приложена посередине балки.

№7 Прямой брус растянут силой F=150 кН, материал - сталь $O_т$=570МПа, $O_в$=720 МПа , запас прочности [s]=1,5. Определить размеры поперечного сечения бруса.

№8 Выполнить проверочный расчет на смятие и срез в головке стержня, растягиваемого силой *F* = 100 кН. Дано: *D* = 32 мм, *d* = 20 мм, *h* = 12 мм. Для материала стержня [$o_{см}$]=250 МПа, [$т_{ср}$]=150 МПа.

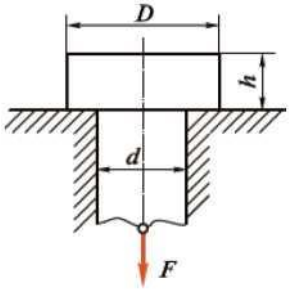

№9 Проверить устойчивость стержня. Стержень длиной *l* защемлен одним концом, сечение - швеллер № 16, материал - Ст-3, запас устойчивости трехкратный. Стержень нагружен сжимающей силой F. Швеллер №16: площадь сечения 18,1 см^2; минимальный осевой момент сечения 63,3 см^4; минимальный радиус инерции сечения $_{mn}$ =1,87 см. Предельная гибкость для материала Ст-3: ^пр<щ 100.

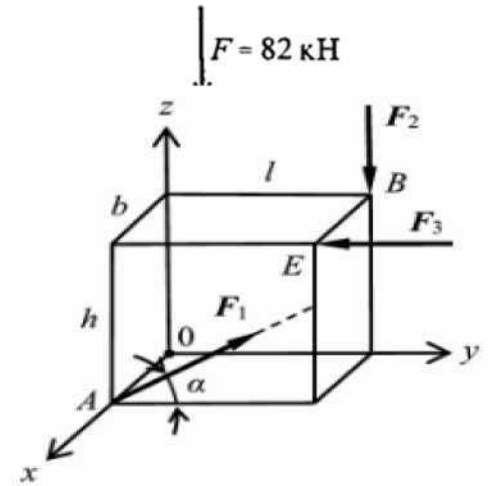

№10 Определить моменты сил F_i=15Н, F_2=20Н, F_s=30Н относительно координатных осей. Угол а=30 градусов. h=3м; Ь=2м; *l*=4м.

№11 К валу приложена пара сил с моментом М=100 Н^м. На валу заключено тормозное колесо, радиус *r* которого равен 25 см. Найти, с какой силой Q надо прижимать к колесу тормозные колодки, чтобы колесо оставалось в покое, если коэффициент трения покоя f между колесом и колодками равен 0,25.

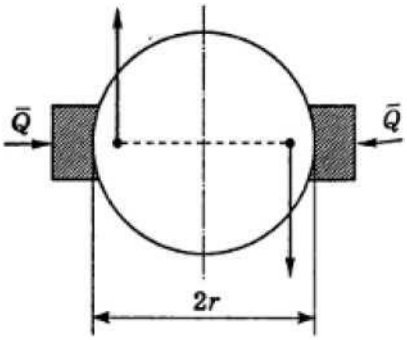

№12

Определить необходимую затяжку болта, скрепляющего две стальные полосы, разрываемые силой P=2 кН. Болт поставлен с зазором и не должен работать на срез. Коэффициент трения между листами равен 0,2.

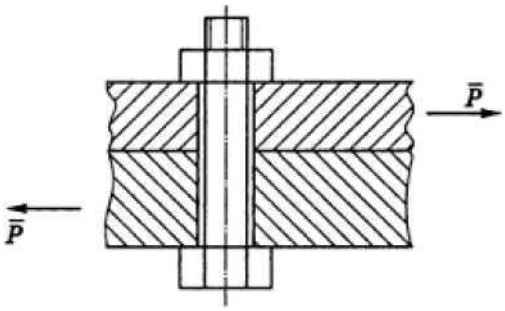

ЗАДАЧИ к дифференцированному зачету

Задача 1. Определить реакции опор горизонтальной балки от заданной нагрузки.

<u>Дано:</u>

Схема балки (рис. 1).

P = 20 кН, G = 10 кН, M = 4 кНм, q = 2 кН/м, a=2 м, b=3 м, $^{д=}$ 30 .

Определить реакции опор в точках A и B.

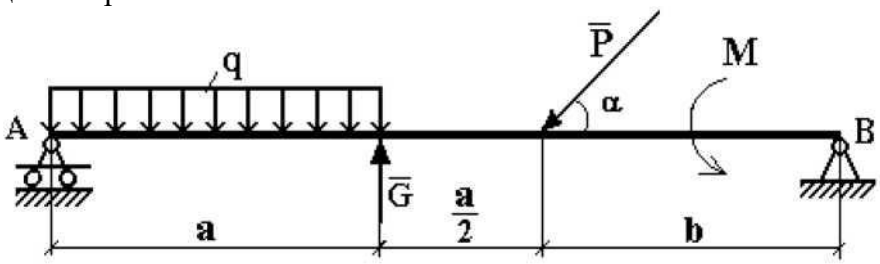

Рис. 1

<u>Решение:</u>

Рассмотрим равновесие балки AB (рис. 2).

К балке приложена уравновешенная система сил, состоящая из активных сил и сил реакции.

<u>Активные</u> (заданные) силы:

P , $, , пара сил с моментом M, где

** - сосредоточенная сила, заменяющая действие распределенной вдоль отрезка AC нагрузки интенсивностью q.

Величина
!eH
б = ^AC = д а = 2-2 ---------- *м* = 4 *кН.*
м

Линия действия силы проходит через середину отрезка *AC.*
<u>Силы реакции</u> (неизвестные силы): , , .

тр о
- - заменяет действие отброшенного подвижного шарнира (опора *A*).

Реакция A перпендикулярна поверхности, на которую опираются катки подвижного шарнира.
X 3, ¥ 3 - заменяют действие отброшенного неподвижного шарнира (опора *B*).
v 4, у 3 - составляющие реакции 5 1?, направление которой заранее неизвестно.
<u>Расчетная схема</u>

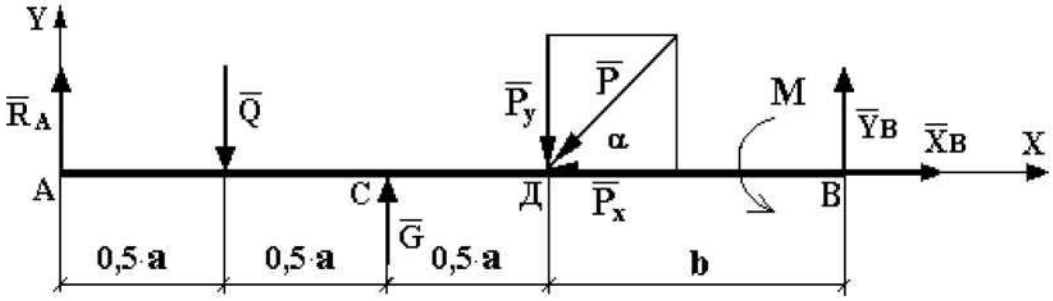

Рис. 2

Для полученной плоской произвольной системы сил можно составить три уравнения равновесия:

, , .

Задача является статически определимой, так как число неизвестных сил (л , s, р" у у)) - три - равно числу уравнений равновесия.
Поместим систему координат *XY* в точку *A*, ось *AX* направим вдоль балки. За центр моментов всех сил выберем точку *B*.
Составим уравнения равновесия:
1 \ *У,* = 0 -> - P • cos o? = O
1) ;
У P*т = 0 —> P J - *O* + G - P - sin a? + У= = 0;
2)
3) E^fc)=0^+^-«i-a(i+0,5.o)+e(<.+4)-^.(i.5.a+4)=0.
3)
S7 jy y
Решая систему уравнений, найдем л, 3 , 3.
$X_£$ = P- cos a =20-cos 30° в 20-0,866 = 17,32я:Я.

$$R_A = \frac{1}{(1{,}5\cdot a+b)}\left[M + P\cdot\sin\alpha\cdot b - G\cdot(b+0{,}5\cdot a) + Q\cdot(a+b)\right] =$$

$$= \frac{1}{1{,}5\cdot 2}\cdot\left[4 + 20\cdot\sin 30^0\cdot 3 - 10\cdot(3+1) + 4\cdot(2+3)\right] = \frac{1}{6}\cdot\left[4+30-40+20\right] =$$

$$= \frac{14}{6} \approx 2{,}333кН.$$

Y_s = e-G + P- sin *a*-R_A = 4-10 + 20- sin 30° - 2,333= 4- 2,333= 1,667

Определив B, B, найдем величину силы реакции неподвижного шарнира

= /V $^{+y}2$ = 7^{17},$^{3}2^{2}$ + $1,667^{2}$ = 7299,9824 + 2,778889 « 17,4кЯ.

В целях проверки составим уравнение
У M_J(Fr) = -P_J l,5 a + e «-G- *0,5 a* + *M*+Y_s *b* Д \ A *f* Л ' л-- ' 25
:
Если в результате подстановки в правую часть этого равенства данных задачи и найденных сил реакций получим нуль, то задача решена - верно.
-2,333-1,5- 2+4- 2-10 1 + 4 +1,667-3 = -6,999 +8- 10+4+ 5,001 = = 17,001- 16,999 = 0,002 и 0.

Реакции найдены верно. Неточность объясняется округлением при вычислении .

R_A = 2,333кН. R,, = Y1,4кН.
Ответ: *А ' в '*

Варианты:
1. P =15 кН, G = 8 кН, M = 5 кНм, q = 3 кН/м, a = 2.5 м, b = 4 м, a = 45°
2. P =25 кН, G = 12 кН, M = 6 кНм, q = 1.5 кН/м, a = 1.5 м, b = 2.5 м, a = 60°
3. P =30 кН, G = 15 кН, M = 3 кНм, q = 2.5 кН/м, a = 3 м, b = 5 м, a = 15°
4. P =10 кН, G = 5 кН, M = 2 кНм, q = 4 кН/м, a = 2 м, b = 3.5 м, a = 75°
5. P =18 кН, G = 9 кН, M = 7 кНм, q = 2 кН/м, a = 1 м, b = 4 м, a = 30°
6. P =22 кН, G = 11 кН, M = 8 кНм, q = 3.5 кН/м, a = 2 м, b = 6 м, a = 40°
7. P =12 кН, G = 7 кН, M = 4 кНм, q = 1 кН/м, a = 3 м, b = 2 м, a = 50°
8. P =20 кН, G = 10 кН, M = 1 кНм, q = 5 кН/м, a = 2 м, b = 5 м, a = 20°
9. P =28 кН, G = 14 кН, M = 2 кНм, q = 0.5 кН/м, a = 4 м, b = 4 м, a = 90°
10. P = 17 кН, G = 8 кН, M = 3 кНм, q = 3 кН/м, a = 2 м, b = 3 м, a = 25°
11. P = 19 кН, G = 10 кН, M = 5 кНм, q = 1.5 кН/м, a = 3 м, b = 4 м, a = 70°
12. P = 26 кН, G = 13 кН, M = 7 кНм, q = 2 кН/м, a = 2 м, b = 8 м, a = 10°
13. P = 14 кН, G = 6 кН, M = 1 кНм, q = 4 кН/м, a = 1 м, b = 3 м, a = 55°
14. P = 11 кН, G = 5 кН, M = 0.5 кНм, q = 3 кН/м, a = 1.5 м, b = 2.5 м, a = 35°
15. P = 23 кН, G = 11 кН, M = 4 кНм, q = 2 кН/м, a = 2 м, b = 4.5 м, a = 65°
16. P = 29 кН, G = 13 кН, M = 2.5 кНм, q = 0.8 кН/м, a = 3.5 м, b = 5 м, a = 80°
17. P = 16 кН, G = 7 кН, M = 6 кНм, q = 4.5 кН/м, a = 4 м, b = 3 м, a = 45°
18. P = 21 кН, G = 11 кН, M = 3 кНм, q = 1.2 кН/м, a = 3 м, b = 2 м, a = 20°
19. P = 27 кН, G = 14 кН, M = 8 кНм, q = 3.8 кН/м, a = 1.5 м, b = 6 м, a = 30° 20. P = 15 кН, G = 9 кН, M = 1.5 кНм, q = 5.2 кН/м, a = 3 м, b = 2.5 м, a = 10° 21. P = 12 кН, G = 6 кН, M = 4.5 кНм, q = 2.1 кН/м, a = 4 м, b = 5 м, a = 60° 22. P = 20 кН, G = 10 кН, M = 3.2 кНм, q = 1.9 кН/м, a = 2 м, b = 4 м, a = 50° 23. P = 18 кН, G = 8 кН, M = 5 кНм, q = 4.1 кН/м, a = 1 м, b = 3 м, a = 85° 24. P = 30 кн, G = 12 кН, M = 7 кНм, q = 3.3 кН/м, a = 3 м, b = 7 м, a = 15°

25. P = 19 кН, G = 8 кН, M = 2.7 кНм, q = 1.8 кН/м, a = 2.5 м, b = 4.5 м, a = 35°
26. P = 24 кН, G = 11 кН, M = 6.4 кНм, q = 2.9 кН/м, a = 2 м, b = 5.5 м, a = 40°
27. P = 15 кН,G= 7кН, M = 5.5 кНм, q = 2.6 кН/м, a = 3 м, b= 3 м, a =70°
28. P = 16 кН,G= 9кН, M = 2.2 кНм, q = 3.1 кН/м, a = 1.5 м,b = 2 м, a= 90°
29. P = 27 кН,G= 12 кН, M = 4.8 кНм, q = 1.7 кН/м,a = 2.5 м, b = 3.5 м, a =75°
30. P = 13 кН,G= 8кН, M = 6.1 кНм, q = 3.6 кН/м, a = 3 м, b= 4 м, a =45°

Задача 2. Для заданной плоской рамы определить реакции опор.

<u>Дано:</u>
Схема рамы рис.3

P = 20 кН, *G* = 10 кН, *M* = 4 кНм, *q* = 2 кН/м, *a*=2 м, *b*=3 м, = 30 .

Определить реакции опор рамы.

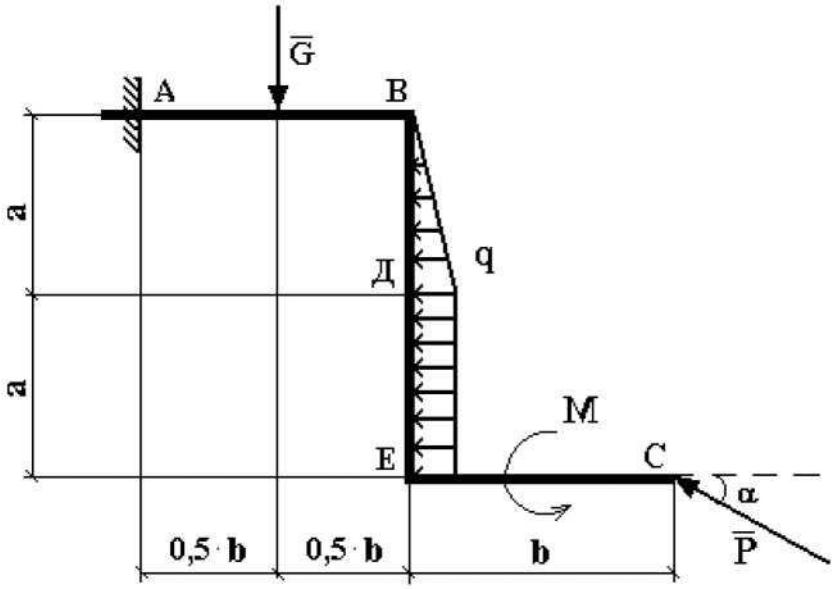

Рис. 3

<u>Решение:</u>
Рассмотрим равновесие жесткой рамы *ABEC* (рис. 4).

<u>Расчетная схема</u>

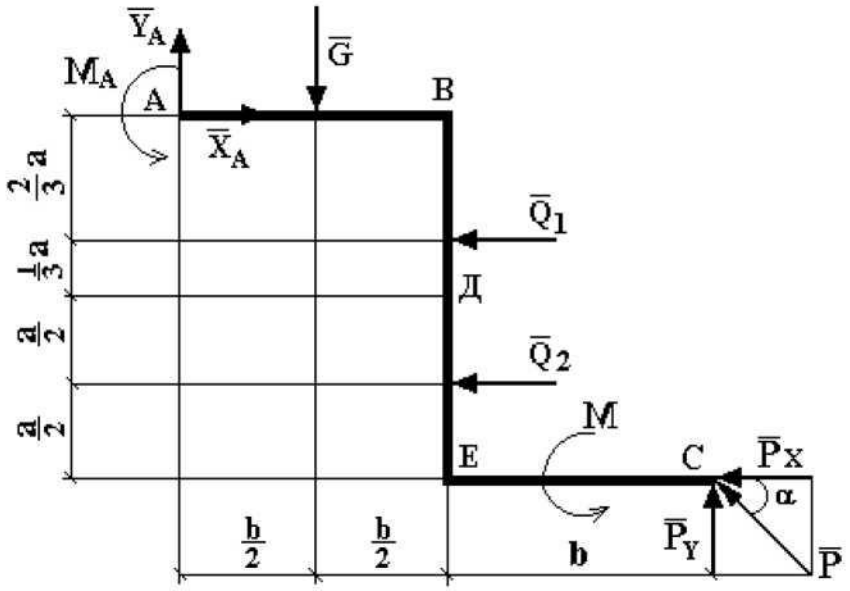

Рис. 4

Система сил приложенных к раме состоит из активных сил и сил реакций.

<u>Активные силы:</u>

$\overline{P}$, $\overline{G}$, пара сил с моментом M, $\overline{Q}_1$, $\overline{Q}_2$.

$\overline{Q}_1$, $\overline{Q}_2$ заменяют действие распределенной нагрузки на отрезках *ВД* и *ДЕ*.

$$Q_1 = \frac{1}{2} \cdot q \cdot ВД = \frac{1}{2} \cdot 2 \cdot 2 = 2кН.$$

Линия действия силы $\overline{Q}_1$ проходит на расстоянии $2a/3$ от точки *В*.

$$Q_2 = q \cdot ДЕ = q \cdot a = 4кН.$$

Линия действия силы $\overline{Q}_2$ проходит через середину отрезка ДЕ.

<u>Силы реакции:</u>

$\overline{X}_A$, $\overline{Y}_A$, M_A - заменяют действие жесткого защемления, которое ограничивает любое перемещение рамы в плоскости чертежа.

К раме приложена плоская произвольная система сил. Для нее можем составить три уравнения равновесия:

$$\sum F_{KX} = 0, \sum F_{KY} = 0, \sum M_0(\overline{F}_{KX}) = 0.$$

Задача является статистически определимой, так как число неизвестных тоже три - $\overline{X}_A$, $\overline{Y}_A$, M_A.

Составим уравнения равновесия, выбрав за центр моментов точку А, так как ее пересекают наибольшее число неизвестных сил.

1) $\sum F_{KX} = 0 \rightarrow X_A - Q_1 - Q_2 - P \cdot \cos\alpha = 0;$

2) $\sum F_{KY} = 0 \rightarrow Y_A - G + P \cdot \sin\alpha = 0;$

3) $\sum M_A(\overline{F}_K) = 0 \rightarrow M_A - G \cdot 0{,}5 \cdot b - Q_1 \cdot \frac{2}{3} \cdot a - Q_2 \cdot 1{,}5 \cdot a + M + P \cdot \sin\alpha \cdot 2b - P \cdot \cos\alpha \cdot 2 \cdot a = 0.$

Решая систему уравнений, найдем X_A, Y_A, M_A.

$$X_A = Q_1 + Q_2 + P \cdot \cos\alpha = 2 + 4 + 20 \cdot \cos 30^0 = 6 + 20 \cdot 0{,}866 = 23{,}32кН;$$

$$Y_A = G + P \cdot \sin\alpha = 10 - 20 \cdot \sin 30^0 = 10 - 10 = 0;$$

$$M_A = G \cdot 0,5 \cdot b + Q_1 \cdot \frac{2}{3} \cdot a + Q_2 \cdot 1,5 \cdot a - M - P \cdot \sin\alpha \cdot 2b + P \cdot \cos\alpha \cdot 2 \cdot a = 10 \cdot 0,5 \cdot 3 +$$

$$+ 2 \cdot \frac{2}{3} \cdot 2 + 4 \cdot 1,5 \cdot 2 - 4 - 20 \cdot \sin 30^0 \cdot 6 + 20 \cdot \cos 30^0 \cdot 2 \cdot 2 = 15 + \frac{8}{3} + 12 - 4 - 60 +$$

$$+ 80 \cdot 0,866 = 34,947 кН \cdot м.$$

Для проверки полученных результатов составим уравнение моментов вокруг точки С.

$$\sum M_C(\overline{F}_K) = M + Q_2 \cdot \frac{a}{2} + Q_1 \cdot \left(a + \frac{1}{3} \cdot a\right) + G \cdot 1,5 \cdot b - X_A \cdot 2 \cdot a - Y_A \cdot 2 \cdot b + M_A.$$

Подставляя все значения, получим

$$\sum M_C(\overline{F}K) = 4 + 4 \cdot \frac{2}{2} + 2 \cdot \left(2 + \frac{1}{3} \cdot 2\right) + 10 \cdot 4,5 - 23,32 \cdot 2 \cdot 2 - 0 + 34,947 = 4 + 4 + 5,333 +$$

$$+ 45 - 93,28 + 34,947 = 93,28 - 93,28 = 0.$$

Реакции найдены верно.

<u>Ответ:</u>

$$\left.\begin{array}{l} X_A = 23,32 кН \\ Y_A = 0 \end{array}\right\} \rightarrow R_A = X_A = 23,32 кН.$$

$$M_A = 34,947 кНм.$$

Варианты:

1. P = 25 кН, G = 15 кН, M = 5 кНм, q = 3 кН/м, a = 2.5 м, b = 4 м, α = 45°
2. P = 18 кН, G = 12 кН, M = 3 кНм, q = 1.5 кН/м, a = 1.5 м, b = 3.5 м, α = 60°
3. P = 30 кН, G = 10 кН, M = 6 кНм, q = 2.5 кН/м, a = 3 м, b = 5 м, α = 15°
4. P = 22 кН, G = 7 кН, M = 4.5 кНм, q = 4 кН/м, a = 2 м, b = 6 м, α = 75°
5. P = 15 кН, G = 8 кН, M = 1 кНм, q = 2 кН/м, a = 1 м, b = 2 м, α = 30°
6. P = 20 кН, G = 10 кН, M = 0.5 кНм, q = 1.8 кН/м, a = 2 м, b = 4.5 м, α = 40°
7. P = 14 кН, G = 11 кН, M = 2.2 кНм, q = 3.5 кН/м, a = 2.5 м, b = 3 м, α = 50°
8. P = 27 кН, G = 14 кН, M = 5.5 кНм, q = 0.8 кН/м, a = 3 м, b = 4 м, α = 35°
9. P = 16 кН, G = 9 кН, M = 3.2 кНм, q = 2.2 кН/м, a = 1.5 м, b = 2.5 м, α = 20°
10. P = 28 кН, G = 13 кН, M = 8 кНм, q = 1.9 кН/м, a = 1 м, b = 5 м, α = 90°
11. P = 19 кН, G = 6 кН, M = 4 кНм, q = 3 кН/м, a = 2 м, b = 2.5 м, α = 45°
12. P = 21 кН, G = 10 кН, M = 2.5 кНм, q = 1.5 кН/м, a = 3 м, b = 3.5 м, α = 60°
13. P = 12 кН, G = 5 кН, M = 3 кНм, q = 2.8 кН/м, a = 2.5 м, b = 4 м, α = 30°
14. P = 24 кН, G = 11 кН, M = 7 кНм, q = 4.5 кН/м, a = 3 м, b = 5 м, α = 75°
15. P = 15 кН, G = 8 кН, M = 2 кНм, q = 2.1 кН/м, a = 2 м, b = 6 м, α = 15°
16. P = 30 кН, G = 14 кН, M = 1.5 кНм, q = 3 кН/м, a = 4 м, b = 4 м, α = 80°
17. P = 17 кН, G = 9 кН, M = 5.2 кНм, q = 0.9 кН/м, a = 2 м, b = 3.5 м, α = 25°
18. P = 26 кН, G = 13 кН, M = 3.7 кНм, q = 1.1 кН/м, a = 2.8 м, b = 4.5 м, α = 55°
19. P = 20 кН, G = 10 кН, M = 4.8 кНм, q = 2.4 кН/м, a = 3.2 м, b = 5 м, α = 35°
20. P = 23 кН, G = 12 кН, M = 6.5 кНм, q = 2.7 кН/м, a = 3 м, b = 6 м, α = 10°
21. P = 13 кН, G = 8 кН, M = 2.3 кНм, q = 1.6 кН/м, a = 2 м, b = 3 м, α = 50°
22. P = 22 кН, G = 10 кН, M = 4 кНм, q = 1.2 кН/м, a = 1.8 м, b = 4 м, α = 60°
23. P = 29 кН, G = 15 кН, M = 5.5 кНм, q = 3.1 кН/м, a = 4 м, b = 5.5 м, α = 20°
24. P = 31 кН, G = 11 кН, M = 2.8 кНм, q = 4 кН/м, a = 2 м, b = 2.5 м, α = 45°
25. P = 12 кН, G = 6 кН, M = 7.2 кНм, q = 1.4 кН/м, a = 3.5 м, b = 3 м, α = 25°
26. P = 19 кН, G = 9 кН, M = 3.4 кНм, q = 2.9 кН/м, a = 2 м, b = 4.1 м, α = 35°
27. P = 16 кН, G = 10 кН, M = 0.9 кНм, q = 2.6 кН/м, a = 2.5 м, b = 5 м, α = 70°
28. P = 20 кН, G = 8 кН, M = 4.1 кНм, q = 0.5 кН/м, a = 1.5 м, b = 2.8 м, α = 15°
29. P = 25 кН, G = 14 кН, M = 6.3 кНм, q = 3.6 кН/м, a = 3 м, b = 2 м, α = 55°
30. P = 11 кН, G = 7 кН, M = 8 кНм, q = 2.5 кН/м, a = 4 м, b = 5 м, α = 90

Методические указания по организации и выполнению самостоятельной работы по дисциплине ОП.06 «МАТЕРИАЛОВЕДЕНИЕ»

2025 г.

1. Методические указания для обучающихся по планированию и организации времени, необходимого для освоения дисциплины

Изучение рекомендуется начать с ознакомления с рабочей программой дисциплины, ее структурой и содержанием разделов (модулей), фондом оценочных средств, ознакомиться с учебно-методическим и информационным обеспечением дисциплины.

Дисциплина «Материаловедение» состоит из 6 связанных между собою тем, обеспечивающих последовательное изучение материала.

Обучение по дисциплине «Материаловедение» осуществляется в следующих формах:

1. Аудиторные занятия (лекции и практические занятия).
2. Самостоятельная работа студента (подготовка к лекциям, практическим занятиям, к темам самостоятельной работы).

Учебный материал структурирован и изучение дисциплины производится в тематической последовательности. Каждому практическому занятию предшествует лекция по данной теме. Обучающиеся самостоятельно проводят предварительную подготовку к занятию, принимают активное участие в обсуждении теоретических и практических вопросов.

Описание последовательности действийобучающегося:

1. Обучающийся должен просмотреть и обдумать текст лекции и разобрать примеры.
2. При подготовке к лекции повторить текст предыдущей лекции.
3. Обучающийся должен выбрать время для работы с литературой (не менее 1 часа).
4. При подготовке к практическому занятию повторить основные понятия по теме, изучить новые термины по пройденной теме.

2. Методические указания по работе обучающихся во время проведения лекций

Лекции способствуют систематизация знаний по дисциплине, концентрации внимания обучающихся на наиболее сложных и важных вопросах. Они излагаются как в традиционном стиле, так и с применением новых технологий.

В ходе лекционных занятий рекомендуется конспектировать учебный материал.

Запись лекции можно осуществлять в виде тезисов - коротких, простых предложений, фиксирующих только основное содержание материала.Значительно облегчают понимание лекции схемы, графики, макеты. По мере возможности студенты должны переносить их в тетрадь рядом с тем текстом, к которому эти схемы и графики относятся.

При затруднениях в восприятии материала следует обратиться к основным литературным источникам. Если разобраться в материале опять не удалось, то необходимо обратиться к преподавателю на практических занятиях.

Целесообразно разработать собственную систему сокращений, аббревиатур и символов. Однако при дальнейшей работе с конспектом символы лучше заменить обычными словами для быстрого зрительного восприятия текста.

Работая над конспектом лекций, необходимо использовать литературу, которую рекомендовал преподаватель. Именно такая серьезная, кропотливая работа с лекционным материалом позволит овладеть теоретическим материалом.

3. Методические указания обучающимся по подготовке к практическим занятиям

Практические занятия предназначены для изучения учебных дисциплин и играют важную роль в выработке у обучающихся умения применить полученные знания для решения практических задач. Наряду с формированием умений и навыков в процессе практических занятий обобщаются и систематизируются теоретические знания, вырабатывается способность использовать теоретические знания на практике.

Преподаватель на практических занятиях контролирует знания обучающихся по теоретическому материалу, изложенному на лекциях и результаты состоятельного решения задач, как в часы аудиторных занятий, так и на самоподготовке. Результаты контроля фиксируются преподавателем в журнале.

Перед очередным практическим занятием целесообразно изучить лекцию, соответствующую теме практического занятия, подготовить ответы на вопросы по теории, разобрать ситуативные задачи. Столкнувшись в ходе подготовки с недостаточно понятными моментами темы, необходимо найти ответы самостоятельно или зафиксировать свои вопросы для постановки и уяснения их на практическом занятии. В начале занятия следует задать преподавателю вопросы по материалу, вызвавшему затруднения в его понимании и освоении.

4. Методические указания обучающимся по организации самостоятельной работы

Самостоятельная работа является как аудиторной, так и внеаудиторной и предназначена для самостоятельного ознакомления обучающихся с определенными разделами курса по рекомендованным материалам и подготовки к выполнению индивидуальных заданий.

Самостоятельная работа проводится с целью:

- систематизации, углубления, расширения и закрепления теоретических знаний и практических умений студентов;
- формирования умений использовать литературу;
- формирование самостоятельности мышления, способностей к саморазвитию, совершенствованию и самоорганизации;
- формирования общих и профессиональных компетенций;
- развитию исследовательских умений.

В учебном процессе выделяются два вида самостоятельной работы:

1) аудиторная - выполняется на учебных занятиях, под непосредственным руководством преподавателя и по его заданию, студентам могут быть предложены следующие виды заданий:

- выполнение самостоятельных заданий;
- решение ситуативных задач;
- работа со справочной и учебной литературой.

2) внеаудиторная - выполняется по заданию преподавателя, но без его непосредственного участия, включает следующие виды деятельности:

- подготовку к аудиторным занятиям (теоретическим, практическим занятиям);
- изучение учебного материала, вынесенного на самостоятельнуюпроработку: работа над определенными темами, разделами, вынесенными на самостоятельное изучение в соответствии с рабочими программами учебной дисциплины;
- выполнение домашних заданий разнообразного характера;
- подготовку к контрольной работе, зачету, экзамену.

Критериями оценки результатов самостоятельной работы обучающихся могут быть:

- уровень освоения теоретического материала;
- умение обучающихся применять теоретические знания при выполнении практических задач;
- обоснованность и чёткость изложения ответа.

Фонд оценочных средств по дисциплине

ОП.06 «МАТЕРИАЛОВЕДЕНИЯ»

2025 г.

СОДЕРЖАНИЕ

1. Паспорт контрольно - оценочных средств
1.1. Назначение контрольно - оценочных средств учебной дисциплины
1.2. Результаты освоения учебной дисциплины
1.3. Формы контроля и оценки результатов освоения учебной дисциплины
2. Контрольно-оценочные средства учебной дисциплины
2.1. Оценочные средства текущего контроля по учебной дисциплине
2.2. Оценочные средства промежуточной аттестации учебной дисциплины

1. Паспорт контрольно - оценочных средств

1.1. Назначение контрольно-оценочных средств учебной дисциплины

Контрольно - оценочные средства (КОС) предназначен для проверки результатов освоения учебной дисциплины профессиональной образовательной программы среднего профессионального образования - программы подготовки квалифицированных рабочих, служащих по профессии СПО 35.02.16 Эксплуатация и ремонт сельскохозяйственной техники и оборудования

1.2. Результаты освоения учебной дисциплины

КОС позволяет оценить знания, умения профессии СПО 35.02.16 Эксплуатация и ремонт сельскохозяйственной техники и оборудования

Код ОК	**Уметь**	**Знать**
ОК 02, ОК 05, ОК 07, ОК 09. ПК 1.1 ПК 1.2 ПК 1.3 ПК 1.4 ПК 1.5	определять задачи для поиска информации; определять необходимые источники информации; планировать процесс поиска; структурировать получаемую информацию; выделять наиболее значимое в перечне информации; оценивать практическую значимость результатов поиска; оформлять результаты поиска; грамотно излагать свои мысли и оформлять документы по профессиональной тематике на государственном языке, проявлять толерантность в рабочем коллективе; соблюдать нормы экологической безопасности; определять направления ресурсосбережения в рамках профессиональной деятельности по профессии; описывать значимость своей профессии; применять стандарты антикоррупционного поведения; применять средства информационных технологий для решения профессиональных задач; использовать нормативно техническую документацию по разборке и сборке, ремонту сельскохозяйственных машин и оборудования;	номенклатура информационных источников, применяемых в профессиональной деятельности; приемы структурирования информации; формат оформления результатов поиска информации; особенности социального и культурного контекста; правила оформления документов и построения устных сообщений; правила экологической безопасности при ведении профессиональной деятельности; основные ресурсы, задействованные в профессиональной деятельности; пути обеспечения ресурсосбережения: применять средства информационных технологий для решения профессиональных задач; использовать современное программное обеспечение; технические характеристики, конструктивные особенности, назначение деталей; технические условия, методы и способы ремонта, восстановления узлов и механизмов сельскохозяйственных машин и оборудования; основные приемы слесарных работ по ремонту, восстановлению узлов и механизмов сельскохозяйственных машин и оборудования;

	использовать контрольно-измерительный инструмент для выявления неисправных узлов и механизмов; осуществлять выбор оборудования, оснастки для ремонта, восстановления узлов и механизмов сельскохозяйственных машин и оборудования; использовать оборудование, оснастку, контрольноизмерительный инструмент при ремонте, восстановлении деталей сельскохозяйственных машин и оборудования	назначение, конструктивные особенности, технические условия на восстановление деталей сельскохозяйственных машин и оборудования; методы контроля геометрических параметров деталей сельскохозяйственных машин и оборудования; основные приемы слесарных работ при восстановлении деталей сельскохозяйственных машин и оборудования; конструктивные особенности, назначение и взаимодействие узлов и механизмов сельскохозяйственных машин; требования нормативно-технической документации

1.3. Формы контроля и оценки результатов освоения учебного предмета

Формы текущего контроля

Текущий контроль успеваемости представляет собой проверку усвоения учебного материала, регулярно осуществляемую на протяжении курса обучения.

Текущий контроль результатов освоения учебной дисциплины в соответствии с рабочей программой и перспективно-тематическим планом происходит при использовании следующих обязательных форм контроля:

- выполнение практических работ.

Во время проведения учебных занятий дополнительно используются следующие формы текущего контроля - устный опрос, решение задач, тестирование по темам отдельных занятий.

Проверка выполнения самостоятельной работы. Самостоятельная работа направлена на самостоятельное освоение и закрепление обучающимися практических умений и знаний.

Задания для выполнения самостоятельной работы, методические рекомендации по выполнению и критерии их оценивания представлены в методических рекомендациях по организации и проведению самостоятельной работы обучающихся.

2. Контрольно-оценочные средства учебного предмета

Для проведения текущего контроля используются оценочные средства.

Формы и методы текущего контроля предусматривают оценку индивидуальной работы.

2.1. Оценочные средства текущего контроля в виде тестов.

Оценочное средство 1.

для проведения текущего контроля

Раздел 1 Закономерности формирования структуры материалов.

Строение и свойства материалов.

Устный опрос. Контрольные вопросы.

1. Что изучает материаловедение?
2. Что называется структурой материалов?
3. Что называется фазой состояния вещества?
4. Опишите строение кристаллических веществ.
5. Какие существуют основные показатели свойств материалов?
6. Какие параметры определяют техническую прочность материалов?
7. Что понимают под триботехникой?
8. Каким образом улучшить коррозионную стойкость материала?
9. Назовите основные технологические характеристики материалов.
10. Как классифицируются материалы по своим структурным признакам?
11. Перечислите нормативно-техническую документацию, устанавливающую комплекс норм, правил и требований к материалам.
12. Чем необходимо руководствоваться при выборе материалов?
13. Что является основными свойствами изделия?

14. Из чего складывается показатель - материалоемкость продукции?

Свойства материалов

Устный опрос. Контрольные вопросы.

1. Назовите основные свойства металлов.
2. Что называется кристаллизацией расплавов?
3. Назовите основные виды коррозии металлов.
4. Что называется сплавом?
5. Что называется эвтектикой?
6. Какая существует связь между твердым раствором и свойствами сплава?
7. Какими свойствами характеризуются металлы?
8. Какие существуют виды деформации металлов?
9. Что является основными характеристиками механических свойств металлов?
10. Какие существуют методы определения твердости металлов и сплавов?
11. Что называется технологическими свойствами материалов?
12. Какие существуют технологические пробы металлов?

Термическая обработка металлов и сплавов

Устный опрос. Контрольные вопросы.

1. Что называется термической обработкой металлов?
2. Назовите виды термической обработки стали.
3. Какие структурные превращения происходят при термической обработке стали?
4. С какой целью проводится термическая обработка сталей?
5. Какая структура обеспечивает высокий комплекс механических свойств стали после термической обработки?
6. Что называется отжигом стали?
7. Что называется закалкой сталей?
8. Назовите способы закалки сталей.
9. Что называется отпуском стали?
10. В чем заключается термомеханическая обработка стали?
11. Какие свойства обеспечивает поверхностная закалка сталей?
12. Назовите виды химико-термической обработки сталей.
13. Какие виды брака изделий могут возникнуть в результате нарушения технологии термической обработки сталей?
14. Опишите технологию изготовления отливок в песчаных формах.
15. Перечислите специальные способы литья.
16. Каким образом подразделяются прокатные изделия?
17. В чем состоит сущность процесса волочения?
18. Что называется сваркой металлов?
19. На чем основана работа резания режущего инструмента?

Материалы с особыми технологическими свойствами. Чугуны

Устный опрос. Контрольные вопросы.

1. Каким образом получается чугун?
2. Какие существуют плавильные агрегаты для получения чугуна?
3. Опишите технологический процесс получения алюминия.
4. Что представляет собой порошковая металлургия?
5. Что называется чугуном?
6. Какими параметрами определяются типы чугунов?
7. По каким признакам осуществляется классификация чугунов?
8. Назовите структурные составляющие чугунов.
9. Чем обусловлены механические свойства высокопрочного чугуна?
10. Каким образом получается ковкий чугун?
11. Каким образом подразделяются легированные чугуны по своему назначению?

Тема 2.1 Материалы с особыми технологическими свойствами.

Стали.

Устный опрос. Контрольные вопросы.

1. Каким образом производится сталь?
2. Какие существуют процессы получения стали?
3. В каких плавильных агрегатах может выплавляться сталь?
4. Каким образом классифицируются стали?
5. Как подразделяются стали по своему назначению?
6. Какие существуют группы углеродистых сталей?
7. С какой целью осуществляется легирование сталей?
8. Какие стали относятся к группе инструментальных?
9. Что представляют собой твердые сплавы?

Тема 2.5. Материалы с малой плотностью.

Устный опрос. Контрольные вопросы.

1. Каким образом классифицируются алюминиевые сплавы?
2. Что называется силумином?
3. Что называется бронзой?
4. Какие сплавы используют в качестве антифрикционных материалов?
5. С какой целью используются припои?

Оценочное средство 2.

Общие сведения о металлах и их сплавах

Вариант 1

1 . Какие из свойств металлов и сплавов относятся к физическим ?

а) пластичность, твёрдость;

б) температура плавления, электропроводность;

в) свариваемость, способность обрабатываться режущим инструментом.

2 .Укажите степень тетрагональности тетрагональной кристаллической решётки:

а) $c/a=1,689$;

б) $c/a > 0,5$;

в) $c/a > 1$.

3. На каком оборудовании производят испытания на растяжение?

а) разрывная машина;

б) копёр;

в) прибор Бринелля.

4. Какие параметры определяют при испытании материала на усталость?

а) временное сопротивление разрыву;

б) предел выносливости;

в) ударная вязкость.

5. Укажите методы определения твёрдости:

а) температурное воздействие;

б) вдавливание, царапание, упругая отдача;

в) разрыв образца.

6. Что называется анизотропией?

а) поверхностные несовершенства решётки;

б) расположение атомов в различных плоскостях кристаллической решётки с различной плотностью;

в) модификация зёрен структуры.

7. Что называется кристаллизацией?

а) расположение атомов в различных плоскостях кристаллической решётки с различной плотностью;

б) несовершенства на границах зёрен и блоков металлов;

в) переход металла из жидкого в твёрдое состояние.

8. Назовите характерные особенности механической смеси:

а) элементы, входящие в состав сплава , не растворимы друг в друге в твёрдом состоянии, не вступают в химическую реакцию, образуя соединение;
б) образование общей кристаллической решётки;
в) полная растворимость элементов друг в друге.
9. Что показывает линия солидус диаграммы состояния сплавов?
а) эвтектические превращения;
б) появление жидкости;
в) конец кристаллизации.
10. Как называются сплавы железа с углеродом с содержанием углерода до 2,14%?
а) стали;
б) феррит;
в) чугун.
Тест-контроль знаний по материаловедению
Физико-химические закономерности формирования структуры материалов

Вариант 2

1. Какие из свойств металлов и сплавов относятся к технологическим?
а) свариваемость, ковкость,
б) способность противостоять коррозии,
в) удельный вес, коэффициент линейного расширения.
2. Какими свойствами обладают сплавы, имеющие гексагональную плотно упакованную решётку?
а) твёрдость, жёсткость;
б) легко деформируются при сдвиговых нагрузках;
в) имеют низкую температуру плавления.
3. На каком оборудовании проводят испытания на ударный изгиб?
а) маятниковый копёр;
б) прибор Роквелла;
в) разрывная машина.
4. Какие параметры определяют при испытании материала на разрыв?
а) ударная вязкость;
б) предел выносливости;
в) предел текучести, предел прочности.
5. Что называется твёрдостью:
а) способность материала сопротивляться внедрению в него другого, более твёрдого тела;
б) наименьшее напряжение, при котором без заметного увеличения нагрузки продолжает течь образец;
в) наибольшее напряжение, которое может выдержать материал, не разрушаясь.
6. Что называется аллотропией (полиморфизмом)?
а) способность металлов в твёрдом состоянии иметь различное кристаллическое строение и свойства при различных температурах;
б) рост зёрен структуры;
в) линейные несовершенства решётки.
7. Что называется модификацией?
а) рост зерна с неравномерной скоростью;
б) искусственное регулирование размеров зёрен;
в) полиморфизм.
8. Назовите характерные особенности твёрдых растворов:
а) при кристаллизации сохраняется однородность распределения атомов различных элементов;
б) образуется кристаллическая решётка, отличная от решёток образующих элементов;
в) элементы полностью растворимы друг в друге.
9.Что показывает линия ликвидус диаграммы состояния сплавов?
а) выделение цементита;

б) начало кристаллизации при охлаждении;
в) образование механической смеси.
10.Как называются сплавы железа с углеродом с содержанием углерода более 2,14%?
а) чугун;
б) латунь;
в) сталь.
Ответы:
Вариант 1
1-б, 2-в, 3-а, 4-б, 5-б, 6-б, 7-в, 8-а, 9-в, 10-а
Вариант 2
1-а, 2-б, 3-а, 4-в, 5-а, 6-а, 7-б, 8-а, 9-б, 10-а

Оценочное средство 3.
для проведения текущего контроля в форме теста
Материалы с особыми технологическими свойствами.
Чугун

1 Влияние фосфора на литейные свойства чугуна
a. Ухудшает
b. Улучшает
c. Не меняет
2 Какой чугун называется белым?
a. Чугун, в котором весь углерод или часть его содержится в виде графита
b. Чугун, в котором весь углерод находится в химически связанном состоянии
c. Чугун, в котором металлическая основа состоит из феррита
d. Чугун, в котором наряду с графитом содержится ледебурит
3 Чугуны - это железоуглеродистые сплавы, отличающиеся от сталей:
a. большим содержанием углерода
b. меньшим содержанием углерода
c. меньшим содержанием вредных примесей
d. меньшим содержанием кислорода
4 Структура ковкого чугуна получают путем графитизирующего отжига отливок из:
a. серого чугуна (СЧ)
b. белого чугуна (БЧ)
c. высокопрочного чугуна (ВЧ)
d. антифрикционного чугуна
5 При модифицировании жидкого чугуна магнием при кристаллизации образуется структура:
a. белого чугуна (БЧ)
b. ковкого чугуна (КЧ)
c. серого чугуна (СЧ)
d. высокопрочного чугуна (ВЧ)
6 Структуру белых чугунов в отливках получают:
a. добавлением в расплав магния
b. замедленным охлаждением расплава
c. графитизирующим отжигом отливок
d. ускоренным охлаждением расплава и отливки
e. увеличением содержания кремния (Si) в расплаве
7 Чугунами называют:
a. сплавы железа с углеродом, содержащие до0,02 % углерода
b. сплавы железа с углеродом, содержащие от0,02 % до 2.14 % углерода
c. сплавы железа с углеродом, содержащие от2,14до 6,67 % C
d. сплавы железа с углеродом, содержащие 0,8 % C
8 Доэвтектическим чугуном называют:
a. сплав железа с углеродом, содержащие до 2,14 % углерода
b. сплав железа с углеродом, содержащие от 2,14 % до 4,3 % углерода

c. сплав железа с углеродом, содержащие от 4,3 до 6.67 % углерода
d. сплав железа с углеродом, содержащие 4.3 % углерода
9 Эвтектическим чугуном называют:
a. сплав железа с углеродом, содержащие до 2,14 % углерода
b. сплав железа с углеродом, содержащие от 2,14 % до 4,3 % углерода
c. сплав железа с углеродом, содержащие от 4,3 до 6.67 % углерода
d. сплав железа с углеродом, содержащие 4.3 % углерода
10 Чугуны, в которых графит имеет шаровидную форму называются:
a. серыми
b. ковкими
c. белыми
d. высокопрочными
Ключ к тесту
1 A 2 B 3 A 4 B 5 D 6 D 7 C 8 B 9 D 10 D

Оценочное средство 4.
для проведения текущего контроля в форме теста
Материалы с особыми технологическими свойствами.
Стали.

Тест
Закалённые стали
1. Что является основной структурой закалённой стали?
а. Феррит
б. Цементит
в. Мартенсит
2. От чего зависят размеры зерен аустенита?
а. от температуры нагрева стали
б. от размера стали
в. от местоположения на глобусе
3. Какие стали из перечисленных относятся к легированным?
а. Углеродистые стали
б. Устойчивые стали
в. Инструментальные стали
4. Стали с содержанием углерода до 0.25% относятся к :
а. высокоуглеродистым сталям
б. низкоуглеродистым сталям
в. среднеуглеродистым сталям
5. Какова толщина листов у качественных сварных соединений?
а. от 50 до 200 мм
6. от 20 до 100 мм
7. от 10 до 70 мм
6. Чем мельче аустенита, тем меньше получаются ... мартенсита
а. ножки
б. иглы
в. ручки
7. Микроструктура троостита отпуска, образуется после отпуска при ... С ?
а. 600 -750 С
б. 150 - 300 С
в. 350 - 450 С
8. Микроструктура сорбита отпуска, образуется после отпуска при ...градусах С ?
а. 15 - 70 С
б. 500 - 600 С
в. 200 - 300 С

9. Какие стали классифицируются по назначению, составу, количеству, легирующих элементов и структуре?
а. Легированные стали
б. Низкоуглеродистые стали
в. Все стали
10) В какой стали содержание углерода уменьшается от поверхности к сердцевине?
а. В цементованной
б. В низкоуглеродистой
в. В легированной
Ключ к тесту
1) А 2) А 3) В 4) Б 5) Б 6) Б 7) В 8) Б 9) А 10) А

Оценочное средство 5.
для проведения текущего контроля в форме теста
Тема 2.1 Материалы с особыми технологическими свойствами. Стали.

Тест-контроль по материаловедению
Углеродистые стали и сплавы
1) .... - это сплавы железа с углеродом, содержащие до 2,14% углерода при малом содержании других элементов.
а. низкоуглеродистые стали
б. углеродистые стали
в. Чугун
2) Классификация углеродистых сталей
а. по маркировке
б. по качеству
в. по весу
3) Сколько групп сталей обыкновенного качества?
а. 2
б. 3
в. 4
4) Какая группа поставляется только по механическим свойствам?
а. группа А
б. группа Г
в. группа В
5) Сколько углерода содержат низкоуглеродистые стали?
а. 0.1 % С
б. до 0.25 % С
в. 0.34 - 14 % С
6) Классификация по способу раскисления :
а. бурлящие
б. кипящие
в. Громкие
7) Какие стали содержат от 0.05 - 0.15% кремния?
а. Спокойные высокоуглеродистые стали
б. Полуспокойные высокоуглеродистые стали
в. Спокойные низкоуглеродистые стали
8) Компоненты отожженных сталей?
а. Железо и Цементит
б. Руда и Медь
в. Латунь и Сталь
9) Как называется эта диаграмма?
а. Железо - Углерод
б. Феррит - Цементит
в. сурьма-железо

10)Какое химическое соединение железа с углеродом (карбид железа) содержит 6.67 % углерода ?

а. Аустенит
б. Ледебурит
в. Цементит

Ключ к тесту:1) А 2) Б 3) Б 4) А 5) 6) Б 7) 8) А 9) А 10) В

Тема 2.1. Чугун

ИЗУЧЕНИЕ СТРУКТУРЫ И СВОЙСТВ ЧУГУНОВ

1 Влияние фосфора на литейные свойства чугуна
a. Ухудшает
b. Улучшает
c. Не меняет

2 Какой чугун называется белым?
a. Чугун, в котором весь углерод или часть его содержится в виде графита
b. Чугун, в котором весь углерод находится в химически связанном состоянии
c. Чугун, в котором металлическая основа состоит из феррита
d. Чугун, в котором наряду с графитом содержится ледебурит

3 Чугуны - это железоуглеродистые сплавы, отличающиеся от сталей:
a. большим содержанием углерода
b. меньшим содержанием углерода
c. меньшим содержанием вредных примесей
d. меньшим содержанием кислорода

4 Структура ковкого чугуна получают путем графитизирующего отжига отливок из:
a. серого чугуна (СЧ)
b. белого чугуна (БЧ)
c. высокопрочного чугуна (ВЧ)
d. антифрикционного чугуна

5 При модифицировании жидкого чугуна магнием при кристаллизации образуется структура:
a. белого чугуна (БЧ)
b. ковкого чугуна (КЧ)
c. серого чугуна (СЧ)
d. высокопрочного чугуна (ВЧ)

6 Структуру белых чугунов в отливках получают:
a. добавлением в расплав магния
b. замедленным охлаждением расплава
c. графитизирующим отжигом отливок
d. ускоренным охлаждением расплава и отливки
e. увеличением содержания кремния (Si) в расплаве

7 Чугунами называют:
a. сплавы железа с углеродом, содержащие до 0,02 % углерода
b. сплавы железа с углеродом, содержащие от 0,02 % до 2.14 % углерода
c. сплавы железа с углеродом, содержащие от 2,14 до 6,67 % С
d. сплавы железа с углеродом, содержащие 0,8 % С

8 Доэвтектическим чугуном называют:
a. сплав железа с углеродом, содержащие до 2,14 % углерода
b. сплав железа с углеродом, содержащие от 2,14 % до 4,3 % углерода
c. сплав железа с углеродом, содержащие от 4,3 до 6.67 % углерода
d. сплав железа с углеродом, содержащие 4.3 % углерода

9 Эвтектическим чугуном называют:
a. сплав железа с углеродом, содержащие до 2,14 % углерода
b. сплав железа с углеродом, содержащие от 2,14 % до 4,3 % углерода
c. сплав железа с углеродом, содержащие от 4,3 до 6.67 % углерода
d. сплав железа с углеродом, содержащие 4.3 % углерода

10 Чугуны, в которых графит имеет шаровидную форму называются:

a. серыми
b. ковкими
c. белыми
d. высокопрочными

Ключ к тесту

1 A 2 B 3 A 4 B 5 D 6 D 7 C 8 B 9 D 10 D

2.2. Оценочные средства промежуточной аттестации учебной дисциплины

Промежуточная аттестация по учебной дисциплине проводиться в форме дифференцированного зачета

Вопросы по разделу 1 «Основные сведения о металлах. Строение и свойства металлов».

1. ОБЯЗАТЕЛЬНАЯ ЧАСТЬ

Вопрос А1. Явление, при котором вещества, состоящие из одного и того же элемента, имеют разные свойства, называется:

2. Аллотропией.
3. Кристаллизацией.
4. Сплавом.

Вопрос А2. Вещество, в состав которого входят два или несколько компонентов, называется:

1. Металлом.
2. Сплавом.
3. Кристаллической решеткой.

Вопрос А3. Вес одного кубического сантиметра металла в граммах, называется:

1. Удельным весом.
2. Теплоемкостью.
3. Тепловое (термическое) расширение.

Вопрос А4. Способность металлов увеличивать свои размеры при нагревании, называется:

1. Теплоемкостью.
2. Плавлением.
3. Тепловое (термическое) расширение.

Вопрос А5. У какого металла удельный вес больше?

1. Свинца.
2. Железа.
3. Олова.

Вопрос А6. Способность металлов противостоять разрушающему действию кислорода во время нагрева, называется:

1. Кислотостойкостью.
2. Жаростойкостью.
3. Жаропрочностью.

Вопрос А7. Явление разрушения металлов под действием окружающей среды, называется:

1. Жаростойкостью.
2. Жаропрочностью.
3. Коррозией.

Вопрос А8. Механические свойства металлов это:

1. Кислотостойкость и жаростойкость.
2. Жаропрочность и пластичность.
3. Теплоемкость и плавление.

Вопрос А9. Способность металлов не разрушаться под действием нагрузок, называется:

1. Упругостью.
2. Прочностью.
3. Пластичностью.

Вопрос А10. Какой греческой буквой обозначается предел прочности?

1. о («сигма»).

2. у («пси»).
3. т («тау»).

Вопрос А11. Способность металлов, не разрушаясь, изменять под действием внешних сил свою форму и сохранять измененную форму после прекращения действия сил, называется:

1. Упругостью.
2. Пределом прочности
3. Пластичностью.

Вопрос А12. Какие величины служат мерой пластичности?

1. о и т.
2. у и 6.
3. ф и р.

Вопрос А13. Способность металлов сопротивляться вдавливанию в них какого - либо тела, называется:

1. Твердостью.
2. Пластичностью.
3. Упругостью.

Вопрос А14. Способность металлов не разрушаться под действием нагрузок в условиях высоких температур, называется:

1. Жаростойкостью.
2. Плавлением.
3. Жаропрочностью.

Вопрос А15. В сером чугуне углерод находится в:

1. В виде графита.
2. В виде цементита.
3. В виде ледебурита.

Вопрос А16. Для переработки на сталь идет:

1. Литейный чугун.
2. Передельный чугун.
3. Доменные ферросплавы.

Вопрос А17. Сталь более высокого качества получается:

1. В электропечах.
2. В доменных печах.
3. В мартеновских печах.

Вопрос А18. Сплав железа с углеродом, при содержании углерода менее 2%, называется:

1. Чугун.
2. Сталь.
3. Латунь.

Вопрос А19. «Вредные» примеси в сталях, это:

1. Сера и фосфор.
2. Марганец и кремний.
3. Железо и углерод.

Вопрос А20. Конструкционные стали обыкновенного качества маркируют: 1. Сталь 85.

2. Ст.7.
3. У8А.

Вопрос А21. Что обозначает цифра в марке стали Ст.4?

1. Количество углерода 0,4%.
2. Номер стали.
3. Группа качества.

Вопрос А22. Какая из этих сталей легированная?

1. У7А.
2. Сталь 45сп.
3. 38ГН2Ю2.

Вопрос А23. Какая из этих сталей имеет 0,42% углерода, марганца менее 2%, кремния 2%,

алюминия 3%?
1. 42Мц2СЮ.
2.42МцС2Ю3.
3. 42С2Ю3.
Вопрос А24. Какая из этих сталей полуспокойная?
1. Сталь 85пс.
2. Сталь 45сп.
3. Сталь 55кп.
Вопрос А25. Углеродистые инструментальные высококачественные стали маркируют:
1. У7А.
2. Сталь 45 пс.
3. Ст.1.
Вопрос А26. Какая из этих сталей относится к быстрорежущим?
1. 9ХС.
2. Р18.
3. 55С2.
Вопрос А27. Нагрев изделия до определенной температуры, выдержка при этой температуры и медленное охлаждение, это: 1. Закалка.
2. Нормализация.
3. Отжиг.
Вопрос А28. Нагревание изделие до определенной температуры, выдержка и быстрое охлаждение с помощью охлаждающей среды, это: 1. Закалка.
2. Отжиг.
3. Нормализация.
Вопрос А28. Неравномерное распределение химических элементов, составляющих сталь, по всему объему изделия, называется:
1. Нормализация.
2. Ликвация.
3. Обезуглероживание.
Вопрос А29. Закалка и последующий отпуск, это:
1. Термическая обработка.
2. Прокаливаемость.
3. Термическое улучшение.
Вопрос А30. Нагревание стального изделия в среде легко отдающей углерод (древесный уголь), это:
1. Азотирование.
2. Цементация.
3. Алитирование.
Вопрос А31. Одновременное насыщение поверхности стального изделия углеродом и азотом, это:
1. Цианирование.
2. Цементация.
3. Азотирование.
Вопрос А32. Силумины - это:
1 . Сплавы алюминия.
2 .Сплавы магния.
3 .Сплавы меди.
Вопрос А33. Бронзы - это:
1. Сплавы алюминия.
2. Сплавы меди.
3. Сплавы магния.
Вопрос А34. Латуни - это:
1. Сплавы магния с алюминием
2. Сплавы алюминия с кремнием

3. Сплавы меди с цинком

Вопрос А35. Какая из бронз содержит 5% олова, 6% цинка, 5% свинца и 84% меди?

1. БрОЦС5-6-5.
2. БрОЦС5-5-6.

2.БрОЦФ5-6-5.

Вопрос А36. Какая из латуней содержит 58% меди, 2% марганца, 2% свинца и 38% цинка?

1. ЛМцС58-2.
2. ЛМцС58-2-2.

3.ЛМцС38-2-2.

Вопрос А37.Повышенное содержание водорода в металле шва приводит к:

1. Упрочнению шва.
2. Изменению его химического состава.
3. Пористости.

Вопрос А38. Свариваемость металлов и сплавов - это:

1. Способность металла и сплава расплавляться.
2. Способность металлов образовывать прочное сварное соединение.
3. Способность расплавлению металла хорошо заполнять полость линейной формы.

Вопрос А39. Какой химический элемент буквой обозначается в маркировке легированной стали буквой «Г»?

1. Медь.
2. Кремний.
3. Марганец.

Вопрос А40.Пластичность низкоуглеродистых сталей определяется:

1. Содержанием углерода.
2. Содержанием легирующих элементов.
3. Содержанием вредных примесей.

Вопросы по разделу 2 «Основные сведения о неметаллических материалах».

1. ОБЯЗАТЕЛЬНАЯ ЧАСТЬ

Вопрос А41. Что такое полимеры?

1.Вещества, молекулы которых состоят из многократно повторяющихся групп атомов.

2. Вещества, молекулы которых состоят из полимерного связующего.
3. Вещества, молекулы которых состоят из одной группы атомов.

Вопрос А42. Как называется молекула полимера?

1. Микромолекула.
2. Макромолекула.
3. Мономер.

Вопрос А43. Как называются низкомолекулярные вещества, из которых получают полимеры?

1. Микромолекула.
2. Макромолекула.
3. Мономер.

Вопрос А44. Что такое степень полимеризации?

1. Число мономерных звеньев в макромолекуле.
2. Полимерное связующее.
3. Число макромолекул.

Вопрос А45. От чего зависят свойства полимера?

1. От метода полимеризации.

2.От химического состава.

3. От молекулярной массы.

Вопрос А46. Какие полимеры относятся к олигомерам?

1. Синтетические смолы - эпоксидные, полиэфирные.
2. Каучуки.
3. Полиэтилен.

Вопрос А47. Как делятся полимеры по происхождению?

1. Природные (биополимеры) иискусственные(синтетические).
2. Линейные, разветвленные, лестничные и пространственные.
3. Органические, элементоорганические и неорганические.

Вопрос А48. Как делятся полимеры в зависимости от химического состава?

1. Природные (биополимеры) и искусственные (синтетические).
2. Линейные, разветвленные, лестничные и пространственные.
3. Органические, элементоорганические и неорганические.

Вопрос А49.Как делятся полимеры по форме макромолекул?

1. Природные (биополимеры) и искусственные (синтетические).
2. Линейные, разветвленные, лестничные и пространственные.
3. Органические, элементоорганические и неорганические.

Вопрос А50. Как ведут себя при нагреве и охлаждении термопластичные полимеры?

1. Размягчаются, а при охлаждении затвердевают, процесс можно повторять многократно.
2. Размягчаются, а при охлаждении становятся твердыми, их невозможно повторно перерабатывать.
3. Размягчаются, а при охлаждении затвердевают.

Вопрос А51. Как ведут себя при нагреве и охлаждении термореактивные полимеры?

1. Размягчаются, а при охлаждении затвердевают, процесс можно повторять многократно.
2. Размягчаются, а при охлаждении становятся твердыми, их невозможно повторно перерабатывать.
3. Размягчаются, а при охлаждении затвердевают.

Вопрос А52. Какой материал, изготовленный из растительных волокон и целлюлозы, применяют как электроизоляционный, прокладочный и уплотнительный?

1. Фибра.
2. Бумага.
3. Слюда.

Вопрос А53. Какой материал, изготовленный из бумаги, пропитанной раствором хлористого цинка, применяется для изготовления шайб, прокладок и втулок?

1. Фибра.
2. Бумага.
3. Картон.

Вопрос А54. Что изготавливается из пленочного пластика, покрытого слоем перхлорвинилового клея?

1. Паронит.
2. Изоляционная прорезиненная лента.
3. Липкая изоляционная лента.

Вопрос А55. Какой пористый материал, изготовленный из волокон шерсти, используют для набивки сальниковых уплотнений или изготовления прокладок?

1. Минеральная вата.
2. Паронит.
3. Войлок.

Вопрос А56. Какой материал, изготовленный из продуктов переработки металлургических или топочных шлаков, служит для изоляции поверхностей с низкими и высокими температурами нагрева?

1. Дермантин.
2. Минеральная вата.
3. Паронит.

Вопрос А57. Какой материал предназначен для создания различных неразъемных соединений требуемой прочности?

1. Клей.
2. Резина.
3. Герметик.

Вопрос А58. Какой листовой материал из асбеста, каучука и наполнителей применяют для уплотнения трубопроводов и арматуры водяных и паровых магистралей, нефтепроводов?

1. Дермантин.
2. Минеральная вата.
3. Паронит.

Вопрос А59. Какой тугоплавкий слоистый минерал материал применяется как диэлектрик в конденсаторах, электрогенераторах, стартерах?

1. Фибра.
2. Слюда.
3. Бумага.

Вопрос А60. Что входит в состав резины?

1. Каучук, пластификаторы, наполнители, красители, вулканизирующие вещества и др.
2. Полимеры и вулканизирующие вещества.
3. Каучук и вулканизирующие вещества.

Вопрос А61. Для чего в состав резины вводят наполнители?

1. Для преобразования структуры каучука.
2. Для снижения себестоимости и улучшения свойств готовой продукции.
3. Для придания изделиям из резины большей упругости.

Вопрос А62. Для чего в состав резины вводят вулканизирующие вещества?

1. Для преобразования структуры каучука.
2. Для снижения себестоимости и улучшения свойств готовой продукции.
3. Для придания изделиям из резины большей упругости.

Вопрос А63. Для чего резину армируют?

1. Для преобразования структуры каучука.
2. Для снижения себестоимости и улучшения свойств готовой продукции.
3. Для придания изделиям из резины большей упругости.

Вопрос А64. Для чего в состав пластмасс вводят наполнители?

1. Для улучшения внешнего вида, придания диэлектрических и механических свойств, удешевления и снижения горючести.
2. Для придания желаемой окраски.
3. Для придания требуемой эластичности и пластичности.

Вопрос А65. Для чего в состав пластмасс вводят красители?

1. Для улучшения внешнего вида, придания диэлектрических и механических свойств, удешевления и снижения горючести.
2. Для придания желаемой окраски.
3. Для придания требуемой эластичности и пластичности.

Вопрос А66. Для чего в состав пластмасс вводят пластификаторы?

1. Для улучшения внешнего вида, придания диэлектрических и механических свойств, удешевления и снижения горючести.
2. Для придания желаемой окраски.
3. Для придания требуемой эластичности и пластичности.

Ключ к тестовым заданиям.

A1	A2	A3	A4	A5	A6	A7	A8	A9	A10
1	2	1	3	1	2	3	2	2	1

A11	A12	A13	A14	A15	A17	A18	A19	A20	A21
3	2	1	3	1	1	2	1	2	2

A22	A23	A24	A25	A26	A27	A28	A29	A30	A31
3	2	1	1	2	3	1	2	2	1

A32	A33	A34	A35	A36	A37	A38	A39	A40	A41
1	2	3	1	2	3	2	3	1	1

A42	A43	A44	A45	A46	A47	A48	A49	A50	A51
2	3	1	3	1	1	3		2	1 2

A52	A53	A54	A55	A56	A57	A58	A59	A60	A61
2	1	3	3	2	1	3	2	1	2

A62	A63	A64	A65	A66
1	2	1	2	3

ФОНД ОЦЕНОЧНЫХ СРЕДСТВ
по учебной дисциплине

ОП.07 Электротехника и электроника

2025 г.

Фонд оценочных средств текущего контроля

Текущий контроль осуществляется при проведении практических занятий.

Методические указания для обучающихся по освоению дисциплины

Успешное освоение дисциплины предполагает следующие действия:

- изучение учебной и учебно-методической литературы по дисциплине;
- сразу же после каждой лекции и практического занятия «просматривать» конспекты лекций и выполненные задания – это позволит закрепить и усвоить материал;
- в случае, если анализ проведенных расчетов не выполнен на практическом занятии, необходимо сразу это задание выполнить дома;
- не откладывать до последнего подготовку отчета о самостоятельной работе, имея в виду, что самостоятельная тематика входит в число контрольных вопросов для текущей и промежуточной аттестации.

Контрольно-оценочный материал для текущего контроля

Наименование темы	**Содержание вопросов текущего контроля**
Введение	Этапы развития отечественной электротехники. Электрическая энергия, ее свойства и применение. Перспективы развития электроэнергетики, электротехники и электроники РФ.
Тема 1.1 Электрическое поле	Основные свойства и характеристики электрического поля. Проводники и диэлектрики в электрическом поле. Типы диэлектриков. Электрическая емкость. Конденсаторы. Применение конденсаторов.
Тема 1 2 Электрические цепи постоянного тока	Электрическая цепь и её элементы. Режимы работы электрической цепи. Электрический ток, его величина, направление, единицы измерения. Электродвижущая сила (ЭДС). Электрическое сопротивление и электрическая проводимость, единицы измерения Зависимость электрического сопротивления от температуры. Закон Ома для участка и полной цепи. Работа и мощность электрического тока. Преобразование электрической энергии в тепловую, закон Джоуля-Ленца. Последовательное, параллельное, смешанное соединение приемников электрической энергии. Законы Кирхгофа. Расчет простых электрических цепей постоянного тока.
Тема 1.3 Электромагнетизм	Основные свойства и характеристики магнитного поля. Магнитные свойства ферримагнитных материалов. Закон электромагнитной индукции. Движение прямолинейного проводника в магнитном поле. Принцип Ленца Потокосцепление. Индуктивность и явление самоиндукции. Взаимная индукция. Магнитная цепь. Расчет магнитной цепи. Электромагниты их применение.
Тема 1.4	Общие сведения об электрических измерениях и

Электрические измерения и электроизмерительные приборы	электроизмерительных приборах. Прямые и косвенные измерения. Классификация электроизмерительных приборов. Погрешности измерений. Класс точности электроизмерительных приборов. Измерение напряжения и тока. Магнитоэлектрический и электромагнитный измерительные механизмы. Схемы включения ваттметров. Индукционные счетчики. Измерение электрического сопротивления постоянному току; методы вольтметра-амперметра, мостовой. Магнитоэлектрический осциллограф. Электронный осциллограф. Электрические измерения неэлектрических величин. Определение технических характеристик приборов, цены деления одно и многопредельных приборов.
Тема 1.5 Электрические цепи переменного тока	Синусоидальный переменный ток. Параметры и форма представления переменных ЭДС, напряжения, тока и магнитного потока. Получение переменной ЭДС. Изображение синусоидальных величин с помощью временных и векторных диаграмм. Электрическая цепь: с активным сопротивлением; с катушкой индуктивности, с емкостью. Закон Ома для этих цепей. Векторные диаграммы напряжение и тока. Неразветвленная цепь переменного тока с активным, индуктивным и емкостным элементами. Условия возникновения резонанса напряжения. Векторные диаграммы. Активная реактивная и полная мощности в цепи переменного тока. Разветвленная цепь переменного тока с активным, индуктивным и емкостным элементами. Условия возникновения и особенности резонанса токов. Векторные диаграммы. Активная, реактивная и полная мощности в цепи переменного тока. Коэффициент мощности и способы его повышения.
Тема 1.6 Трехфазные электрические цепи	Принцип получения трехфазной ЭДС. Основные элементы трехфазной системы. Соединение обмоток генератора и потребителя звездой. Соотношения между линейными и фазными величинами. Векторная диаграмма напряжение и токов. Симметричная и несимметричная нагрузка. Нейтральный провод и его значение. Трех- и четырехпроводные цепи. Соединение обмоток генератора и потребителя треугольником. Соотношения между линейными и фазными величинами. Симметричная и несимметричная нагрузка. Мощность трехфазной системы.
Тема 1.7 Трансформаторы	Назначение, классификация и область применения трансформаторов. Устройство и принцип действия однофазного трансформатора. Основные параметры. Коэффициент трансформации. Режимы работы трансформатора. Потери энергии и КПД трансформатора. Трехфазные трансформаторы. Автотрансформаторы.
Тема 1.8 Электрические машины переменного тока	Назначение машин переменного тока и их классификация. Получение вращающегося магнитного поля. Устройство и принцип действия трехфазного асинхронного двигателя. Понятие о скольжении. ЭДС, сопротивление и токи в обмотках статора и ротора. Вращающий момент асинхронного двигателя. Пуск в ход,

	регулирование частоты вращения и реверс асинхронного двигателя. Механическая характеристика. Потери энергии и КПД асинхронного двигателя. Однофазный двигатель. Особенности конструкции синхронных генераторов. Рабочие характеристики синхронного генератора.
Тема 1 9 Электрические машины постоянного тока	Назначение, область применения, устройство и принцип действия машин постоянного тока. Принцип обратимости. ЭДС обмотки якоря. Реакция якоря. Генераторы постоянного тока: классификация, схемы включения обмотки возбуждения, характеристики. Двигатели постоянного тока: классификация, схемы включения обмотки возбуждения, характеристики.
Тема 2.1 Полупроводниковые приборы	Физические основы электроники. Электронные приборы. Электропроводность проводников, образование и свойства p- n перехода, вольтамперная характеристика p- n перехода, виды пробоя. Полупроводниковые диоды: классификация, свойства, маркировка, область применения. Тиристоры. Биполярные транзисторы. Полевые транзисторы: принцип работы, маркировка, область применения.
Тема 2.2 Электронные устройства	Основные сведения, структурная схема электронного выпрямителя. Стабилизаторы. Выбор диодов для схем выпрямителей. Исследование схем 1ПП выпрямителя. Исследование схем 2ПП выпрямителя
Тема 2.3 Усилители	Основные технические характеристики электронных усилителей. Классификация усилителей. Виды искажения входного сигнала. Усилительный каскад по схеме с ОЭ. Температурная стабилизация. Обратная связь в усилителях.
Тема 2.4 Измерения в цепях переменного тока высокой частоты	Генераторы синусоидальных колебаний. Переходные процессы в RC-цепях. Импульсные генераторы. Электронные вольтметры. Осциллографы
Тема 2.5 Элементы цифровых электронных цепей	Структура системы автоматического контроля, управления и регулирования. Измерительные преобразователи. Генераторные преобразователи. Исполнительные элементы. Электромагнитное реле. Триггеры, электронные ключи
Тема 2.6 Микропроцессоры и микро-ЭВМ	Понятие о микропроцессорах и микро-ЭВМ. Устройство и работа микро-ЭВМ. Арифметическое и логическое обеспечение микропроцессоров и микро-ЭВМ. Микропроцессоры с жесткой и гибкой логикой. Интегральные схемы микроэлектроники.

Вопросы устного контроля

1. Что называют электрическим токам?
2. Какими основными параметрами характеризуется электрический ток?
3. Что называется электрической цепью?
4. Какими приборами измеряется напряжение, сила тока и сопротивление в электрических цепях?

5. В каких размерных единицах измеряется напряжение, сила тока, сопротивление, мощность и ЭДС в электрических цепях?
6. Какова формулировка закона Ома для участка цепи и эклектической цепи?
7. Что такое резистор в электрической цепи?
8. Что такое мощность электрического тока?
9. Что такое магнитное поле? Основные характеристики магнитного поля
10. Что такое магнитная индукция?
11. Что такое трансформатор? Принцип работы трансформатора.
12. Что называется генератором? Принцип работы генератора постоянного и переменного тока
13. Что называется электродвигателем? Принцип работы электродвигателя постоянного и переменного тока
14. Устройство, назначение и принцип работы автоматических выключателей. Пример использования
15. Электрические приборы для измерения мощности, электроэнергии. Схемы включения. Шунты и делители напряжения
16. Назначение и области применения трансформаторов. Устройство и принцип действия однофазного трансформатора
17. Устойчивая работа электродвигателя. Преобразование энергии в асинхронном двигателе. Синхронные двигатели

Практические задания

1. Неразветвлённая цепь имеет сопротивление
$R = 4$ Ом, $X_L = 10$ Ом и $X_c = 6$ Ом. Напряжение на зажимах цепи $U = 24$ В.
Определить ток, активную, реактивную и полную мощности цепи.

2. К цепи с последовательным соединением активного сопротивления
$R = 12$ Ом и емкостного $X_c = 16$ Ом подведено напряжение $U = 120$ В. Частота $f = 50$ Гц.
Определить ток в цепи, активную, реактивную и полную мощности.

3. В сеть напряжением 50 В и частотой 50 Гц включена катушка с индуктивностью $L = 0,0127$ Гн и активным сопротивление $R = 3$ Ом.
Определить ток, активную, реактивную и полную мощности катушки.

4. В трёхфазную сеть с линейным напряжением $U_Л = 220$ В включен приёмник, фазы которого имеют активное сопротивление $R= 30$ Ом и индуктивное $X_L = 40$ Ом. Определить фазный и линейный токи, активную мощность и $\cos \varphi$, если соединение приёмников «звездой».

5. Начертить электрическую цепь, содержащую активные сопротивления, соединенные по схемам «Звезда» и «Треугольник» и написать формулы для их расчета.

6. Общий ток цепи, состоящий из двух параллельно соединённых резисторов сопротивлением 210 и 70 Ом, равен 0,080 А.
Найти токи каждого резистора и эквивалентное сопротивление цепи.

7. *Определить силу тока в проводнике, к которому приложено напряжение* 10 В, если его сопротивление равно: а)1 кОм; б)20 кОм.

8. *Определить сопротивление проводника*, к которому было приложено напряжение 1 В, а сила тока равна: а) 0,1 А; б) 10 мА.

9. Одна цепь состоит из резисторов, соединенных последовательно, а другая – соединенных параллельно, причём количество резисторов и их величины одинаковы. *В каком случае сопротивление $R_{экв}$ будет больше и почему?*

10. *Сколько выделяется тепла проводником*, имеющим сопротивление 10 Ом в течение 60 с при протекающем токе силой 1 А?

11. Истинное значение тока в цепи 5,23 А. Амперметр с верхним пределом измерения 10 А показал ток 5,3 А.
Определить: *а) абсолютную погрешность прибора; б) относительную погрешность прибора;*
Найти сопротивление резистора, если амперметр показал 2 А, вольтметр 50 В. Сопротивлением приборов пренебречь.

12. *Определить магнитный поток в магнитопроводе*, площадь поперечного сечения которого $2 \cdot 10^{-4}$ м², а магнитная индукция 0,8; 1,2 Тл.

13. *Определить напряженность магнитного поля* в воздухе на расстоянии 0,5 м от проводника с током, равным 10 А.

14. Магнитная индукция B = 2 Тл. Проводник длиной l = 0, 4 м движется к магнитным линиям со скоростью v = 15 м/сек.
Определить индуктируемую в нём ЭДС.

15. *Определить количество теплоты, выделенное в нагревательном приборы* в течении 0,5 ч, если он включен в сеть с напряжением 110 В и он имеет сопротивление 24 Ом.

16. К источнику электроэнергии U пит = 220 В подключены параллельно два потребителя сопротивлениями соответственно 100; 150 Ом.
Определить мощность и ток каждого потребителя.

17. В электрической цепи соединенные параллельно сопротивления резисторов равны: R_1 = 20 Ом, R_2 = 40 Ом, R_3 = 60 Ом.
Определите эквивалентное сопротивление и ток цепи при напряжении питания U = 120 В. Начертите схему к данной задаче.

18. В электрической цепи соединенные последовательно сопротивления резисторов равны: R1 = 10 Ом, R2 = 20 Ом, R3 = 30 Ом.
Определите эквивалентное сопротивление и ток цепи при напряжении питания U = 120 В. Начертите схему к данной задаче.

19. Начертите схему соединения обмоток трёхфазного генератора по схеме «треугольник» со всеми обозначениями на этой схеме.

20. Начертите схему соединения обмоток трёхфазного генератора по схеме «звезда» со всеми обозначениями на этой схеме.

21. Конденсатор ёмкостью C = 2 мкФ включен в цепь переменного тока частота которого 50 Гц. *Определить его емкостное сопротивление* при частоте f = 50 Гц.

22. К источнику электроэнергии с ЭДС = 100 В и внутренним сопротивлением $R_{вн}$=1 Ом подключен источник электрической энергии с сопротивлением R= 9 Ом. Определить: а) ток в цепи; б) внутреннее падение напряжения и внешнее напряжение на зажимах источника энергии.

23. При разомкнутом ключе напряжение источника равно 1,5 В. Если ключ замкнуть, то амперметр покажет 0,25 А, а вольтметр 1,45 В.
Определить внутреннее сопротивление источника.

24. В сеть с действующим значением напряжения U=120 В и частотой f=50 Гц включена катушка с индуктивностью L= 0,127 Гн. Определить ток катушки I.

25. Цепь с последовательным соединением активного сопротивления, индуктивности и ёмкости R=3 0м, X_L = X_C= 15 Ом и U=24 В. Определить ток в цепи I, индуктивное напряжение U_L, активную мощность P.

Самостоятельная работа
«Определение параметров электрической цепи»
Варианты заданий

Определите токи в ветвях цепи, представленной на схеме.

1. E_1= 60 В; E_2= 80 В; R_1= 4 Ом; R_2= 4 Ом; R_3= 6 Ом; R_4= 10 Ом.	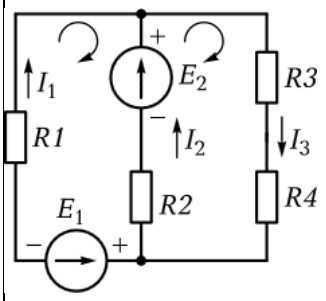
2. E_1= 20 В; E_2= 100 В; E_3= 60 В; R_1= 4 Ом; R_2= 6 Ом; R_3= 2 Ом; R_4= 20 Ом.	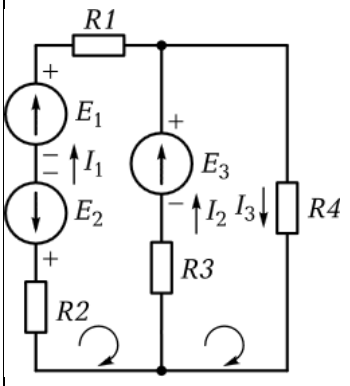
3. E_1= 50 В; E_2= 100 В; R_1= 10 Ом; R_2= 10 Ом; R_3= 4 Ом; R_4= 5 Ом; R_5= 6 Ом.	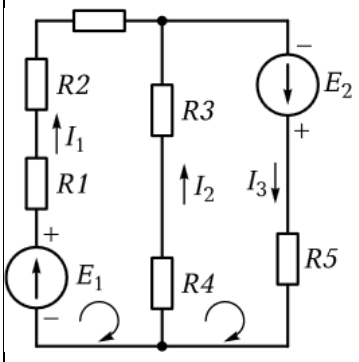
4. E_1= 20 В; E_2= 10 В; E_3= 60 В; E_4= 40 В; R_1= 20 Ом; R_2= 40 Ом; R_3= 20 Ом; R_4= 100 Ом.	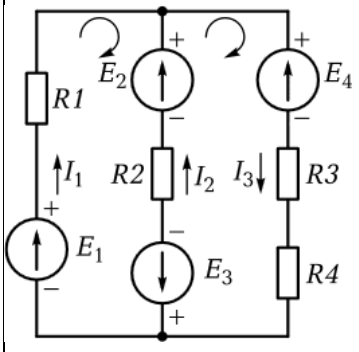

Ответы к самостоятельной работе
«Определение параметров электрической цепи»

№ вар.	Ответы		
	I_1, *А*	I_2, *А*	I_3, *А*
1	–7,36	9,28	1,92
2	–11,44	–13,1	1,69
3	4,66	4,8	9,46
4	10,5	9,8	–0,7

Самостоятельная работа «Электрические цепи переменного тока»

1. Последовательно включены два источника ЭДС: e_1= 141 sin(ωt+30°) В; e_2= –141 cosωt В.

Определить мгновенное значение суммарного напряжения $u_{ab}(t)$ и показание вольтметра электромагнитной системы, включенного между зажимами ***a*** и ***b***.

2. На вход электрической цепи подано напряжение $u(t)$ = 10sin(ωt–35°) В. Рассчитать ток на входе и мощности в цепи, если ее комплексное сопротивление *Ом*, частота $f = 4\cdot10^5 c^{-1}$.

3. Рассчитать ЭДС источника, включенного на входе последовательной RLC-цепи, если
$u_R(t)$ = 30cos(700t+40°) В; $u_L(t)$ = 15sin(700t–40°) В; $u_C(t)$ = 20cos(700t–50°) В.

4. Рассчитать комплексное сопротивление индуктивности и ток в ней, если $u_L(t)$ = 10sin(ωt+20°) В; L = 2,5 мГн; f = 1 МГц.

5. Рассчитать комплексную проводимость емкости и напряжение на ней, если $i(t)$ = 200cos($5\cdot10^3$t–18°) мкА; C = 10нФ.

Ответы к самостоятельной работе
«Электрические цепи переменного тока»

1. U_{ab} = 100 В

2. Ток $i(t)$ = $2\cdot10^{-3}$sin (ωt–15°)мкА; активная мощность P = 9,397 МВт; реактивная мощность Q = 3,42 Мвар; полная мощность S = 10МВА

3. $e(t)$ = 30,4 cos(700t+30,54°) В

4. X_L = j15,7 кОм; $i_L(t)$ = 0,637 sin(ωt–70°) мкА

5. X_C= j50 мкСм; $u_C(t)$ = 4 sin($5\cdot10^3$t–18°) В

Примерные контрольные вопросы к Экзамену

Электрическое поле:

1) электрический заряд;
2) напряженность электрического поля;
3) закон Кулона;
4) принцип суперпозиции электростатических полей;
5) электрический потенциал, разность потенциалов, напряжение;
6) конденсаторы;
7) энергия электрического поля заряженного конденсатора;
8) последовательное и параллельное соединение конденсаторов.

Электрические цепи постоянного тока:

9) электрический ток, сила тока;
10) диэлектрики, проводники, полупроводниковые материалы;
11) электрические цепи, элементы электрических цепей;
12) основные законы электрических цепей;
13) баланс мощности;
14) расчет электрических цепей методом эквивалентных преобразований с пассивными элементами; расчет сложных цепей постоянного тока с помощью законов Кирхгофа;
15) нелинейные электрические цепи постоянного тока.

Магнитное поле:

16) магнитные материалы;
17) магнитная индукция, магнитная проницаемость;
18) магнитное поле электрического тока, проводник с током в магнитном поле;
19) намагничивающая сила и напряженность магнитного поля, магнитный поток;
20) намагничивание ферромагнитных материалов, гистерезис;
21) электродвижущая сила электромагнитной индукции, индуктивность;
22) электродвижущая сила самоиндукции и взаимоиндукции, энергия магнитного поля.

Переменный электрический ток:

23) переменный ток, получение синусоидальных ЭДС и тока;
24) характеристики синусоидального тока;
25) элементы и параметры электрических цепей переменного тока;
26) цепь с активным сопротивлением;
27) цепь с индуктивностью;

28) цепь с конденсатором;
29) мощность активная, реактивная, полная;
30) баланс мощности;
31) цепи с активными и реактивными элементами;
32) резонанс напряжений, резонанс токов.

Трехфазные электрические цепи:

33) простейший генератор трехфазного переменного тока;
34) соединение обмоток трёхфазных источников электрической энергии звездой и треугольником;
35) трёхпроводные и четырёхпроводные трёхфазные электрические цепи;
36) фазные и линейные напряжения и токи, соотношения между ними;
37) векторные диаграммы напряжений и токов;
38) мощность трёхфазной электрической цепи при различных соединениях нагрузки.

Электротехнические измерения и приборы:

39) средства измерений, прямые и косвенные измерения;
40) погрешности измерений;
41) условные обозначения на электроизмерительных приборах;
42) детали и узлы электроизмерительных приборов;
43) измерение тока, напряжения, мощности;
44) расширение пределов измерения амперметров и вольтметров;
45) измерение энергии, измерение электрического сопротивления.

Трансформаторы:

46) назначение трансформаторов, классификация, область применения;
47) принцип действия и устройство однофазного трансформатора;
48) основные параметры: коэффициент трансформации, номинальные токи и напряжения;
49) параметры холостого хода и короткого замыкания;
50) трехфазный трансформатор;
51) специальные трансформаторы: сварочные, измерительные, автотрансформаторы.

Электрические машины постоянного тока:

52) назначение и классификация машин постоянного тока;
53) устройство, принцип, действия, основные параметры и характеристики;
54) обратимость машин постоянного тока;
55) генераторы постоянного тока;
56) электродвигатели постоянного тока.

Электропривод:

57) выбор электродвигателя по механическим характеристикам;
58) нагревание и охлаждение электродвигателей;
59) режимы работы (длительный, кратковременный, повторно-кратковременный);
60) общее условие выбора электродвигателя по мощности.

Полупроводниковые приборы:

61) электропроводность чистых полупроводников;

62) типы электропроводности легированных полупроводников (электронная, дырочная);
63) образование p-n перехода, вольт–амперная характеристика (ВАХ) p-n перехода;
64) выпрямительные диоды;
65) стабилитроны;
66) биполярные транзисторы;
67) полевые транзисторы;
68) тиристоры; фотоэлектрические и оптоэлектронные приборы;
69) выпрямители;
70) электрические параметры выпрямителей, структурная схема выпрямительного устройства;
71) однофазные выпрямители, однополупериодный и двухполупериодный мостовой выпрямители;
72) трехфазные выпрямители, трехфазный выпрямитель с нейтральным выводом и трехфазный мостовой выпрямитель;
73) сглаживающие фильтры: емкостные, индуктивные, Г-образные, П-образные;
74) коэффициент пульсации и коэффициент сглаживания;
75) усилители, типовые функциональные каскады полупроводникового усилителя;
76) усилительный каскад на биполярном транзисторе по схеме с общим эмиттером;
77) усилительный каскад на полевом транзисторе;
78) типы обратных связей в усилителях, их влияние на характеристики усилителя.

Импульсные и цифровые устройства:

79) электронные ключи и простейшие формирователи импульсов;
80) логические величины и сигналы;
81) элементы НЕ, И, ИЛИ; комбинированные элементы;
82) логические функции и их схемная реализация;
83) триггеры;
84) цифровые счетчики импульсов;
85) обобщенная структурная схема микропроцессора и микро-ЭВМ.

Критерии оценки самостоятельной работы обучаемого

– оценка «отлично» выставляется, если приведено решение, включающее следующие элементы:

I) записаны положения теории и физические законы, закономерности, применение которых необходимо для решения задачи выбранным способом;

II) описаны все вновь вводимые в решении буквенные обозначения физических величин (за исключением обозначений констант, обозначений, используемых в условии задачи, и стандартных обозначений величин, используемых при написании физических законов);

III) проведены необходимые математические преобразования и расчёты, приводящие к правильному числовому ответу (допускается решение «по частям» с промежуточными вычислениями);

IV) представлен правильный ответ

– оценка «хорошо» выставляется, если правильно записаны все необходимые положения теории, физические законы, закономерности, и проведены необходимые преобразования. При этом имеются один или несколько из следующих недостатков. Записи, соответствующие пункту II, представлены не в полном объёме или отсутствуют; и (или) в решении имеются лишние записи, не входящие в решение (возможно, неверные), которые не отделены от решения (не зачёркнуты; не заключены в скобки, рамку и т.п.); и (или) в необходимых математических преобразованиях или вычислениях допущены ошибки, и (или) в математических преобразованиях/ вычислениях пропущены логически важные шаги; и (или) отсутствует пункт IV, или в нём допущена ошибка.

– оценка «удовлетворительно» выставляется, если представлены записи, соответствующие одному из следующих случаев. Представлены только положения и формулы, выражающие физические законы, применение которых необходимо и достаточно для решения данной задачи, без каких- либо преобразований с их использованием, направленных на решение задачи; или в решении отсутствует одна из исходных формул, необходимая для решения данной задачи (или утверждение, лежащее в основе решения), но присутствуют логически верные преобразования с имеющимися формулами, направленные на решение задачи; или в одной из исходных формул, необходимых для решения данной задачи (или в утверждении, лежащем в основе решения), допущена ошибка, но присутствуют логически верные преобразования с имеющимися формулами, направленные на решение задачи.

– оценка «неудовлетворительно» выставляется, если представлены случаи решения, которые не соответствуют вышеуказанным критериям выставления оценок.

Критерии оценки ответа обучаемого на экзамене:

– оценка «отлично» выставляется, если даны исчерпывающие и обоснованные ответы на контрольные вопросы; показано умение грамотно применять теоретические знания в практических целях; показано владение

справочной литературой; ответы отличались четкостью и полнотой изложения;

– оценка «хорошо» выставляется, если даны полные, достаточно глубокие и обоснованные ответы на вопросы, показаны достаточно прочные практические навыки; хорошее владение справочной литературой; ответы не всегда были четкими и краткими, мысли и решения излагались с использованием специальных терминов, понятий, категорий, но в них не всегда выдерживалась логическая последовательность;

– оценка «удовлетворительно» выставляется, если даны в основном правильные ответы на вопросы, но без должного обоснования и глубины; показаны недостаточно прочные практические навыки; недостаточные владения справочной литературой; ответы были нечеткими, многословными; мысли и решения излагались не всегда с правильным и необходимым применением специальных терминов, понятий и категорий, без должной логической последовательности;

– оценка «неудовлетворительно» выставляется в случаях, когда не выполнены условия, позволяющие выставить оценку «удовлетворительно».

ФОНД ОЦЕНОЧНЫХ СРЕДСТВ
по учебной дисциплине

ОП.08 Основы гидравлики и теплотехники

2025

СОДЕРЖАНИЕ

1. ПОЯСНИТЕЛЬНАЯ ЗАПИСКА 3
2. ФОНД ОЦЕНОЧНЫХ СРЕДСТВ ТЕКУЩЕГО КОНТРОЛЯ 6
3. ФОНД ОЦЕНОЧНЫХ СРЕДСТВ ПРОМЕЖУТОЧНОЙ АТТЕСТАЦИИ 16
4. ОСОБЕННОСТИ ТЕКУЩЕГО КОНТРОЛЯ И ПРОМЕЖУТОЧНОЙ АТТЕСТАЦИИ ДЛЯ ИНВАЛИДОВ И ЛИЦ С ОГРАНИЧЕННЫМИ ВОЗМОЖНОСТЯМИ ЗДОРОВЬЯ..... 17

1. ПОЯСНИТЕЛЬНАЯ ЗАПИСКА

Фонд оценочных средств (ФОС) для проведения текущего контроля и промежуточной аттестации предназначен для проверки результатов освоения учебной дисциплины ОП.06 «Материаловедение»

Промежуточная аттестация по дисциплине завершает освоение обучающимися программы дисциплины и осуществляется в форме экзамена.

Текущий контроль осуществляется на каждом занятии в ходе освоения материала в форме устного опроса, выполнения заданий по теме занятия.

Результаты обучения: компетенции, подлежащие контролю при проведениитекущего контроля и промежуточной аттестации:

Компетенция	Содержание компетенции	Оценочное средство
ОК 03.	Планировать и реализовывать собственное профессиональное и личностное развитие, предпринимательскую деятельность в профессиональной сфере, использовать знания по финансовой грамотности в различных жизненных ситуациях	1-6
ПК 1.3.	Выполнять настройку и регулировку почвообрабатывающих, посевных, посадочных и уборочных машин, а также машин для внесения удобрений, средств защиты растений и ухода за сельскохозяйственными культурами;	1-6
ПК 1.5.	Выполнять настройку и регулировку рабочего и вспомогательного оборудования тракторов и автомобилей;	1-6

Критерии оценки уровня освоения дисциплины

При проведении аттестации студентов используются следующие критерии оценок:

Оценка "отлично" ставится студенту, проявившему всесторонние и глубокие знания учебного материала, освоившему основную и дополнительную литературу по теме или разделу, обнаружившему творческие способности в понимании, изложении и практическом использовании усвоенных знаний. Оценка "отлично" соответствует высокому уровню освоения темы, раздела программы дисциплины.

Оценка "хорошо" ставится студенту, проявившему полное знание учебного материала, освоившему основную рекомендованную литературу по теме, обнаружившему стабильный характер знаний и умений и способному к их самостоятельному применению, и обновлению в ходе последующего обучения и практической деятельности. Оценка "хорошо" соответствует достаточному уровню освоения темы, раздела программы дисциплины.

Оценка "удовлетворительно" ставится студенту, проявившему знания основного учебного материала по теме в объеме, необходимом для последующего обучения и предстоящей практической деятельности,знакомому с основной рекомендованной литературой по теме, допустившему неточности при ответе, но в основном обладающему необходимыми знаниями и умениями для их устранения при корректировке со стороны преподавателя. Оценка "удовлетворительно" соответствует достаточному уровню освоения темы, раздела программы

дисциплины.

Оценка "неудовлетворительно" ставится студенту, обнаружившему существенные пробелы в знании основного учебного материала, допустившему принципиальные ошибки при применении теоретических знаний, которые не позволяют ему продолжить обучение или приступить к практической деятельности без дополнительной подготовки по данной дисциплине. Оценка "неудовлетворительно" соответствует низкому уровню освоения дисциплины.

Для оценки уровня освоения дисциплины, устанавливаются следующие соответствия:

«отлично» - высокий уровень освоения;

«хорошо», «удовлетворительно», «зачтено» - достаточный уровень освоения;

«неудовлетворительно», «не зачтено» - низкий, недостаточный уровень освоения.

Оценки текущего контроля и промежуточной аттестации отражаются в журнале учебных занятий.

Для оценки общих и профессиональных компетенций студентов используется дихотомическая система оценивания: «0» – компетенция не освоена, «1» – компетенция освоена. Оценка общих и профессиональных компетенций по дисциплине выставляется на основании результатов выполнения практико-ориентированных заданий.

1. ФОНД ОЦЕНОЧНЫХ СРЕДСТВ ТЕКУЩЕГО КОНТРОЛЯ

Формы и методы текущего контроля:

- устный опрос,
- оценка решения практических и ситуационных задач, дополнительно (по усмотрению преподавателя):
- оценка результата выполнения практических работ,
- тестирование, аудиторная контрольная или проверочная самостоятельная работа,
- выполнение практических работ и аудиторных самостоятельных (теоретических) работ; выполнение ситуационных заданий.

Устный опрос – контроль, проводимый после изучения материала по одному или нескольким темам (разделам) дисциплины в виде ответов навопросы и обсуждения ситуаций.

Решение ситуационных задач направлено на применение полученных знаний в практико-ориентированных ситуациях, максимально приближенных к будущей профессиональной деятельности. Оценка решения ситуационных задач – форма контроля полученных знаний, умений и сформированной компетенции.

Оценка результата выполнения практических работ – форма контроля направлена на поэтапный анализ формирования практических навыков и компетенций студента. Выполнение практических работ носит обучающий характер. При выполнении практических работ при наличии трудностей и (или) ошибок у обучающегося преподаватель проводит корректирующее объяснение и показ образцов выполнения заданий.

Опрос – контроль, предусматривающий одновременное использование устной и письменной форм оценки знаний по одной или нескольким темам, или групповым домашним заданиям с целью проверки правильности их выполнения, умения обобщать пройденный материал и публично его представлять, прослеживать логическую связь между темами курса.

Письменный контроль – контроль, предполагающий работу с поставленными вопросами, решением задач, анализом ситуаций, выполнением практических заданий по отдельным темам (разделам) курса;

Тесты – система стандартизированных заданий, позволяющая автоматизировать

процедуру измерения уровня знаний и умений обучающегося, полученные знания для решения задач определенного типа потеме или разделу.
При проведении письменного опроса или тестирования обучающийся получает задание и выполняет его письменно или с использованием компьютера (при компьютерном тестировании). Время выполнения задания (как правило) – 45 минут.
При проведении аудиторной контрольной работы или проверочной самостоятельной работы студент прочитывает задания соответствующего варианта контрольной работы и отвечает письменно на вопросы (решает задания) в любом порядке. Время выполнения работы варьируется: от 45 до 90 мин.
После выполнения практической работы её результаты оформляются в соответствии с установленными требованиями. Аудиторная самостоятельная (теоретическая) работа проводится после выполнения практических работ по и направлена на объяснение теоретических положений, использованных при выполнении практической работы. Задания выполняются студентом в строгой последовательности без консультации со стороны преподавателя. Возможно проведение групповой работы обучающихся.
Реферативное задание является формой самостоятельной работы студентов. Реферат выполняется в соответствии с методическими рекомендациями по его выполнению, оформляется в бумажном варианте в соответствии с установленными требованиями и может сопровождаться электронной презентацией. Защита реферата проводится в устной форме в рамках теоретических занятий.
Выполнение исследовательского задания, результатом которого выступает разработка электронной презентации, является формой самостоятельной работы студентов. Электронная презентация разрабатывается студентами индивидуально или группой студентов (2-3 чел.) в соответствии с методическими рекомендациями по ее подготовке. Защита презентации проводится в устной форме в рамках теоретических занятий. При подготовке выступления по презентации можно руководствоваться рекомендациями к подготовке устного сообщения.
Доклад, сообщение – продукт самостоятельной работы студента, представляющий собой публичное выступление по представлению полученных результатов решения определенной учебно-практической, учебно-исследовательской и научной темы.

При проведении текущего контроля успеваемости студентов используются следующие критерии оценок:
1) Критерии оценки выполнения устного опроса, контрольной работы, тестовых заданий, аудиторной самостоятельной работы:

Процент результативности	Оценка уровня подготовки	
	балл (отметка)	вербальный аналог
90 ÷ 100	5	отлично
80 ÷ 89	4	хорошо
70 ÷ 79	3	удовлетворительно
менее 70	2	неудовлетворительно

Все запланированные контрольные, самостоятельные работы и тестыпо дисциплине обязательны для выполнения.
В соответствии с принципами технологии групповой работы при оценивании электронной презентации выставляется одна оценка всем участникам микрогруппы.

Контрольно-оценочные средства для проведения текущего контроля

ОЦЕНОЧНОЕ СРЕДСТВО № 1. Перечень вопросов для устного опроса или собеседования

1. Понятие жидкой среды. Текучесть.
2. Гидростатическое давление и его свойства.
3. Единицы измерения давления.
4. Основной закон гидростатики. Гидростатический напор и его физический смысл.
5. Равновесие жидкости в поле массовых сил, имеющих потенциал.
Эквипотенциальные поверхности и поверхности равного давления.
6. Равновесие жидкости в поле сил тяжести. Основное уравнение гидростатики.
7. Определение гидростатического давления в случае разнородных несмешивающихся жидкостей.
8. Поясните выражение «напор равен 12 метров». Относительно чего определяется напор?
9. Измерение давления высотой столба жидкости. Техническая атмосфера и ее величина.
10. Определение величины силы давления на плоские стенки.
11. Что понимают под «центром давления». Как определить центр давления. Эксцентриситет давления.
12. Два метода описания движения жидкости.
13. Струйная модель движения жидкости (линия тока, трубка тока, элементарная струйка, расход).
14. Понятие потока жидкости. Гидравлическая модель потока. Средняя скорость потока.
15. Модель идеальной (невязкой) жидкости
16.. Уравнение Бернулли для потока реальной жидкости. Два вида потерь напора. Принцип суммирования потерь напора.
17. Два режима движения жидкости. Число Рейнольдса.
18. Определение потерь напора по длине при равномерном турбулентном режиме. Формула Дарси-Вейсбаха.
19. Определение местных потерь напора. Формула Вейсбаха.
20. Понятие длинных и коротких трубопроводов.
21. Расчет коротких трубопроводов.
22. Расчет длинных трубопроводов.
23. Последовательное и параллельное соединения труб.
24. Истечение жидкости из малого отверстия в тонкой стенке. Определение расхода.
25. Гидравлический удар. Механизм развития гидроудара. Неполный гидроудар.

Критерии оценки выполнения устного опроса в зависимости от полноты ответа.

Процент результативности	Оценка уровня подготовки	
	балл (отметка)	вербальный аналог
90 ÷ 100	5	отлично
80 ÷ 89	4	хорошо
70 ÷ 79	3	удовлетворительно
менее 70	2	неудовлетворительно

ОЦЕНОЧНОЕ СРЕДСТВО № 2. Ситуационные задания, практические задания

Задание 1

Вариант №1. Канистра, заполненная бензином и не содержащая воздуха, нагрелась на солнце до температуры *t*2. На сколько повысилось бы давление бензина внутри канистры, если бы она была абсолютно жесткой? Начальная температура бензина *t2*. Модуль объемной упругости бензина принять равным *K* = 1300 МПа, коэффициент температурного расширения *βt*
= 8·10-4 1/град.

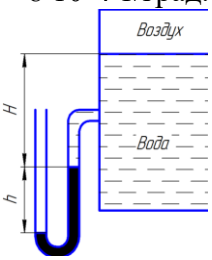

Вариант №2. Определить абсолютное давление воздуха в сосуде, если показание ртутного прибора *h*, высота *H* = 1 м. Плотность ртути *ρ* = 13600 кг/м3. Атмосферное давление 736 мм рт.ст.

Вариант №3. Определить избыточное давление *p*0 воздуха в напорном баке по показанию манометра, составленного из двух U-образных трубок с ртутью. Соединительные трубки заполнены водой. Отметки уровней даны в метрах. Плотность ртути *ρ*.

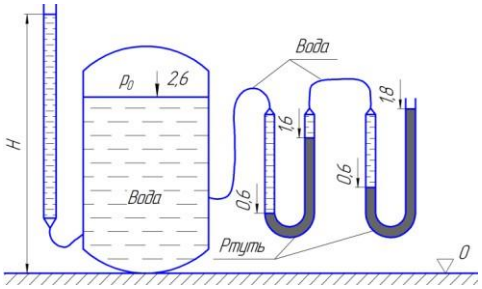

Вариант №4. При перекрытом кране трубопровода *K* определить абсолютное давление в резервуаре, зарытом на глубине *H*, если показание вакуумметра, установленного на высоте *h* = 1,7 м, равно *рвак* = 0,02 МПа. Атмосферное давление соответствует *ha* = 740 мм рт. ст. Плотность бензина *ρб* = 700 кг/м3.

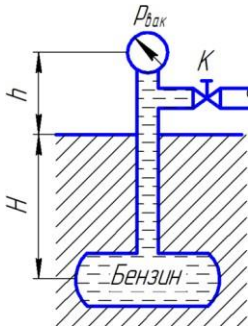

Вариант №5. В сосуде *A* и в трубе вода находится в покое; показание ртутного прибора *hpm*. Определить высоту *H*, если *h* = 1 м.

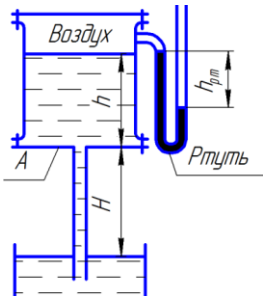

Вариант №6. Квадратное отверстие со стороной, а в стенке бака закрыто плоской заслонкой, которая может поворачиваться вокруг оси шарнира *O*. Размеры заслонки соответствуют размерам отверстия в стенке. Определить силу F, которую необходимо приложить к верхнему краю заслонки, чтобы удерживать её в закрытом состоянии при заполнении бака водой.

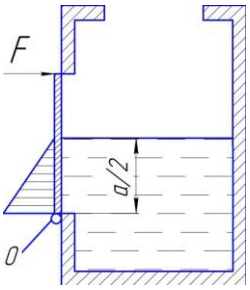

Вариант №7. Определить объемный модуль упругости жидкости, если под действием груза *A* массой 250 кг поршень прошел расстояние Δh = 5 мм. Начальная высота положения поршня (без груза) *H* = 1,5 м, диаметры поршня *d* и резервуара *D*, высота резервуара *h* = 1,3 м. Весом поршня пренебречь. Резервуар считать абсолютно жестким.

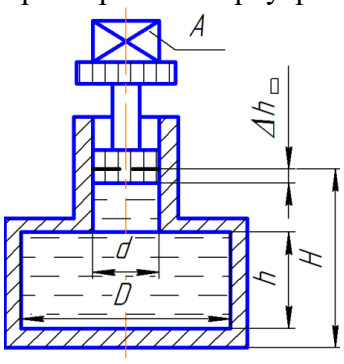

Вариант №8. Определить силу давления жидкости (воды) на крышку люка диаметром *D* в следующем случае: показание манометра *рм* = 0,08 МПа; *H*0= 1,5 м.

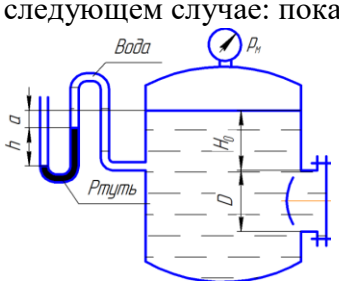

Вариант №9. Определить значение силы, действующей на перегородку, которая разделяет бак, если ее диаметр *D*, показания вакуумметра *рвак* и манометра *рм*.

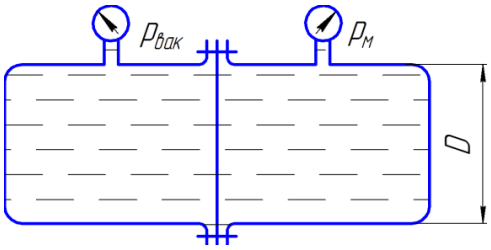

Вариант №10. Определить давление $p1$ жидкости, которую необходимо подвести к гидроцилиндру, чтобы преодолеть усилие, направленное вдоль штока F = 1 кН. Диаметры: цилиндра D, штока d. Давление в бачке $p0$ = 50 кПа, высота $H0$ = 5 м. Силу трения не учитывать. Плотность жидкости ρ = 1000 кг/м3.

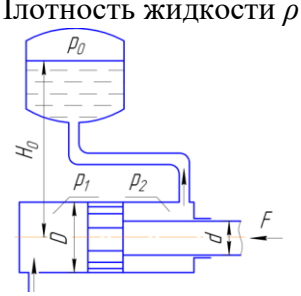

Вариант №11. Система из двух поршней, соединенных штоком, находится в равновесии. Определить силу, сжимающую пружину. Жидкость, находящаяся между поршнями и в бачке, - масло с плотностью ρ = 870 кг/м3. Диаметры: D = 80 мм: d = 30 мм; высота H; избыточное давление $p0$.

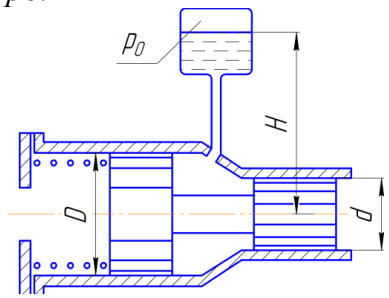

Вариант №12. Определить величину предварительного поджатия пружины дифференциального предохранительного клапана (мм), обеспечивающего начало открытия клапана при $p_н$ = 0,8 МПа. Диаметры клапана: D и d; жесткость пружины c = 6 Н/мм. Давление справа от большого и слева от малого поршней – атмосферное.

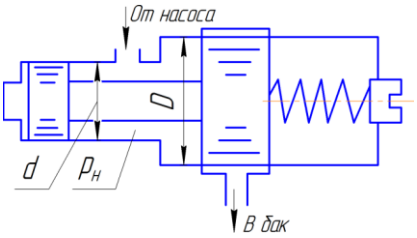

Вариант №13. Давление в цилиндре гидравлического пресса повышается в результате нагнетания в него жидкости ручным поршневым насосом и сжатия ее в цилиндре. Определить число двойных ходов n поршня ручного насоса, необходимое для увеличения силы прессования детали A от 0 до F МН, если диаметры поршней: D = 500 мм, d = 10 мм; ход поршня ручного насоса l мм; объемный модуль упругости жидкости K = 1300 МПа; объем жидкости в прессе W
= 60 л.

Чему равно максимальное усилие F на рукоятке насоса при ходе нагнетания, если b/a =

10?

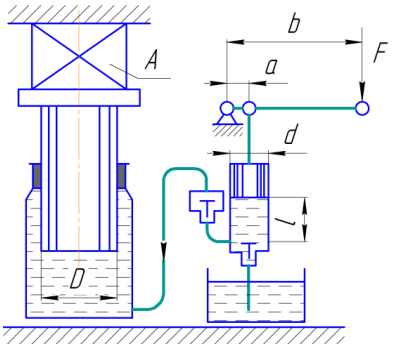

Вариант №14. Определить давление *p1*, необходимое для удержания цилиндром *Ц* внешней нагрузки *F* = 70 кН. Противодавление в полости *2* равно *p*2 = 0,3 МПа, давление в полости 3 равно атмосферному.

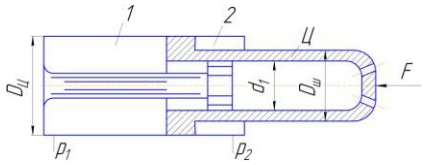

Задание 2

Вариант № 1. В баллоне объемом 30 дм3 находится углекислый газ под давлением 5·106 Па при температуре 27 ^{0}С. Определить массу газа, считая углекислый газ идеальным газом (*R*=188,9 Дж/кг К).

Вариант №2. При температуре 27 ^{0}С и давлении 10^5 Па объем воздушного шара, заполненного гелием, равен 500 м^3. каким будет объем этого шара, если при подъеме в верхние слои атмосферы температура понизится до –33^{0}С, а давление станет равным 5·104 Па? Массу гелия считать постоянной.

Вариант №3. Как изменится объем пузырька воздуха при всплывании его со дна озера глубиной 20 м к поверхности воды? Температура воды у дна озера и у поверхности одинакова. Атмосферное давление принимаем равным 10^5 Па.

Вариант №4. Под каким давлением находится углекислый газ в баллоне огнетушителя емкостью 2 дм3 , если баллон до заполнения имел массу 4,2 кг, а после заполнения 5,6 кг? Температура баллона 37 0С. (*R*=188,9 Дж/кг К).

Вариант №5. Определить максимальный КПД тепловой машины, работающей между температурами 400 и 18^{0}С.

Вариант №6. В баллоне объемом 0,5 м3 находится воздух под давлением 5 · 10^6 Па при температуре равной температуре окружающей среды t = 20°С. Какую максимальную работу может совершить сжатый воздух при его изотермическом расширении, если атмосферное давление равно *Po* = 10^5 Па.

Вариант №7. Определить работоспособность (эксергию) 200 кДж теплоты продуктов сгорания в топке при температуре 10000С. Температура среды 10^{0}С. Определить потерю эксергии этой теплоты, если вся она будет передана тепловому источнику (пару в котле) с температурой 500^{0}С.

Вариант №8. 1 л воды нагревается с помощью электрического кипятильника мощностью 300 Вт. За какое время вода нагреется до температуры кипения, если теплообмен с окружающей средой отсутствует, а начальная температура воды равна 20 ^{0}С? (*c*=4190 Дж/(кг К) – массовая теплоемкость воды).

Вариант №9. Масса *m*=12г газа занимает объем *V*=4л при температуре *t*1=70С. После нагревания газа при постоянном давлении его плотность стала равной ρ=0,6кг/м3. До какой температуры t2 нагрели газ?

Вариант №10. Баллон объемом V=12л наполнен азотом при давлении P=8,1 МПа и температуре t=17^{0}С. Какая масса азота находится в баллоне?

Вариант №11. Изотермическому сжатию подвергается 8 кг углекислого газа при давлении P и температуре t ^{0}С. В результате объем уменьшается в 1,5 раза. Определить начальные и конечные параметры рабочего тела, затраченную работу и отведенную теплоту.

Вариант №12. На поверхности Венеры температура и атмосферное давление соответственно равны 750 К и 9120 кПа. Найти плотность атмосферы у поверхности планеты, считая, что она состоит из углекислого газа.

Вариант №13. Из баллона со сжатым водородом объемом V=10л вследствие неисправности вентиля вытекает газ. При температуре t1=7^{0}С манометр показывал P=4,9·10^{6}Па. Через некоторое время при температуре t2=17^{0}С манометр показал такое же давление. Сколько газа вытекло?

Вариант №14. Воздух в количестве 12 кг при абсолютном давлении 6 бар и температуре 300 К расширяется при T = const, при этом объем возрастает в 4 раза. Определить начальные и конечные параметры воздуха, количество подведенной теплоты и работу расширения.

Вариант №15. В закрытом сосуде находится масса m=14г азота при давлении P1=0,1МПа и температуре t1=27^{0}С. После нагревания давление в сосуде повысилось в 5 раз. До какой температуры t2 был нагрет газ? Найти объем сосуда V и количество теплоты Q, сообщенное газу.

Вариант №16. Два кислородных баллона одинакового объема соединены трубопроводом. Определить давление, которое установится в баллонах при температуре 25^{0}С, если до соединения параметры газа в первом баллоне были p1=8,0 МПа и t1=30^{0}С, а во втором p2=6,0 МПа и t2=20^{0}С.

Задание 3

Вариант №1. Определить тепловой поток через бетонную стену здания толщиной 200 мм, высотой 2,5 м и длиной 2 м, если температуры на ее поверхностях tC1=20 оС, tC1= -10 оС, а коэффициент теплопроводности λ=1 Вт/(м·К).

Вариант №2. Определить коэффициент теплопроводности материала стенки толщиной 50 мм, если плотность теплового потока через нее q = 100 Вт/м2, а разность температур на ее поверхностях Δt = 20 ºС.

Вариант №3. Во сколько раз уменьшаются теплопотери через стенку здания, если между двумя слоями кирпичей толщиной по 250 мм установить прокладку пенопласта толщиной 50 мм, λкир = 0,5 Вт/(м·К); , λпен = 0,05 Вт/(м·К).

Вариант №4. Рассчитать теплопотери теплоты через глухую стену здания размером 2,5 х 4 м зимой (t1=20 ºС, t1= –20 оС). Стена сделана из кирпича λ = 0,5 Вт/(м·К), толщина стены δ = 0,5 м, α1 = 10 Вт/(м2·К), α2 = 30 Вт/(м2·К).

Вариант №5. Лед на реке имеет толщину 300 мм и покрыт слоем снега толщиной 200 мм. Температура на наружной поверхности снега -15°С, а на поверхности льда, обращенной к воде, 0°С. Найти плотность теплового потока через эти два слоя.

Вариант №6. Плоскую поверхность с температурой 400°С надо изолировать пеношамотом так, чтобы потери теплоты не превышали 450 Вт/м2 при температуре на внешней поверхности изоляции 43°С. Найти толщину слоя изоляции.

Вариант №7. Оконная рама состоит из двух слоев стекла толщиной по 5 мм каждый. Между стеклами находится слой сухого неподвижного воздуха толщиной 6 мм со средней температурой 0°С. Площадь поверхности окна 4,5 м^2. Определить потерю теплоты теплопроводностью через окно, если разность температур на внешних поверхностях стекол 25 °С.

Вариант №8. Для уменьшения потерь теплоты от паропровода диаметром 10×1 мм предлагаются изоляционные материалы: асбест и стекловата. Какой материал целесообразнее принять в качестве изоляции, если от поверхности изоляции к окружающей среде коэффициент

теплоотдачи α2 =10 Вт/(м^2·К)?

Вариант №9. Стальная труба диаметром 45×2,5 мм покрывается снаружи и внутри слоем эмали толщиной по 0,5 мм [λэм = 1,05 Вт/(м·К)]. Во сколько раз увеличится термическое сопротивление стенки после эмалирования? Расчет сделать по формулам для плоской стенки.

Вариант №10. Сосуд, наполненный жидким газом, имеет на наружной поверхности температуру -190 °С. Он покрывается слоем шлаковаты толщиной 250 мм. Температура воздуха в помещении 20 °С. Какой тепловой поток пройдет через 1 м2 изоляции, если пренебречь термическим сопротивлением теплоотдачи со стороны воздуха?

Вариант №11. Печь изнутри выложена динасовым кирпичом, за которым следует слой красного кирпича толщиной 250 мм и, наконец, снаружи - слой силикатного кирпича толщиной 60 мм. На внутренней поверхности печи температура 1150°С, на наружной 60 °С . Какова должна быть толщина слоя динасового кирпича, чтобы температура красного кирпича не превышала 820 °С? Найти температуру на внутренней поверхности слоя силикатного кирпича.

Вариант №12. Стенка опытной установки покрыта снаружи изоляционным слоем толщиной 260 мм. Она обогревается изнутри так, что на наружной поверхности изоляции поддерживается температура 35 °С. Для изучения тепловых потерь в изоляцию на глубину 50 мм от наружной поверхности заделана термопара, которая показала 70°С. Определить температуру на поверхности контакта стенки и изоляции.

Вариант №13. Стенка холодильной камеры сделана из пробковой плиты толщиной 100 мм и обшита с обеих сторон сосновыми досками толщиной 15 мм каждая. На внешних поверхностях досок температуры соответственно: +20 и -12 °С. Определить потери теплоты через 1 м2 поверхности стенки и температуры на обеих поверхностях пробковой плиты. Где в пробковой плите располагается изотермическая поверхность t = 0°С.

Вариант №14. Паропровод с внешним диаметром 80 мм и температурой на наружной поверхности 180 °С покрывается слоем минеральной ваты толщиной 50 мм. Найти суточную потерю теплоты паропроводом длиной 30 м, если температура на наружной поверхности изоляции 32 °С.

Вариант №15. Стенка теплообменника из стали толщиной 5 мм покрыта снаружи изоляцией из шлаковаты толщиной 50 мм. В теплообменнике - жидкость с температурой 100 "С, а температура наружного воздуха 10 °С Коэффициенты теплоотдачи: со стороны жидкости α1 = 240 Вт, (м2·К), со стороны воздуха α2 =10 Вт/(м2·К). Найти температуры на поверхностях стенки и изоляции и проанализировать влияние" технических сопротивлений теплопроводности и теплоотдачи на потери теплоты.

Вариант №16. Стальной трубопровод диаметром 200Ч8 мм проложен на открытом воздухе, температура которого равна - 17 °С. Внутри трубы движется вода со средней температурой 93 °С, а коэффициент теплоотдачи от воды к трубе α1 = 820 Вт/(м2·К).

Определить потерю теплоты трубопроводом, если его длина 23 м, а коэффициент теплоотдачи от трубы к окружающему воздуху α2=9 Вт/(м2·К).

Критерии оценки:

− оценка «отлично» выставляется обучающемуся, если составлен правильный алгоритм решения задачи, задача решена верно (в выборе формул и решении нет ошибок и получен верный ответ), пояснительная записка к задаче и её графическая часть оформлены в соответствии с ЕСКД, обучающийся владеет информацией, свободно поясняет ход решения, способен сделать правильные выводы;

− оценка «хорошо» выставляется обучающемуся, если составлен правильный алгоритм решения задачи, в логическом рассуждении и решении нет существенных ошибок; правильно сделан выбор формул для решения; есть объяснение решения, но задача решена нерациональным способом или допущено не более двух несущественных ошибок, получен верный ответ, пояснительная записка к задаче и её графическая часть оформлены в соответствии с ЕСКД, обучающийся владеет информацией, свободно поясняет ход решения, способен сделать правильные выводы;

− оценка «удовлетворительно» выставляется обучающемуся, если задание понято правильно, в логическом рассуждении нет существенных ошибок, но допущены существенные ошибки в выборе формул или в математических расчётах; задача решена не полностью или в общем виде, но результаты оформлены в соответствии с ЕСКД;
− оценка «неудовлетворительно» выставляется обучающемуся, если задание не понято, есть существенные ошибки в логическом рассуждении, задача не решена.

ОЦЕНОЧНОЕ СРЕДСТВО № 3 Тестовые задания 3.1Тестовые задания по

гидравлике

1. В системе СИ давление измеряется в:
1) кг/м^2
2) Па
3) кг^2/м

2. Машины, которые сообщают энергию жидкости или получают энергию от жидкости при прохождении последней через полости рабочих органов машины, называются:
1) насосами
2) гидравлическими двигателями
3) гидравлическими машинами

3. Центробежный насос относится к классу:
1) динамических;
2) объёмных;
3) лопастных

4. Мощность, потребляемая насосом, называется:
1) полезной мощностью;
2) мощностью насоса;
3) переданной мощностью.

5. Вязкость большинства жидкостей наиболее существенно зависит
1) от давления;
2) от скорости потока жидкости;
3) от температуры;

6. Гидростатика – раздел гидравлики, изучающий законы
1) движения жидкости
2) равновесия жидкости
3) равновесия и движения жидкости.

7. Количество жидкости, проходящее в единицу времени через живое сечение потока, называется
1) расходом жидкости
2) элементарной струйкой
3) смоченным периметром

8. Упорядоченное движение, когда отдельные слои жидкости скользят друг по другу, не перемешиваясь, называется
1) турбулентным режимом
2) ламинарным режимом
3) переходным режимом

9. Потоки, частично ограниченны твердой поверхностью, а частично газовой средой, называются
1) безнапорными
2) напорными
3) имеют какое- то другое название.

10. Движение, при котором скорость и давление в любой точке потока жидкости с течением времени не изменяется, а является функциями только ее координат, называется
1) неустановившимся
2) установившимся
3) имеет какое-то другое название

11. Основное уравнение гидростатики имеет вид
1) $p= p_o+\rho gh$
2) $p= p_o -\rho gh$
3) $p= p_o/\rho gh$

12. Коэффициентом объемного сжатия характеризуется
1) температурное расширение жидкости
2) сжимаемость жидкости
3) какое-то другое свойство жидкости.

13. Совокупность движущихся с различными скоростями элементарных струек называется
1) линией тока
2) потоком жидкости
3) имеет какое-то другое название

14. В гидравлике рассматриваются жидкости
1) газообразные
2) газообразные и капельные
3) капельные.

15. Средний расход воды на одного потребителя за сутки в конкретных условиях называется:
1) удельным водопотреблением
2) нормой водопотребления
3) характерным расходом

16. Для регулирования подачи и потребления воды, хранения запаса воды, создания постоянного и достаточного напора водопроводной сети служат:
1) насосные станции
2) водонапорные башни
3) очистные сооружения

17. Выделяют следующие виды источников водоснабжения:
1) подземные
2) поверхностные и подземные
3) поверхностные

18. Объемные гидродвигатели с возвратно-поступательным движением выходного звена называются:
1) поворотными гидродвигателями
2) гидроцилиндрами

3) гидромоторами

19. Объёмные гидродвигатели с непрерывным движением выходного звена называются:
1) поворотными гидродвигателями
2) гидроцилиндрами
3) гидромоторами

20. Объемные гидродвигатели с ограниченным углом поворота выходного звена называются:
1) поворотными гидродвигателями
2) гидроцилиндрами
3) гидромоторами

21 В поршневом насосе простого действия одному обороту двигателя соответствует?
1) один ход поршня;
2) один ход поршня и оборот коленчатого вала;
3) два хода поршня.

22. Внешним цилиндрическим насадком при истечении жидкости из резервуара называется
1) короткая трубка длиной, равной нескольким диаметрам без закругления входной кромки;
2) короткая трубка с закруглением входной кромки;
3) короткая трубка с длиной, меньшей, чем диаметр с закруглением входной кромки;
4) короткая трубка с длиной, равной диаметру без закругления входной кромки.

23. Уравнение Бернулли для двух различных сечений потока даёт взаимосвязь между?
1) давлением, расстоянием, и геометрической высотой;
2) давлением; временем и геометрической высотой;
3) давлением, скоростью и геометрической высотой.

24. От каких параметров зависит значение числа Рейнольдса?
1) от диаметра трубопровода, кинематической вязкости жидкости и скорости движения жидкости;
2) от расхода жидкости, от температуры жидкости, от длины трубопровода;
3) от динамической вязкости, от плотности и от скорости движения жидкости;
4) от скорости движения жидкости, от шероховатости стенок трубопровода, от вязкости жидкости.

25. Кавитация – это
1) воздействие давления жидкости на стенки трубопровода;
2) движение жидкости в открытых руслах, связанное с интенсивным перемшиванием;
3) местное изменение гидравлического сопротивления;
4) изменение агрегатного состояния жидкости при движении в закрытых руслах, связанное с местным падением давления.

Критерии оценки тестовых заданий

Каждый вариант теста содержит по 25 (двадцать пять) вопросов. Задания в тесте направлены на выбор одного правильного ответа. Время выполнения тестового задания – 30 минут.

Оценка за тестовые задания выставляется с учётом следующих критериев: до 15 правильных ответов – неудовлетворительно;

16-18 правильных ответов – удовлетворительно; 19-22 правильных ответов – хорошо;

23-25 правильных ответов – отлично.

3.1 Тестовые задания по теплотехнике

Вариант 1 (10)

1. В сосуде объемом 0.75 м^3 находится 2.5 кг углекислого газа. Найти плотность газа.

а) 3.33 кг/м^3 ; б) 1.875 кг·м^3 ; в) 0.3 м^3/кг;
г) 0.3 кг/м^3.

2. Укажите уравнение состояния для 1 кг идеального газа.

а) pv = const; б) pV = mRT; в) pv = RT;
г) pv = R_0T

3. Укажите уравнение состояния идеального газа.

а) pv = const; б) pV = mRT; в) pv = RT;
г) $\left(p + \frac{a}{v^2}\right)(v - b) = RT$.

4. Укажите уравнение первого закона термодинамики.

а) ΔS =Q/T; б) Q=ΔU +L;
в) ΔH=ΔU+pV; г) ΔH=ΔU-pV.

5. К газу подводится извне 200 кДж теплоты, изменение внутренней энергии ΔU составляет 20 кДж. Определить удельную работу, кДж/кг.

а) ℓ = 20 кДж/кг; б) ℓ = 300 кДж/кг; в) ℓ = 100 кДж/кг; г) ℓ = 180 кДж/кг.

6. Термический коэффициент полезного действия равен:

а) Отношению теплоты, подведенной к рабочему телу, к работе цикла; б) отношению теплоты, отнятой у рабочего тела, к работе цикла;
в) отношению работы цикла к теплоте, подведенной в цикле к рабочему телу; г) отношению работы цикла к теплоте, отведенной в цикле от рабочего тела.

7. К газу в круговом процессе подведено 250 кДж/кг теплоты. Термический КПД равен 0,5. Найти работу, полученную в цикле.

а) 125 кДж/кг;
б) 500 кДж/кг;
в) 250 кДж/кг;
г) 225 кДж/кг.

8. Кипение – это:

а) Процесс парообразования с поверхности жидкости; б) процесс парообразования во всем объеме жидкости;
в) переход вещества из твердого состояния в газообразное;
г) процесс парообразования с поверхности жидкости и во всем объеме жидкости.

9. Конденсация - это:

а) Переход вещества из жидкого состояния в газообразное; б) переход вещества из газообразного состояния в жидкое; в) переход вещества из твердого состояния в газообразное; г) переход вещества из жидкого состояния в твердое.

10. Влагосодержание влажного воздуха - это:

а) Количество водяного пара в 1 кг влажного воздуха; б) количество водяного пара в 1 м^3 влажного воздуха;
в) количество водяного пара, приходящееся на 1 кг сухого воздуха; г) количество насыщенной жидкости в 1 кг влажного воздуха.

ключ к тесту 1:

№ вопроса	Правильный ответ
1	а)
2	в)
3	б)
4	б)
5	г)
6	в)
7	а)
8	б)
9	б)
10	а)

Раздел 2: Основы теплотехники.

Вариант 2 (10)

1. В системе находится воздух с избыточным давлением $p_{ИЗБ}$ = 0.4 МПа. Атмосферное давление p_0 = 0.1 МПа. Определить абсолютное давление.

а) 0.5 МПа;
б) 0.3 МПа ; в) 0.25 МПа;
г) 0.4 МПа.

2. Величина R_0 носит название:

а) Газовой постоянной;
б) универсальной газовой постоянной; в) постоянной Больцмана;
г) постоянной Кирхгофа.

3. Энтальпия (H) термодинамической системы равна:

а) $H = U + pV$;
б) $H = c_v + R$; в) $H = U + Ts$;
г) $H = c_p + R$.

4. Укажите уравнение первого закона термодинамики.

а) $\Delta S = Q/T$; б) $Q = \Delta U + L$;
в) $\Delta H = \Delta U + pV$; г) $\Delta H = \Delta U - pV$.

5. К газу подводится извне 100 кДж теплоты. Произведенная работа при этом составляет 120 кДж. Определить изменение внутренней энергии газа Δu, кДж/кг.

а) -20 кДж/кг;
б) 220 кДж/кг; в) 20 кДж/кг ; г) - 100 кДж/кг.

6. Теплоемкость какого процесса равна нулю.

а) Изотермического; б) изохорного;
в) адиабатного; г) изобарного.

7. Для насыщенного воздуха относительная влажность φ равна:

а) φ = 0%.; б) φ = 100%.;

в) φ = 120%.; г) φ =
50%..

8. КПД двигателя внутреннего сгорания с увеличением степени сжатия:

а) Увеличивается; б)
уменьшается; в) не
изменяется;
г) изменяется периодически.

9. Сублимация – это:

а) Переход вещества из жидкого состояния в газообразное; б) переход вещества из газообразного состояния в жидкое; в) переход вещества из твердого состояния в газообразное; г) переход вещества из жидкого состояния в твердое.

10. Если степень сухости влажного пара равна 0,9, это значит:

а) В 1 кг пара содержится 0,9 кг насыщенной жидкости и 0,1 кг сухого насыщенного пара; б) в 1 кг пара содержится 0,1 кг насыщенной жидкости и 0,9 кг сухого насыщенного пара; в) в 1 кг пара содержится 0,1 кг влажного пара и 0,9 кг сухого насыщенного пара;
г) В 1 кг пара содержится 0,9 кг насыщенной жидкости и 0,1 кг сухого влажного пара.

ключ к тесту 2:

№ вопроса	Правильный ответ
1	а)
2	б)
3	а)
4	б)
5	а)
6	а)
7	б)
8	а)
9	в)
10	в)

Раздел 2: Основы теплотехники.

Вариант 3 (10)

1. Для насыщенного воздуха относительная влажность φ равна:

а) φ = 0%.; б) φ =
100%.; в) φ = 120%.;
г) φ = 50%..

1. Коэффициент теплопроводности λ, Вт/(м·К) характеризует:

а) Способность вещества передавать теплоту;
б) интенсивность теплообмена между поверхностью тела и средой; в) интенсивность собственного излучения тела;
г) способность вещества проводить теплоту.

3. Укажите формулу для определения коэффициента теплопередачи.

а) $\lambda = \dfrac{|q|}{|grad t|}$;

б) $k = \dfrac{1}{\dfrac{1}{\alpha_1} + \dfrac{\delta}{\lambda} + \dfrac{1}{\alpha_2}}$;

в) $a = \frac{\lambda}{c \cdot \rho}$;

г) $q = \frac{1}{2\lambda} \ln \frac{d_2}{d_1}$.

4. Укажите формулу для определения термического сопротивления теплопередачи плоской стенки.

а) $\frac{1}{\alpha_1} + \frac{\delta}{\lambda} + \frac{1}{\alpha_2}$;

б) $\frac{1}{\alpha_1} + \frac{\delta_1}{\lambda_1} + \frac{\delta_2}{\lambda_2} + \frac{1}{\alpha_2}$;

в) $\frac{1}{\alpha_1} + \frac{\delta_1 + \delta_2}{\lambda_1 + \lambda_2} + \frac{1}{\alpha_2}$;

г) $\frac{\delta_1}{\lambda_1} + \frac{1}{\alpha_1} + \frac{\delta_2}{\lambda_2} + \frac{1}{\alpha_2} + k$.

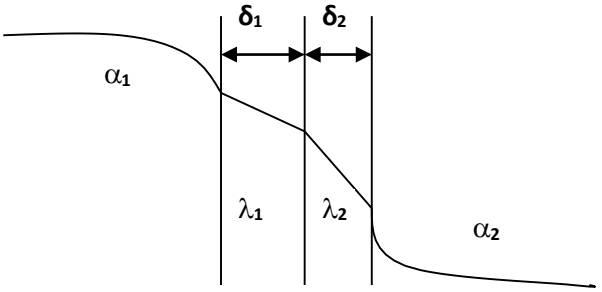

5. Теплоотдачей называется перенос теплоты:
а) От жидкости к жидкости через разделяющую их стенку; б)
между потоком жидкости (или газа) и стенкой;
в) молекулярный перенос теплоты в телах;
г) от газа к газу через разделяющую их стенку.

6. Регенераторы – это:
а) Теплообменные аппараты, в которых передача теплоты между двумя жидкостями осуществляется через разделяющую стенку;
б) теплообменные аппараты, в которых обмен теплотой осуществляется при смешивании горячей и холодной жидкостей;
в) теплообменные аппараты, в которых одна и та же поверхность нагрева омывается то горячей, то холодной жидкостью;
г) теплообменные аппараты, в которых обмен теплотой осуществляется при смешивании горячего и холодного воздуха.

7. Термодинамическую систему, которая не обменивается с окружающей средой теплотой:
а) называют изолированной; б)
называют закрытой;
в) называют адиабатной;
г) называют изоляционной.

8. Работу расширения можно выразить в виде уравнения:
а) $L=pV$;
б) $L=p/V$; в)
$L=p\Delta V$; г)
$L=pdV$.

9. Работа расширения в изохорном процессе:
а) не равна 0, т. к. $dv=0$; б)
равна 0, т. к. $dv=0$;
в) равна 0, т. к. $dv\neq0$; г) не
равна 0, т. к. $dv\neq0$.

10. Процесс с подводом теплоты при постоянном объеме называется:
а) изохорный; б)
изобарный;
в) изотермический; г)
адиабатный.

ключ к тесту 3:

№ вопроса	Правильный ответ
1	б)
2	г)
3	а)
4	в)
5	б)
6	в)
7	а)
8	в)
9	б)
10	б)

Раздел 2: Основы теплотехники.

Вариант 4 (10)

1. Перенос теплоты при соприкосновении частиц, имеющих различную температуру, называется:

а) Теплопроводностью; б) конвекцией;
в) излучением;
г) теплопередачей.

2. Укажите выражение для определения термического сопротивления цилиндрической стенки (для теплопроводности).

а) $\frac{\delta}{\lambda}$;

б) $\frac{1}{2\lambda}\ln\frac{d_2}{d_1}$;

в) $\frac{1}{d\cdot\alpha}$;

г) $\frac{\lambda}{c\cdot\rho}$

3. Укажите уравнение теплопередачи:

а) $Q = k(t_1-t_2)\,F$;
б) $Q = \alpha\,(t_1-t_2)\,F$;
в) $Q = G_1\,(h'_1 - h''_1)F$;
г) $Q = \frac{1}{2\lambda}\ln\frac{d_2}{d_1}$.

4. Коэффициент теплоотдачи α, Вт/(м²·К) характеризует:

а) Способность вещества проводить теплоту; б) интенсивность собственного излучения тела;
в) интенсивность теплообмена между поверхностью тела и средой; г) способность вещества передавать теплоту .

5. Укажите уравнение теплопередачи в рекуперативном теплообменнике.

а) $Q = k\cdot F\cdot\Delta t_{ср}$;
б) $Q = \alpha\cdot F(t_ж - t_ст)$;
в) $Q = G\,(h'_1 - h''_1)$;

г) $Q = G_1 (h'_1 - h''_1)F$.

6. **Рекуперативные теплообменники – это:**

а) Теплообменные аппараты, в которых передача теплоты между двумя жидкостями осуществляется через разделяющую стенку;

б) теплообменные аппараты, в которых обмен теплотой осуществляется при смешивании горячей и холодной жидкостей;

в) теплообменные аппараты, в которых одна и та же поверхность нагрева омывается то горячей, то холодной жидкостью;

г) теплообменные аппараты, в которых обмен теплотой осуществляется при смешивании горячего и холодного воздуха.

7. **В двигателе внутреннего сгорания рабочим телом:**

а) являются отработавшие газы; б)
является топливо;
в) является смесь воздуха с парами топлива;
г) является смесь кислорода с парами топлива.

8. **Цикл Карно:**

а) состоит из двух равновесных изобарных и двух равновесных адиабатных процессов; б)
состоит из двух равновесных изохорных и двух равновесных адиабатных процессов;
в) состоит из двух равновесных политропных и двух равновесных адиабатных процессов;
г) состоит из двух равновесных изотермических и двух равновесных адиабатных процессов.

9. **Степенью сжатия называется:**

а) отношение объема камеры сгорания к объему цилиндра; б)
отношение длины камеры сгорания к длине цилиндра; в)
отношение объема цилиндра к объему камеры сгорания;
г) отношение объема, занимаемого поршнем к объему камеры сгорания.

10. **Процесс с подводом теплоты при постоянном давлении называется:**

а) изохорный; б)
изобарный;
в) изотермический; г)
адиабатный.

ключ к тесту 4:

№ вопроса	Правильный ответ
1	а)
2	б)
3	а)
4	в)
5	а)
6	а)
7	а)
8	г)
9	в)
10	б)

Раздел 2: Основы теплотехники.

Вариант 5 (10)

1. **Процесс теплообмена между поверхностью твердого тела и жидкостью (газом):**

а) называется теплопередачей; б)
называется теплоотдачей;
в) называется теплопроводностью; г)
называется теплоемкостью.

2. **Теплообменником называют аппарат, предназначенный:**

а) для отвода теплоты от теплоносителей;

б) для подвода теплоты к теплоносителям;
в) для сообщения теплоты одному из теплоносителей в результате его отвода от другого теплоносителя; г) для сообщения теплоты одному из теплоносителей в результате его сообщения другому теплоносителю.

3. В автомобильных двигателях внутреннего сгорания рекуперативные теплообменники:
а) используют для охлаждения тормозной системы;
б) используют для охлаждения двигателя внутреннего сгорания; в) используют для охлаждения подвески автомобиля;
г) используют для охлаждения системы зажигания.

4. Смесительным называется теплообменник, у которого:
а) передача теплоты от одного теплоносителя к другому осуществляется через разделяющую их твердую стенку;
б) передача теплоты от одного теплоносителя к другому осуществляется их непосредственным соприкосновением;
в) горячий теплоноситель соприкасается с твердым телом и отдает ему теплоту, далее холодный теплоноситель соприкасается с твердым телом и воспринимает теплоту, аккумулированную твердым телом;
г) горячий теплоноситель взаимодействует с твердым телом и реагирует с теплотой, далее холодный теплоноситель соприкасается с твердым телом и воспринимает теплоту, аккумулированную твердым телом.

5. В системе СИ единица удельного объема измеряется:
а) в $м^2/кг$; б) в $м/кг^3$; в) в $м^3/кг$;
г) в $м^3/кг^3$.

6. Единицей измерения удельной внутренней энергии является:
а) Дж/кг; б) Дж/К; в) эВ/кг;
г) Дж/(моль×К).

7. При сжатии:
а) температура рабочего тела падает;
б) температура рабочего тела не изменяется; в) температура рабочего тела не возрастает; г) температура рабочего тела возрастает.

8. В сосуде объемом 0.75 $м^3$ находится 2.5 кг углекислого газа. Найти плотность газа.
а) 3.33 $кг/м^3$; б) 1.875 $кг·м^3$; в) 0.3 $м^3/кг$;
г) 0.3 $кг/м^3$.

9. Величина R_0 носит название:
а) Газовой постоянной;
б) универсальной газовой постоянной; в) постоянной Больцмана;
г) постоянной Кирхгофа.

10. Энтальпия (H) термодинамической системы равна:
а) $H = U + pV$;
б) $H = c_v + R$; в) $H = U + Ts$;
г) $H = c_p + R$.

ключ к тесту 5:

№ вопроса	Правильный ответ
1	б)
2	в)
3	б)
4	б)
5	в)
6	а)

7	г)
8	а)
9	б)
10	а)

Раздел 2: Основы теплотехники.

Вариант 6 (10)

1. Теплопередача- это:

а) процесс переноса теплоты от горячей жидкости к холодной;
б) процесс переноса теплоты от горячей жидкости к холодной через разделяющую их стенку; в) процесс переноса теплоты от холодной жидкости к горячей через разделяющую их стенку; г) процесс переноса теплоты от холодной жидкости к горячей.

2. Рекуперативным называется теплообменник, у которого:
а) происходит передача теплоты от одного теплоносителя к другому;
б) передача теплоты от одного теплоносителя к другому осуществляется через разделяющую их границу раздела;
в) передача теплоты от одного теплоносителя к другому осуществляется через разделяющую их твердую стенку;
г) передача теплоты от одного теплоносителя к другому осуществляется через разделяющую их жидкость.

3. Регенеративным называется теплообменник, у которого:
а) передача теплоты от одного теплоносителя к другому осуществляется через разделяющую их твердую стенку;
б) передача теплоты от одного теплоносителя к другому осуществляется при непосредственном их контакте;
в) горячий теплоноситель соприкасается с твердым телом и отдает ему теплоту, далее холодный теплоноситель соприкасается с твердым телом и воспринимает теплоту, аккумулированную твердым телом;
г) горячий теплоноситель взаимодействует с твердым телом и реагирует с теплотой, далее холодный теплоноситель соприкасается с твердым телом и воспринимает теплоту, аккумулированную твердым телом.

4. Если в теплообменнике горячая и холодная жидкости протекают:
а) параллельно и в одном направлении, то такая схема называется противоточной; б) параллельно и в разных направлениях, то такая схема называется прямоточной; в) параллельно и в одном направлении, то такая схема называется прямоточной; г) параллельно и в разных направлениях, то такая схема называется приточной.

5. В системе СИ давление выражается:
а) кг/м^2; б) Па;
в) кг^2/м; г) Н/м^3.

6. Единицей измерения удельной энтальпии является:
а) Дж/кг; б) Дж/К; в) эВ/кг;
г) Дж/(моль×К).

7. При расширении:
а) температура рабочего тела падает;
б) температура рабочего тела не изменяется; в) температура рабочего тела не возрастает; г) температура рабочего тела возрастает.

8. В сосуде объемом 0.75 м^3 находится 2.5 кг углекислого газа. Найти плотность газа.

а) 3.33 кг/м^3 ; б) 1.875 кг·м^3 ; в) 0.3 м^3/кг;
г) 0.3 кг/м^3.

9. Укажите уравнение состояния для 1 кг идеального газа.

а) pv = const; б) pV = mRT; в) pv = RT;
г) pv = R_0T

10. Теплоемкость какого процесса равна нулю.

а) Изотермического ; б) изохорного;
в) адиабатного; г) изобарного.

ключ к тесту 6:

№ вопроса	Правильный ответ
1	б)
2	в)
3	в)
4	в)
5	б)
6	а)
7	г)
8	а)
9	в)
10	а)

Раздел 2: Основы теплотехники.

Вариант 7 (10)

1. Укажите уравнение состояния идеального газа.

а) pv = const; б) pV = mRT; в) pv = RT;
г) $\left(p + \frac{a}{v^2}\right)(v - b) = RT$.

1. **К газу подводится извне 100 кДж теплоты. Произведенная работа при этом составляет 120 кДж. Определить изменение внутренней энергии газа Δu, кДж/кг.**

а) -20 кДж/кг;
б) 220 кДж/кг; в) 20 кДж/кг ; г) - 100 кДж/кг.

3. Термический коэффициент полезного действия равен:

а) Отношению теплоты, подведенной к рабочему телу, к работе цикла; б) отношению теплоты, отнятой у рабочего тела, к работе цикла;
в) отношению работы цикла к теплоте, подведенной в цикле к рабочему телу; г) отношению работы цикла к теплоте, отведенной в цикле от рабочего тела.

4. КПД двигателя внутреннего сгорания с увеличением степени сжатия:

а) Увеличивается; б) уменьшается;

в) не изменяется;
г) изменяется периодически.

5. Конденсация - это:

а) Переход вещества из жидкого состояния в газообразное; б) переход вещества из газообразного состояния в жидкое; в) переход вещества из твердого состояния в газообразное; г) переход вещества из жидкого состояния в твердое.

6. Для насыщенного воздуха относительная влажность φ равна:

а) φ = 0%.; б) φ = 100%.; в) φ = 120%.;
г) φ = 50%..

7. Укажите выражение для определения термического сопротивления цилиндрической стенки (для теплопроводности).

а) $\frac{\delta}{\lambda}$;

б) $\frac{1}{2\lambda}\ln\frac{d_2}{d_1}$;

в) $\frac{1}{d\cdot\alpha}$;

г) $\frac{\lambda}{c\cdot\rho}$.

8. Укажите формулу для определения термического сопротивления теплопередачи плоской стенки.

а) $\frac{1}{\alpha_1}+\frac{\delta}{\lambda}+\frac{1}{\alpha_2}$;

б) $\frac{1}{\alpha_1}+\frac{\delta_1}{\lambda_1}+\frac{\delta_2}{\lambda_2}+\frac{1}{\alpha_2}$;

в) $\frac{1}{\alpha_1}+\frac{\delta_1+\delta_2}{\lambda_1+\lambda_2}+\frac{1}{\alpha_2}$;

г) $\frac{1}{\alpha_1}+\frac{\delta_1}{\lambda_1}+\frac{\delta_2}{\lambda_2}+\frac{1}{\alpha_2}+k$.

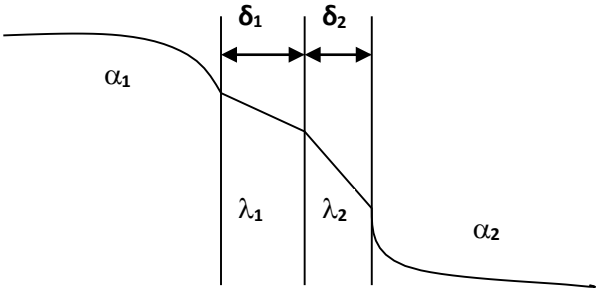

9. Укажите уравнение теплопередачи в рекуперативном теплообменнике.

а) $Q = k\cdot F\cdot\Delta t_{ср}$;
б) $Q = \alpha\cdot F(t_ж - t_ст)$;
в) $Q = G\,(h'_1 - h''_1)$; г) $Q = G_1\,(h'_1 - h''_1)F$.

10. Регенераторы – это:

а) Теплообменные аппараты, в которых передача теплоты между двумя жидкостями осуществляется через разделяющую стенку;
б) теплообменные аппараты, в которых обмен теплотой осуществляется при смешивании горячей и холодной жидкостей;
в) теплообменные аппараты, в которых одна и та же поверхность нагрева омывается то горячей, то холодной жидкостью;
г) теплообменные аппараты, в которых обмен теплотой осуществляется при смешивании горячего и холодного воздуха.

ключ к тесту 7:

№ вопроса	Правильный ответ
1	в)
2	а)
3	в)
4	а)
5	б)
6	б)
7	б)
8	в)
9	а)
10	в)

Раздел 2: Основы теплотехники.

Вариант 8 (10)

1. **Рекуперативные теплообменники – это:**

а) Теплообменные аппараты, в которых передача теплоты между двумя жидкостями осуществляется через разделяющую стенку;

б) теплообменные аппараты, в которых обмен теплотой осуществляется при смешивании горячей и холодной жидкостей;

в) теплообменные аппараты, в которых одна и та же поверхность нагрева омывается то горячей, то холодной жидкостью;

г) теплообменные аппараты, в которых обмен теплотой осуществляется при смешивании горячего и холодного воздуха.

2. Работу расширения можно выразить в виде уравнения:

а) L=pV;
б) L=p/V; в)
L=pΔV; г)
L=pdV.

3. Степенью сжатия называется:

а) отношение объема камеры сгорания к объему цилиндра; б)
отношение длины камеры сгорания к длине цилиндра; в)
отношение объема цилиндра к объему камеры сгорания;
г) отношение объема, занимаемого поршнем к объему камеры сгорания.

4. Процесс теплообмена между поверхностью твердого тела и жидкостью (газом):

а) называется теплопередачей; б)
называется теплоотдачей;
в) называется теплопроводностью; г)
называется теплоемкостью.

5. В автомобильных двигателях внутреннего сгорания рекуперативные теплообменники:

а) используют для охлаждения тормозной системы;
б) используют для охлаждения двигателя внутреннего сгорания; в)
используют для охлаждения подвески автомобиля;
г) используют для охлаждения системы зажигания.

6. Если в теплообменнике горячая и холодная жидкости протекают:

а) параллельно и в одном направлении, то такая схема называется противоточной; б)
параллельно и в разных направлениях, то такая схема называется прямоточной; в)
параллельно и в одном направлении, то такая схема называется прямоточной; г)
параллельно и в разных направлениях, то такая схема называется приточной.

7. Единицей измерения удельной внутренней энергии является:

а) Дж/кг; б)
Дж/К; в)
эВ/кг;
г) Дж/(моль×К).

8. При расширении:
а) температура рабочего тела падает;
б) температура рабочего тела не изменяется; в) температура рабочего тела не возрастает; г) температура рабочего тела возрастает.

9. Укажите уравнение состояния идеального газа.
а) pv = const; б) pV = mRT; в) pv = RT;
г) $\left(p + \frac{a}{v^2}\right)(v - b) = RT$.

10. Энтальпия (H) термодинамической системы равна:
а) H = U + pV;
б) H = c_v + R; в) H = U + Ts;
г) H = c_p + R.

ключ к тесту 8:

№ вопроса	Правильный ответ
1	а)
2	в)
3	8)
4	б)
5	б)
6	в)
7	а)
8	г)
9	б)
10	а)

Раздел 2: Основы теплотехники.

Вариант 9 (10)

1. В сосуде объемом 0.75 м^3 находится 2.5 кг углекислого газа. Найти плотность газа.
а) 3.33 кг/м^3 ; б) 1.875 кг·м^3 ; в) 0.3 м^3/кг;
г) 0.3 кг/м^3.

2. Укажите уравнение состояния идеального газа.
а) pv = const; б) pV = mRT; в) pv = RT;
г) $\left(p + \frac{a}{v^2}\right)(v - b) = RT$.

3. К газу подводится извне 200 кДж теплоты, изменение внутренней энергии ΔU составляет 20 кДж. Определить удельную работу, кДж/кг.
а) ℓ = 20 кДж/кг; б) ℓ = 300 кДж/кг; в) ℓ = 100 кДж/кг;

г) ℓ = 180 кДж/кг.

4. К газу в круговом процессе подведено 250 кДж/кг теплоты. Термический КПД равен 0,5. Найти работу, полученную в цикле.

а) 125 кДж/кг;
б) 500 кДж/кг;
в) 250 кДж/кг;
г) 225 кДж/кг.

5. Конденсация - это:

а) Переход вещества из жидкого состояния в газообразное; б) переход вещества из газообразного состояния в жидкое; в) переход вещества из твердого состояния в газообразное; г) переход вещества из жидкого состояния в твердое.

6. Перенос теплоты при соприкосновении частиц, имеющих различную температуру, называется:

а) Теплопроводностью; б) конвекцией;
в) излучением;
г) теплопередачей.

7. Укажите уравнение теплопередачи:

а) $Q = k(t_1-t_2)\,F$;
б) $Q = \alpha\,(t_1-t_2)\,F$;
в) $Q = G_1\,(h'_1 - h''_1)F$;
г) $Q = \dfrac{1}{2\lambda}\ln\dfrac{d_2}{d_1}$.

8. Укажите уравнение теплопередачи в рекуперативном теплообменнике.

а) $Q = k\cdot F\cdot \Delta t_{ср}$;
б) $Q = \alpha\cdot F(t_ж - t_ст)$;
в) $Q = G\,(h'_1 - h''_1)$; г) $Q = G_1\,(h'_1 - h''_1)F$.

9. В двигателе внутреннего сгорания рабочим телом:

а) являются отработавшие газы; б) является топливо;
в) является смесь воздуха с парами топлива;
г) является смесь кислорода с парами топлива.

10. Работа расширения в изохорном процессе:

а) не равна 0, т. к. dv=0; б) равна 0, т. к. dv=0;
в) равна 0, т. к. dv≠0;
г) не равна 0, т. к. dv≠0.

ключ к тесту 9:

№ вопроса	Правильный ответ
1	а)
2	б)
3	г)
4	а)
5	б)
6	а)
7	а)
8	а)
9	а)
10	б)

Раздел 2: Основы теплотехники.

Вариант 10 (10)

1. Степенью сжатия называется:

а) отношение объема камеры сгорания к объему цилиндра; б) отношение длины камеры сгорания к длине цилиндра; в) отношение объема цилиндра к объему камеры сгорания; г) отношение объема, занимаемого поршнем к объему камеры сгорания.

2. Процесс с подводом теплоты при постоянном объеме называется:

а) изохорный; б) изобарный; в) изотермический; г) адиабатный.

3. Процесс теплообмена между поверхностью твердого тела и жидкостью (газом):

а) называется теплопередачей; б) называется теплоотдачей; в) называется теплопроводностью; г) называется теплоемкостью.

4. Теплообменником называют аппарат, предназначенный:

а) для отвода теплоты от теплоносителей; б) для подвода теплоты к теплоносителям; в) для сообщения теплоты одному из теплоносителей в результате его отвода от другого теплоносителя; г) для сообщения теплоты одному из теплоносителей в результате его сообщения к другому теплоносителю.

5. Рекуперативным называется теплообменник, у которого:

а) происходит передача теплоты от одного теплоносителя к другому;
б) передача теплоты от одного теплоносителя к другому осуществляется через разделяющую их границу раздела;
в) передача теплоты от одного теплоносителя к другому осуществляется через разделяющую их твердую стенку;
г) передача теплоты от одного теплоносителя к другому осуществляется через разделяющую их жидкость.

6. Если в теплообменнике горячая и холодная жидкости протекают:

а) параллельно и в одном направлении, то такая схема называется противоточной; б) параллельно и в разных направлениях, то такая схема называется прямоточной; в) параллельно и в одном направлении, то такая схема называется прямоточной; г) параллельно и в разных направлениях, то такая схема называется приточной.

7. В системе СИ единица удельного объема измеряется:

а) в $м^2/кг$; б) в $м/кг^3$; в) в $м^3/кг$; г) в $м^3/кг^3$.

8. К газу подводится извне 100 кДж теплоты. Произведенная работа при этом составляет 120 кДж. Определить изменение внутренней энергии газа Δu, кДж/кг.

а) -20 кДж/кг; б) 220 кДж/кг; в) 20 кДж/кг ; г) - 100 кДж/кг.

9. К газу подводится извне 200 кДж теплоты, изменение внутренней энергии ΔU составляет 20 кДж. Определить удельную работу, кДж/кг.

а) ℓ = 20 кДж/кг; б) ℓ = 300 кДж/кг; в) ℓ = 100 кДж/кг; г) ℓ = 180 кДж/кг.

10. Теплоемкость какого процесса равна нулю.

а) Изотермического; б) изохорного;

в) адиабатного; г)
изобарного.

ключ к тесту 10:

№ вопроса	Правильный ответ
1	в)
2	а)
3	б)
4	в)
5	в)
6	в)
7	в)
8	а)
9	г)
10	а)

Условия выполнения задания

1. Место (время) выполнения задания: задание выполняется на занятие в аудиторное время
2. Максимальное время выполнения задания: 45 мин.

Шкала оценки образовательных достижений:

Критерии оценки:

«5» - 100 – 90% правильных ответов
«4» - 89 - 80% правильных ответов
«3» - 79 – 70% правильных ответов
«2» - 69% и менее правильных ответов

Критерии оценки тестовых заданий:		
Количество набранных баллов по критериям оценки презентации	Оценка уровня подготовки	
	балл (отметка)	вербальный аналог
90 ÷ 100	5	отлично
80 ÷ 89	4	хорошо
70 ÷ 79	3	удовлетворительно
менее 70	2	неудовлетворительно

ОЦЕНОЧНОЕ СРЕДСТВО № 4 Рефераты, доклады Темы рефератов докладов,

сообщений, презентаций

1. Общие сведения о жидкостях.
2. Основные физические и механические характеристики жидкости.
3. Сжимаемость и температурное расширение жидкостей.
4. Основное уравнение гидростатики.
5. Измерение давления.
6. Закон Паскаля.

7. Давление жидкости на дно и стенки сосуда.
8. Закон Архимеда.
9. Гидростатические машины.
10. Основные понятия гидродинамики.
11. Виды движения жидкостей.
12. Ламинарный и турбулентный режимы движения жидкостей.
13. Движение жидкостей и газов по трубам.
14. Истечение жидкостей и газов через отверстия и насадки.
15. Общие сведения о гидравлических машинах, классификация и назначение.
16. Общие сведения о динамических насосах.
17. Общие сведения об объёмных гидромашинах.
18. Зубчатые и шестерёнчатые насосы.
19. Виды поршневых насосов и их характеристики.
20. Устройство и характеристика центробежных насосов.
21. Характеристики основных видов вентиляторов.
22. Динамические гидропередачи.
23. Объёмные гидроприводы.
24. Основы гидромелиорации.
25. Особенности сельскохозяйственного водоснабжения.
26. Основные понятия и определения термодинамики.
27. Уравнение состояния.
28. Газовые законы.
29. Теплоёмкость.
30. Первый закон термодинамики.
31. Термодинамические процессы идеальных газов.
32. Второй закон термодинамики.
33. Круговые процессы и термодинамические циклы.
34. Циклы ДВС.
35. КПД циклов.
36. Компрессоры.
37. Виды теплообмена.
38. Теплопроводность.
39. Теплопередача.
40. Принципы работы теплообменных аппаратов и их применение.
41. Виды и свойства теплоносителей.
42. Рекуперативные и регенеративные теплообменные аппараты.
43. Котельные установки.
44. Топочные устройства.
45. Теплогенераторы.
46. Холодильные машины.
47. Использование теплоты в сельском хозяйстве.
48. Теплоснабжение производственных помещений.
49. Теплоснабжение сооружений защищённого грунта.
50. Системы вентиляции и кондиционирования.

Критерии оценки:

- оценка «отлично» выставляется обучающемуся, если реферат оформлен в соответствии с требованиями ЕСКД, полностью раскрывает описываемую тему, студент владеет информацией на высоком студенческом уровне, свободно делает доклад с презентацией в PowerPoint, способен сформулировать выводы и личные предложения, отвечает более чем на 80% вопросов преподавателя и студентов группы;

- оценка «хорошо» выставляется обучающемуся, если реферат оформлен в соответствии с требованиями ЕСКД, полностью раскрывает описываемую тему, студент владеет информацией, свободно делает доклад с презентацией в PowerPoint, способен сформулировать выводы с помощью преподавателя и отвечает на 70-80% вопросов преподавателя и студентов группы;

- оценка «удовлетворительно» выставляется обучающемуся, если реферат оформлен в соответствии с требованиями ЕСКД, полностью раскрывает описываемую тему, студент в целом владеет информацией, делает устный доклад без презентации, способен сформулировать выводы с помощью преподавателя и отвечает на 60-70% вопросов преподавателя или студентов группы.

- оценка «неудовлетворительно» выставляется обучающемуся, если реферат оформлен без соответствия требованиям ЕСКД, не раскрывает описываемую тему, студент в целом не владеет информацией и затрудняется сделать устный доклад.

ОЦЕНОЧНОЕ СРЕДСТВО № 5 Кейс-задачи

Все кейс-задачи решаются командой студентов с применением метода «***мозгового штурма***».

«***Мозговой штурм***» («***мозговая атака***») представляет собой разновидность групповой дискуссии, которая характеризуется отсутствием критики поисковых усилий, сбором всех вариантов решений, гипотез и предложений, рождённых в процессе осмысления какой-либо проблемы, их последующим анализом с точки зрения перспективы дальнейшего использования или реализации на практике.

«***Мозговой штурм***» включает три этапа: подготовительный, этап генерирования идей, этап анализа и оценки идей. Продолжительность «мозгового штурма», как правило, до 2 часов.

Задание 1

Определить оптимальное значение увеличения давления в стальном трубопроводе длиной 1200 м при его закрывании в течении 2 с и скорости движения воды в трубопроводе 3 м/с.

Задание 2

Определить оптимальные значения скорости истечения и расхода воды через отверстие в тонкой стенке резервуара, если напор над центром отверстия 10 м, диаметр отверстия 100 мм, коэффициент скорости $\varphi = 0{,}97$; коэффициент расхода $\mu = 0{,}62$.

Задание 3

Вычислить оптимальное значение расхода воды, вытекающей из бассейна через внутреннюю цилиндрическую насадку диаметром 200 мм при напоре 4 м и коэффициенте расхода $\mu = 0{,}74$.

Задание 4

Ручная шланговая мойка автомобилей и прицепов производится брандспойтом. Какое оптимальное давление должен создавать насос, чтобы получить расход воды 40 л/мин через сопло диаметром отверстия 3,5 мм. Диаметр шланга 25 мм. Потери напора не учитывать. Атмосферное давление принять 105 Па.

Задание 5

При частоте вращения вала 1000 мин-1 центробежный насос потребляет 4 кВт энергии, подаёт 20 литров воды в секунду под напором 10 метров. Определить оптимальные рабочие параметры насоса при увеличении частоты вращения вала до 3000 мин-1.

Задание 6

Определите оптимальное значение мощности электродвигателя привода водяного насоса при подаче $Q = 0{,}05$ м3/с, напоре $H = 40$ м и полном КПД $\eta = 0{,}6$. Плотность воды принять равной $\rho = 1000$ кг/м3.

Задание 7

Определите оптимальное значение объёмной подачи двухцилиндрового поршневого насоса при диаметре поршней $d = 0{,}1$ м, рабочем ходе поршней $l = 0{,}1$ м и частоте вращения вала приводного электродвигателя $n = 960$ мин-1. Объёмные потери не учитывать.

Задание 8

Привод водяного насоса обеспечивает частоту вращения его вала $n1 = 15$ с-1, при этом подача насоса составляет $Q1 = 0{,}01$ м3/с, а напор $H1 = 20$ м. Определите оптимальное значение частоты вращения вала насоса при необходимости увеличения напора до 80 м. Как изменится при этом подача насоса?

Критерии оценки:

− оценка «отлично» выставляется команде обучающихся, если составлен правильный алгоритм решения задачи, задача решена верно (в выборе формул и решении нет ошибок и получен верный ответ), пояснительная записка к задаче и её графическая часть оформлены в соответствии с ЕСКД, обучающиеся владеют информацией, свободно поясняют ход решения, способны сделать правильные выводы;

− оценка «хорошо» выставляется команде обучающихся, если составлен правильный алгоритм решения задачи, в логическом рассуждении и решении нет существенных ошибок; правильно сделан выбор формул для решения; есть объяснение решения, но задача решена нерациональным способом или допущено не более двух несущественных ошибок, получен верный ответ, пояснительная записка к задаче и её графическая часть оформлены в соответствии с ЕСКД, обучающиеся владеют информацией, свободно поясняют ход решения, способны сделать правильные выводы;

− оценка «удовлетворительно» выставляется команде обучающихся, если задание понято правильно, в логическом рассуждении нет существенных ошибок, но допущены существенные ошибки в выборе формул или в математических расчётах; задача решена не полностью или в общем виде, но результаты оформлены в соответствии с ЕСКД;

− оценка «неудовлетворительно» выставляется команде обучающихся, если задание не понято,

ОЦЕНОЧНОЕ СРЕДСТВО № 6 Текущая аттестация Контрольные

вопросы

1. Понятие гидравлики.
2. Удельный вес жидкости
3. Плотность жидкости
4. Сжимаемость жидкости
5. Температурное расширение жидкости
6. Гидростатическое давление
7. Приборы для измерения давления
8. Понятие о скорости и расходе жидкости
9. Уравнение неразрывности потока
10. Уравнение Бернулли для потока жидкости
11. Потери напора в трубопроводах
12. Гидравлический удар и борьба с ним
13. Закон Архимеда
14. Условия плавания тел
15. Классификация насосов
16. Устройство, принципиальная схема и работа центробежного насоса
17. Устройство, принципиальная схема и работа осевого насоса
18. Устройство, принципиальная схема и работа поршневого насоса
19. Потери напора на трение
20. Подбор насоса и двигателя по каталогу

21. Предмет технической термодинамики
22. Основные параметры состояния рабочего тела
23. Уравнения состояния идеальных и реальных газов
24. Газовые смеси
25. Теплоемкость газов и смеси газов
26. Понятие термодинамического процесса
27. Изохорный процесс
28. Изобарный процесс
29. Изометрический процесс
30. Адиабатный процесс
31. Политропный процесс
32. Первый закон термодинамики
33. Круговые процессы
34. Прямой обратимый цикл Карно
35. Обратный обратимый цикл Карно
36. Классификация ДВС
37. Работа ДВС
38. Допущения принципиальные при описании термодинамических процессов в ДВС
39. Виды идеальных циклов ДВС
40. Понятие напорного и безнапорного движения потока жидкости
41. Геометрический смысл уравнения Бернулли
42. Потери напора по длине
43. Потери напора на местных сопротивлениях
44. Формула Жуковского
45. Площадь сечения трубопровода круглого поперечного сечения
46. Мощность двигателя насоса
47. Закон Бойля –Мариотта
48. Закон Гей–Люссака
49. Закон Авогадро
50. Закон Дальтона для газовой смеси
51. Уравнение Клайперона
52. Энтропия газа
53. Термический КПД цикла Карно
54. Холодильный коэффициент
55. Сущность второго закона термодинамики
56. Изобразите PV– диаграмму работы ДВС и опишите такт всасывания
57. Изобразите PV– диаграмму работы ДВС и опишите такт сжатия
58. Изобразите PV– диаграмму работы ДВС и опишите такт расширения
59. Изобразите PV– диаграмму работы ДВС и опишите такт выхлопа

3. ФОНД ОЦЕНОЧНЫХ СРЕДСТВ ПРОМЕЖУТОЧНОЙ АТТЕСТАЦИИ

Промежуточная аттестация проводится в форме зачета.
Зачет, завершающий изучение учебной дисциплины, – это форма промежуточной аттестации, целью которой является оценка теоретических знаний и практических умений, способности студента к мышлению, приобретение навыков самостоятельной работы, умение синтезировать полученные знания и применять их при решении практических.
При проведении промежуточной аттестации используются следующие:

- теоретические вопросы для подготовки к зачету,
- комплект практических заданий для проведения зачета.

Критерии оценки

Показатели	Оценка			
	Отлично	**Хорошо**	**Удовлетворительно**	**Неудовлетворительно**
Полнота ответа, выполнения задания	Выполнено в полном объеме	Выполнено частично, более ½ объема	Выполнено частично, не менее 1/3	Не выполнено или выполнено менее 1/3 объема
Наличие ошибок и нарушений при выполнении задания, ответе навопрос	Нарушения и ошибки незначительные	Нарушения и ошибки незначительные	Нарушения и ошибки грубые, существенные	Нарушения и ошибки грубые, существенные
Самостоятельность в исправлениошибок	Ошибки исправлены без помощи преподавателя	Ошибки исправлены с помощью преподавателя	Ошибки исправлены с помощью преподавателя	Ошибки не исправлены, даже с помощью преподавателя
Активность	Активное участие в решении всех практических задач и(или) в работе группы	Активное участие в решении не менее половины практических задач и(или) в работе группы	Формальное участие врешении практических задач и(или) в работе группы	Пассивное присутствие, не участие в выполнении заданий и(или)в работе группы

Система оценивания

Элементы оценивания	Содержание	**Отлично**	**Хорошо**	**Удовлетворительно**	**Неудовлетворительно**
Освоение теоретического материала	Ответ на2 вопроса или выполнение теста	выполнено	выполнено частично	выполнено или выполнено частично	выполнено или выполнено частично или не выполнено
Освоение практических умений	Выполнение1- 2 практических заданий	выполнено	выполнено	выполнено частично	не выполнено

Методические указания обучающимся по выполнению самостоятельной работы по учебной дисциплине
ОП.09 «ОСНОВЫ АГРОНОМИИ»

2025 г.

Самостоятельная работа - планируемая учебная, учебно-исследовательская работа студентов, выполняемая вне занятий по заданию и при управлении преподавателем, но без его непосредственного участия.

Общий объем самостоятельной работы студентов по дисциплине включает аудиторную и внеаудиторную самостоятельную работу студентов в течение семестра.

Аудиторная самостоятельная работа осуществляется в форме выполнения лабораторных работ, деловых игр, решение кейс- задач и тестовых заданий по дисциплине.

Аудиторная самостоятельная работа обеспечена базой тестовых материалов, которая включает по два варианта.

Внеаудиторная самостоятельная работа осуществляется в формах:

- подготовки сообщений;
- подготовка к защите реферата.

Самостоятельная работа проводится с целью:

- систематизации и закрепления полученных теоретических знаний и практических умений обучающихся;
- углубления и расширения теоретических знаний;
- формирования умений использовать литературу;
- развития познавательных способностей и активности обучающихся: творческой инициативы, самостоятельности, ответственности, организованности;
- формирования самостоятельности мышления, способностей к саморазвитию, совершенствованию и самоорганизации;
- формирования общих и профессиональных компетенций;
- развитию исследовательских умений.

Пример контрольной работы по теме «Технические культуры»

Вариант №1

Задание 1 Выберите один правильный ответ из 4 предложенных:

Вопрос 1

К какому семейству относится картофель?

1 Маревые
2 Сложноцветные
3 Пасленовые
4 Норичные

Вопрос 2

Родина картофеля.

1 Северная Америка
2 Южная Америка
3 Корейский полуостров
4 Индия

Вопрос 3

Столон на картофеле - это.

1 Видоизмененный побег
2 Видоизмененный корень
3 Утолщенное корневище
4 Видоизмененные корневые отпрыски

Вопрос 4

Как располагаются глазки на клубне картофеля?

1 Хаотично
2 Преимущественно в пуповинной части
3 По спирали
4 Преимущественно в средине клубня

Вопрос 5

Корневая система картофеля, выросшего из семян.

1 Стержневая
2 Мочковатая
3 Смешанная
4 Корневищно-стержневая

Вопрос 6

Картофель, размножающийся клубнями - это культура..

1 Однолетняя
2 Озимая
3 Двулетняя

4 Многолетняя

Вопрос 7

Чему равна оптимальная температура в период роста и развития картофеля?

1 10-16^{0}С
2 16-20^{0}С
3 21-25^{0}С
4 Более 25^{0}С

Вопрос 8

Какие из перечисленных культур являются лучшим предшественниками для картофеля?

1 Озимая рожь
2 Озимая пшеница
3 Озимый ячмень
4 Яровая пшеница

Вопрос 9

Латинское название сахарной свеклы ...

1 Beta vulgaris L. v. saccharifera
2 Saccharum officinarum L.
3 Solanum tuberosum L.
4 Daucus carota L.

Вопрос 10

Какое количество сахарозы содержится в корнеплодах сахарной свеклы?

1 2.4 %
2 16.20 %
3 50.60 %
4 60.80%

Вопрос 11

Соцветие сахарной свеклы .

1 Рыхлый колос
2 Метелка
3 Кисть

4 Сложный колос

Вопрос 12

Как называется часть корнеплода, отмеченная цифрой №1?

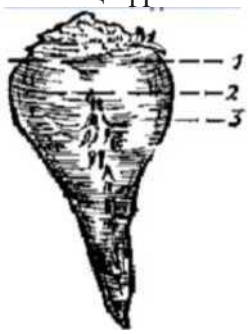

1 Собственно корень
2 Шейка
3 Головка

4 Ботва
Вопрос 13
Чему равна весовая норма высева сахарной свеклы?
1 4,5.12 кг/га
2 120.150 кг/га
3 150.250 кг/га
4 250.300 кг/га
Вопрос 14
Какое количество влаги необходимо для набухания и прорастания семян свеклы?
1 150.170 % от массы клубочков
2 20.40 % от их массы
3 40.80 % от их массы
4 100.120 % от их массы
Вопрос 15
Что такое «шаровка»?
1 Первое мелкое рыхление почвы в междурядьях и зоне рядков после обозначения рядков
2 Формирование густоты стояния
3 Довсходовое боронование
4 Глубокая зяблевая вспашка
Вопрос 16
Что такое йодное число?
1.Число г йода, присоединяемое к 100 г масла;
2 .Количество йода, содержащееся в 100 г масла;
3 .Количество масла, растворяемое в 100 г йода;
4 Количество масла, присоединяемого к кг Йода
Вопрос 17
Сколько жира содержится в масличном подсолнечнике?
1 53-63%;
2 35-50%;
3 20-35%;
4 10-20%
Вопрос 18
Через сколько лет подсолнечник можно возвращать на прежнее поле?
1.Через 3 года;
2.Через 5 лет;
3.Через 8 лет
4 не ранее 10 лет
Вопрос 19
Основной признак созревания подсолнечника.
1.Опадение язычковых цветков;
2 .Побурение 85-90% корзинок;
3 .Начало засыхания листьев;
4 Почернение всего растения
Вопрос 20
Что такое лузжистость семянок подсолнечника?
1 Масса кожуры;
2 Процентное содержание кожуры;
3 Процентное содержание ядер;
4 Масса 1000 зерен
Вопрос 21
Чем обусловлен широкий ареал распространения яровых рапса и сурепицы?
1 Не требовательны к почвам;
2 Холодостойки;

3 Засухоустойчивы;
4 Мало вредителей растений.

Вопрос 22

Лучшими предшественниками корнеплодов являются ...

1 Сами корнеплоды
2 Масличные культуры
3 Озимые культуры
4 Растения семейства крестоцветных

Задание 2 Дополните предложения:

Оптимальный срок посадки картофеля в Среднем Поволжье....., при прогревании почвы на .....0С. Семенам сахарной свеклы необходимо для набухания и прорастания..... % влаги от массы клубочков. Корневая система подсолнечника ....., соцветие.....

Вариант 2

Задание 1 Выберите один правильный ответ из 4 предложенных:

Вопрос 1

Плод у картофеля..

1 Столон
2 Клубень
3 Ягода
4 Ложная ягода

Вопрос 2

Клубень картофеля - это.

1 Плод
2 Ягода
3 Видоизмененный побег
4 Видоизмененное корневище

Вопрос 3

Имеются ли листочки на клубне?

1 Не имеются
2 Имеются только на прозеленевших клубнях
3 Только при мелкой посадке
4 След от листочка в виде бровки

Вопрос 4

Картофель, размножающийся клубнями - это культура..

1 Однолетняя
2 Озимая
3 Двулетняя
4 Многолетняя

Вопрос 5

Прозеленевшие клубни накапливают большое количество.

1 Сапонинов
2 Формальдегидов
3 Алкалоидов
4 Лейкопластов

Вопрос 6

Чему равна оптимальная температура в период роста и развития картофеля?

1 10-16^{0}С
2 16-20^{0}С
3 21-25^{0}С
4 Более 25^{0}С

Вопрос 7

При повреждении заморозками всходов картофеля следует.

1 Провести повторную посадку

2 Окучить поврежденные растения
3 Провести внекорневую подкормку раствором ЖКУ
4 Это не скажется на росте растений

Вопрос 8

Что изображено на рисунке?

1 Клубни картофеля
2 Клубни топинамбура
3 Корнеплод брюквы
4 Клубень турнепса

Вопрос 9

Какое количество этапов органогенеза проходит сахарная свекла за весь жизненный цикл развития?

1 6
2 12
3 20
4 24

Вопрос 10

Как называется плод свеклы?

1 Орешек с толстым двойным околоплодником
2 Боб с 5-6-ю семенами
3 Стручок
4 Двусемянка

Вопрос 11

Чему равна масса 1000 клубочков сахарной свеклы?

1 25.30 грамм
2 120.. .150 грамм
3 200.250 грамм
4 50.100 грамм

Вопрос 12

Какой способ посева приемлем для посева корнеплодов?

1 Узкорядный
2 Широкорядный
3 Перекрестный
4 Обычный рядовой

Вопрос 13

Лист, какой культуры изображен на рисунке под номером №1?

1 Морковь
2 Брюква
3 Турнепс
4 Свекла

Вопрос 14

Чему равен транспирационный коэффициент сахарной свеклы?

1 240.400
2 600.700
3 400.600
4 800.900

Вопрос 15

Как называется соцветие подсолнечника?

1.Корзинка;
2.Зонтик;
3.Кисть;
4 Завиток.

Вопрос 16

Критическим периодом по отношению растений подсолнечника во влаге является фаза.

1 .Первая и вторая пары листьев;
2 .Образование корзинки-цветение;
3 .Налив семянки;
4 Фаза кущения.

Вопрос 17

Глубина вспашки под подсолнечник составляет

1 20-22 см;
2 25-27 см;
3 30-32 см;
4 более 35 см

Вопрос 18

Допустимая влажность семян масличных и эфирномасличных культур при хранении.

1 10-12%;
2 14-15%;
3 20-22%;
4 22-28%

Вопрос 19

Для чего необходимым панцирный слой у семянок подсолнечника?

1 Защита от неблагоприятных факторов;
2 Защита от вредителей;
3 Против высыхания масел;
4 Против прогоркания масел.

Вопрос 20

Как называется плод горчицы?

1 Стручок;
2 Боб;
3 Орешек;

4 Зерновка

Вопрос 21

Способ посева подсолнечника.

1 .Рядовой;

2 .Широкорядный с междурядьем 70 см;

3 .Ленточный

4 Узкорядный

Вопрос 22

Латинское название подсолнечника культурного....

1 Helianthus cultus;

2 Helianthus ruderalis;

3 Helianthus sativus;

4 Helianthus ornamentalis Wenzl

Задание 2 Дополните предложения:

Корневая система картофеля, выросшего из семян ....., а из клубня .....Сахарная свекла относится к семейству ....., брюква и турнепс ..... Полувысыхающие масла содержит.....

Примерный перечень тем рефератов

1 Учение В.В.Докучаева о факторах почвообразования и их взаимодействии. Развитие и эволюция почвы. Вертикальная зональность почв.

2 Роль почвоведения в повышении плодородия основных типов нашейстраны.

3 Понятие о почве и плодородии. Виды плодородия. Создание культурных почв.

4 Принципы классификации почв. Основные таксономические, генетические подразделения почв.

5 . Экологическая роль болотных массивов в функционировании ландшафтов.

6 . Фациальные особенности серых лесных почв. Основные направления по повышению плодородия серых лесных почв. Изменение серых лесных почв при окультуривании. Проявление эрозии в зоне серых лесных почв.

7 .Современные представления о черноземообразовании и формировании профиля черноземов. Строение и свойства, классификация, агрономическая оценка черноземов лесостепной и степной зон. Мероприятия по повышению плодородия черноземов, борьба с эрозией и засухой.

8 .Почвы пойм, особенности почвообразования в поймах рек, особенности использования почвы поймы.

9 .Структура почвенного покрова, качественная оценка основных типов почв.

10 .Мелиоративная оценка. Основные мероприятия по охране и повышению плодородия почв. Изменение почв при развитии водной и ветровой эрозии.

11 .Эрозия почв, виды эрозии, вред, причиняемых эрозии, классификация и диагностика эродированных почв.

12 .Дефляция почв и условия ее проявления. Мероприятия по защите почв отводной и ветровой эрозии.

13 .Земельные ресурсы России, их использование. Охрана почв, классификация земель России. Состояние земельных фондов.

14 .Деградация почв и ее проблемы. Рекультивация земель.

15 .Загрязнение техногенными выбросами, радиоактивными веществами.

16.Агрогенное загрязнение.

17 Дефляционные процессы, опустынивание пахотных угодий.

18.Основы почвенно-экологического мониторинга.

19 .Агроэкологическая оценка земель. Бонитировка почв, качественная оценка земель, принципы критерии и методы бонитировки почв, экономическая оценка

20 .Земельный кадастр, формирование агроэкологических типов земель.

21.Структура почвенного покрова. Элементарный почвенный ареал.

22.Эффективное экономическое плодородие. Динамичность плодородия. Воспроизводство почвенного плодородия.

23.Особенности использования почв при интенсивной химизации, при интенсивном использовании сельскохозяйственных угодий.
24.Значение удобрений, пестицидов и регуляторов роста в повышении плодородия почв и урожайности сельскохозяйственных культур.

25 Азотные удобрения. Формы азотных удобрений. Виды внесения удобрений.

26 .Фосфорные удобрения. Роль фосфора в питании растений. Формы фосфорных удобрений.

27 .Калийные удобрения. Роль калия в питании растений. Признаки калийного голодания.

28 .Микроудобрения. Роль микроэлементов в жизни растений. Способы и дозы внесения микроудобрений.

29 .Сложные удобрения и их значение. Применение сложных удобрений.

30 .Органические удобрения и их роль в повышении плодородия почвы и урожайности сельскохозяйственных культур.

31 .Бактериальные удобрения. Роль и формы бактериальных удобрений.

32 Система применения удобрений.

33 .Средства защиты растений (гербициды, инсектициды, репелленты, аттрактанты, фунгициды, зооциды). Способы их применения.

34 .Удобрения и стимуляторы роста.

35 .Минеральное питание растений и урожай.

36 .Химические средства защиты растений.

37 .История возникновения сельскохозяйственных культур.

38 .Народнохозяйственное значение, биологические особенности и технология возделывания зерновых культур.

39 .Биологические особенности интенсивная технология возделывания сахарной свеклы.

40 .Народнохозяйственное значение и технология возделывания картофеля.

41 .Народнохозяйственное значение овощных культур.

42 .Подсолнечник - основная масличная культура. Народнохозяйственное значение и история возделывания культуры. Биологические особенности агротехника возделывания подсолнечника.

43 .Лен - основная прядильная культура. Народно-хозяйственное значение и биологические особенности. История культуры. Подвиды льна. Возделывание льна в различных почвенноклиматических условиях.

44 .Регулирование факторов жизни растений в защищенном грунте: тепла, света, воздуха, влаги, минерального питания.

45 .Биологические особенности и технология возделывания столовых корнеплодов: редис, редька, брюква.

46 .Ботанические и биологические особенности, технология возделывания дыни и арбуза

47 .Ботанические и биологические особенности, технология возделывания тыквы, кабачка и патиссона.

48 .Общая характеристика корнеплодов - столовая свекла, морковь, их народнохозяйственное значение, биологические особенности и технология возделывания.
49.Физиологические и лечебные свойства овощных растений.
50.Технология создания высоких урожаев овощных культур в условиях Ульяновской области.
51.Выращивание овощей в гидропонных теплицах.
52.Ягодные культуры

Примерный перечень индивидуальных заданий

1 Определение механического строение почвы методом скручивания шнура.

2 Провести расчет биологической урожайности в зависимости от действия абиотических факторов.

3 Расчет доз и норм внесения минеральных удобрений под сельскохозяйственные культуры.

4 Разработка планируемых мероприятий по борьбе с сорняками на сельскохозяйственных культурах.

5 Составление полевых, овощных и кормовых севооборотов

6 Расчет весовых норм высева сельскохозяйственных растений.

7 Проектирование технологических мероприятий по возделыванию сельскохозяйственных культур.

8 Проектирование закладки сада в различных районах области.

Фонд оценочных средств по учебной дисциплине

ОП.09 «ОСНОВЫ АГРОНОМИИ»

2025 г.

Цель каждой формы контроля - зафиксировать приобретенные обучающимся в результате освоения учебной дисциплины знания, умения, навыки, способствующие формированию компетенций.
Формы устного контроля по учебной дисциплине: опрос, подготовка сообщения, участие в интерактивных занятиях в виде деловой/ролевой игры.
Формы письменного контроля по учебной дисциплине:
Тесты - это простейшая форма контроля, направленная на проверку владения терминологическим аппаратом, современными информационными технологиями и конкретными знаниями.
Контрольные работы по решению ситуационных задач дается для проверки знаний и умений обучающихся. Может занимать часть учебного занятия с разбором правильных решений на следующем занятии. Рефераты - форма письменной работы, которую рекомендуется применять при освоении учебной дисциплины. Подготовка реферата подразумевает самостоятельное изучение студентом нескольких источников по определённой теме, не рассматриваемой подробно на лекции, систематизацию материала и краткое его изложение.

Форма промежуточной аттестации студентов по дисциплине. Методика проведения зачета с оценкой. Примерные вопросы и задания к зачету. Критерии оценки.

Форма промежуточной аттестации по дисциплине «Биологические основы агрономии», установленная рабочим учебным планом- экзамен.

Примерные вопросы и задания к экзамену

1 .Морфологическое строение растений.
2 . Анатомическое строение корня и плодов.
3 . Размножение культурных растений.
4 . Хозяйственное использование культурных растений.
5 .Понятие о почве.
6 .Классификация почв.
7 .Почвы Курской области.
8 .Факторы почвообразования.
9 .Виды плодородия почв и их воспроизводство.
10 .Факторы, определяющие рост и развитие растений.
11 .Основные законы земледелия и их реализация.
12.Приемы оптимизации условий жизни растений и воспроизводства плодородия.
13.Значение азота в питании растений. Виды азотных удобрений.
14.Значение фосфора в питании растений. Виды фосфорных удобрений.
15.Значение калия в питании растений. Виды калийных удобрений.
16.Роль микроудобрений в питании растений. Виды микроудобрений.
17.Комплексные удобрения
18.Значение органических удобрений в питании растений. Виды органических удобрений.
19 .Приемы, сроки, способы и глубина внесения удобрений в почву.
20 .Характеристика малолетних сорных растений
21 .Характеристика многолетних сорных растений
22 .Характеристика паразитных сорных растений
23 .Учет и картирование сорных растений
24 . Отличительные особенности эфемеров, ранних яровых и поздних яровых сорных растений
25 .Отличительные особенности зимующих и озимых сорных растений
26 .Отличительные особенности озимых и двулетних сорных растений
27 .Характеристика стержнекорневых и многолетних сорных растений
28 .Характеристика корневищных сорных растений и меры борьбы с ними.
29 .Характеристика корнеотпрысковых сорных растений и меры борьбы с ними
30 .Мероприятия по предупреждению распространения карантинных сорных растений
31 .Биологические особенности сорных растений.
32 .Вред, причиняемый сорняками.
33 .Классификация сорных растений.

34 .Предупредительные меры борьбы с сорняками.
35 .Истребительные меры борьбы с сорняками.
36 .Борьба с сорными растениями в системе основной обработки почвы
37 .Борьба с сорными растениями в системе предпосевной обработки почвы
38 .Борьба с сорными растениями при уходе за посевами
39 .Химические методы борьбы с сорными растениями
40 .Понятие о севообороте, классификация.
41 .Классификация паров.
42 .Задачи обработки почвы
43 .Способы и приемы основной обработки почвы.
44 .Приемы поверхностной обработки почвы.
45 .Минимальная обработки почвы.
46 .Противоэрозионная обработка почвы.
47 .Обработка почвы под яровые культуры
48 .Обработка почвы под озимые культуры
49 .Обработка почвы под пропашные культуры
50. Применение удобрений и охрана окружающей среды
51. Вредители и болезни сельскохозяйственных культур
52. Меры борьбы с вредителями и болезнями сельскохозяйственных культур.
53. Мелиоративные мероприятия в сельском хозяйстве.
54. Классификация культурных растений.

Примерные ситуационные задачи для экзамена

Задание 1. Необходимо разработать систему обработки почвы под яровую пшеницу после кукурузы на силос. Кукуруза была убрана 20 августа, тип засоренности корневищный. Степень засорённости - сильная.

Задание 2. Разработать систему обработки почвы под подсолнечник, размещение которого предполагается после озимой пшеницы на зерно. Срок уборки пшеницы 5 августа. Тип засоренности малолетний. Степень засоренности средняя.

Задание 3. Разработать систему обработки почвы под озимую пшеницу после черного пара и ячменя. Ячмень был убран 9 августа. Тип засоренности корнеотпрысковый. Степень засоренности сильная.

Задание 4. В агрофирме Нива» необходимо составить схему севооборота. Определить тип и вид севооборота.

1. Пар	75 га
2. Горох	165 га
3. Оз. пшеница	230 га
4. Сах. свёкла	150 га
5. Кукуруза	100 га
6. Ячмень	90 га
7. Просо	90 га
8. Гречиха	60 га
9. Рапс	100 га
Пашни:	960 га

Задание 5. После реорганизации в ООО «Лучь» необходимо составить схему севооборота. Определить тип и вид севооборота.

1. Оз. пшеница	100 га
2. Оз. рожь	55 га
3. Картофель	45 га
4. Овёс	80 га
5. Клевер	150 га
6. Сах. свёкла	100 га
7. Яр. Пшеница	70 га
8. Кукуруза	155 га
9. Оз. рожь, з/корм	155 га

10. Ячмень 150 га

Задание 6. В посевах хозяйства СПК «Луч» были обнаружены сорные растения, которые необходимо распределить по классификации: ранние яровые, поздние яровые, озимые и т.д.

11. едька дикая
12. повилика клеверная
13. горчица полевая
14. костер ржаной
15. овсюг
16. василек синий
17. просо куриное
18. щирица запрокинутая
19. щетинник зеленый

Задание 7. Ранней весной в СПК «Победа» в фазу кущения озимой пшеницы проводят подкормку азотными удобрениями. Для этих целей используют аммиачную селитру в количестве 60 кг азота. Процент действующего вещества^) в аммиачной селитре - 35. Сколько потребуется технического препарата?

Критерии оценки качества знаний, умений и сформированности компетенций студентов в рамках промежуточной аттестации

Оценка «5» (отлично) выставляется, если студент показывает:

- глубокие знания по теоретическому вопросу, владеет основными понятиями, терминологией;
- умения правильно, без ошибок выполнять практические задания;

Таким образом, прослеживается сформированность соответствующих компетенций, т.к. ответ полный, доказательный, четкий, грамотный.

Оценка «4» (хорошо) выставляется, если студент показывает:

- глубокие знания по теоретическому вопросу, владеет основными понятиями, терминологией, но допускает отдельные незначительные неточности в формулировках, определениях и т.п.;
- умения выполнять практические задания, но допускает отдельные незначительные ошибки;

В целом ответ полный, доказательный, четкий, грамотный, т.е. прослеживается сформированность соответствующих компетенций.

Оценка «3» (удовлетворительно) выставляется, если студент показывает:

- знания по теоретическому вопросу, владеет основными понятиями, терминологией, но допускает ошибки;
- умения частично выполнять практические задания;

В целом прослеживается сформированность соответствующих компетенций, однако ответ недостаточно последователен, доказателен, грамотен.

Оценка «2» (неудовлетворительно) выставляется, если студент не показывает:

- знания по теоретическому вопросу, допускает ошибки, не выделяет главного, существенного в ответе;
- нет умения правильно, без ошибок выполнять практические задания;

Таким образом, ответ поверхностный, бездоказательный, допускаются речевые ошибки, т.е. компетенции не сформированы.

Методические указания обучающимся по выполнению самостоятельной работы по учебной дисциплине ОП.10 «Основы зоотехнии»

2025 г.

ПРЕДИСЛОВИЕ

Современное производство требует квалифицированных специалистов, не только владеющих знаниями по технологии производства продуктов животноводства, но и умеющих применять эти знания в своей профессиональной деятельности.

Основная цель методических указаний - помочь студентам закрепить теоретические знания по разведению, кормлению и содержанию сельскохозяйственных животных с целью получения от них продукции, а также приобрести практические навыки по определению строения, топографии и основных физиологических функций отдельных органов у сельскохозяйственных животных, оценке их экстерьера и продуктивности, оценке качества кормов, характеристике пород сельскохозяйственных животных разных видов.

Сборник методических указаний включает в себя перечень лабораторных и практических работ по дисциплине «Основы зоотехнии» с указанием их тематики, содержания, методики выполнения, а также краткое теоретическое обоснование по теме работы.

Лабораторные и практические занятия обеспечивают связь теории с практикой и являются средством активизации учебного процесса, кроме того, именно на них студенты овладевают методикой самостоятельной работы.

После выполнения лабораторных и практических занятий по дисциплине «Основы зоотехнии» студент должен уметь определять основные породы сельскохозяйственных животных, их продуктивность, племенную ценность животных разных видов, оценивать качество кормов как одно из условий получения от сельскохозяйственных животных доброкачественной продукции.

Правила выполнения лабораторных работ и практических занятий

Выполнению каждой лабораторной и практической работы предшествует домашняя подготовка, во время которой студент повторяет основные теоретические положения изучаемой темы.

Перед проведением работы преподаватель проверяет готовность студентов к работе в форме опроса по контрольным вопросам.

В ходе выполнения работы преподаватель производит контроль, при необходимости оказывает помощь студентам.

По окончании работы каждый студент должен представить отчет о проделанной работе. Преподаватель проверяет правильность выполнения работы и выставляет оценки.

Лабораторные работы и практические занятия по дисциплине «Основы зоотехнии» рассчитаны на 2 часа и выполняются в лаборатории колледжа, некоторые практические занятия проводятся условиях учебно-производственного хозяйства колледжа.

В случае отсутствия студента на лабораторном или практическом занятии студент должен самостоятельно выполнить работу и защитить ее перед преподавателем.

Практическое занятие № 1

Определение строения, топографии и основных физиологических функций скелета, мышц, отдельных органов у сельскохозяйственных животных

Цель занятия: закрепить знания по основам анатомии и физиологии сельскохозяйственных животных

Пояснения к работе: научиться определять особенности строения, расположения и основные физиологические функции отдельных органов у сельскохозяйственных животных.

Задания:

1. По рисункам и анатомическим атласам ознакомьтесь с особенностями строения скелета и мышц крупного рогатого скота, лошади, свиньи, птицы. На рисунке скелета крупного рогатого скота обозначьте названия костей и суставов.
2. По рисункам и анатомическим атласам ознакомьтесь с особенностями строения органов дыхания: гортани, трахеи, легких, бронхов. На рисунке обозначьте схему ветвления бронха в дольке легкого.

3. По рисункам и анатомическим атласам ознакомьтесь с особенностями строения органов пищеварения сельскохозяйственных животных с однокамерным желудком (лошадь, свинья) и многокамерным (жвачные) желудком. Схематично зарисуйте и обозначьте органы в системе органов пищеварения.

4. Рассмотрите на плакатах, рисунках, анатомических атласах строение органов мочеотделения. Обратите внимание на устройство почек. Схематично зарисуйте.

Оснащение рабочего места: Плакаты, рисунки, анатомические атласы, макеты, муляжи, методические указания.

Охрана труда: соблюдать правила техники безопасности при работе в лаборатории.

Литература: Г.В.Родионов. Основы зоотехнии.- М.: Академия, 2003

Контрольные вопросы при допуске к работе:

1. Чем занимаются науки анатомия и физиология?
2. Что такое клетка? Каковы особенности ее строения и форма в зависимости от выполняемых функций?
3. Что такое ткань? Назовите виды тканей.
4. Что такое орган? Какие системы органов различают в организме животного?

Методические указания

Задание 1. Система органов произвольного движения. Эта система состоит из скелета и скелетной мускулатуры. Скелет представляет собой твердую основу тела. Кости скелета служат рычагами при движении животного, они предохраняют головной и спинной мозг, сердце и другие внутренние органы от механических воздействий и повреждений. Состоит скелет (рисунок 1) из разнообразных костей, соединенных между собой подвижно или неподвижно, в зависимости от их преобладающей функции.

Прерывистое соединение с максимальной подвижностью костей осуществляется через сочленения, или суставы. Различают осевой и периферический скелеты.

В состав осевого скелета входит скелет головы (череп) и скелет туловища. Периферический скелет состоит из костей передних и задних конечностей, которые соединены с туловищем грудным и тазовым поясами.

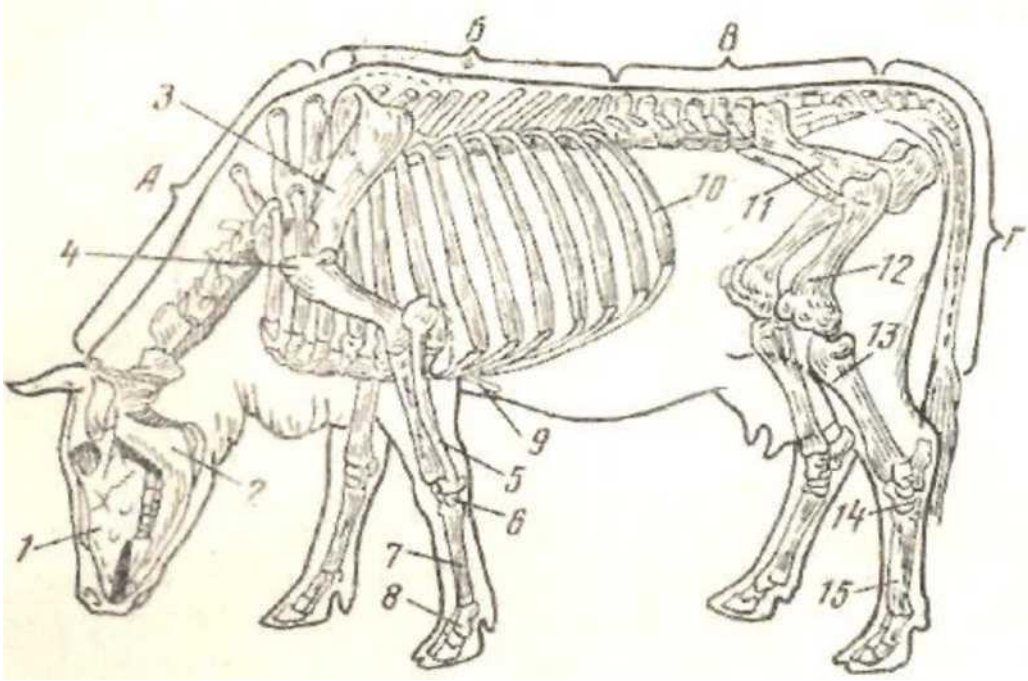

Рисунок 1 - Скелет коровы

А - шейный отдел; Б - грудной отдел; В - поясничный отдел; Г - хвостовой отдел; 1 - верхняя челюсть; 2 - нижняя челюсть; 3 - лопатка; 4 - плечевая кость; 5 - кости предплечья; 6 - кости запястья; 7 - кости пясти; 8 - фаланги пальца; 9 - грудная кость; 10 - ребро; 11 - кости таза; 12 - бедренная кость; 13 - кость голени; 14 - кости заплюсны; 15 - кости плюсны.

Задание 2. Система органов дыхания. Каждой клетке тела для ее жизнедеятельности требуется кислород. В процессе жизнедеятельности организма в нем накапливаются продукты распада и углекислота, которые должны быть выведены из организма.

Из носовой полости вдыхаемый животным воздух попадает в гортань и проходит в трахею. В области 5-6-го позвонков трахея разделяется на два бронха. Они входят в правое и левое легкие, многократно ветвятся здесь на более мелкие бронхи-бронхиолы, заканчивающиеся альвеолярными ходами с многочисленными альвеолами (рисунок 2).

Легкие - основной орган дыхания. В них происходит газообмен между воздухом и кровью. Расположены легкие в грудной полости, отделенной диафрагмой от брюшной полости.

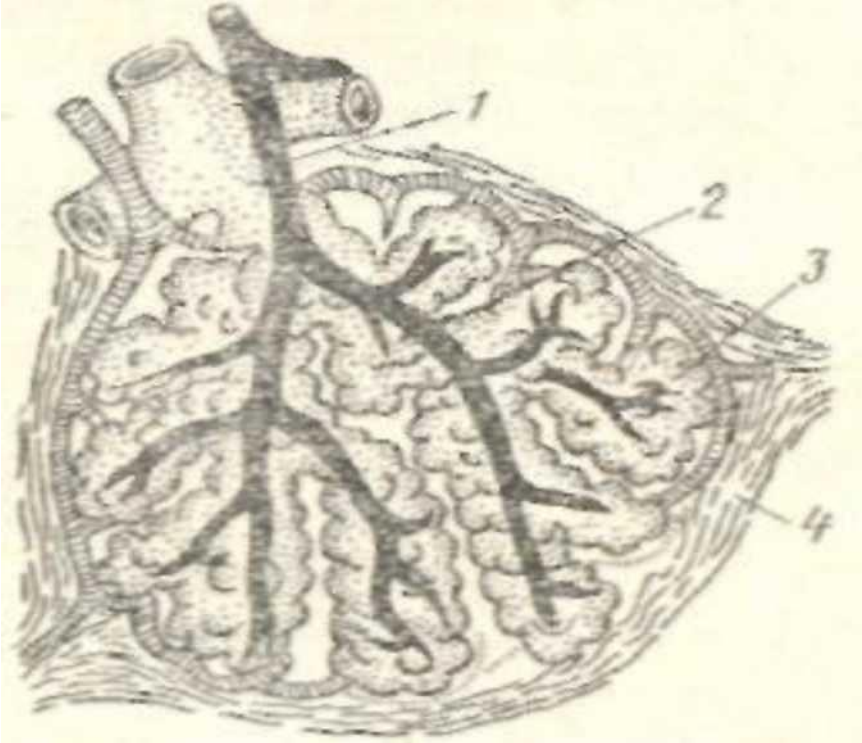

Рисунок 2 - Схема ветвления бронха в дольке легкого

1 - конечные бронхи; 2 - альвеолярные ходы; 3 - альвеолярные мешки;
4 - междольковая соединительная ткань.

Дыхание регулируется соответствующим центром, расположенным в головном мозге, причем этот акт осуществляется в две фазы - вдох и выдох. Число дыхательных движений зависит от видовых особенностей животных, их пола, возраста, уровня продуктивности и факторов внешней среды. В среднем в 1 мин лошадь делает 8-20 дыхательных движений, корова - до 30, овца, коза и свинья - 12-20, птица - до 50.

Задание 3. Система органов пищеварения. Пищеварение - это сложный физиологический процесс, заключающийся в механической, химической, биологической обработке корма в желудочно-кишечном тракте и превращении его в вещества, способные легко всасываться и усваиваться организмом.

К органам пищеварения относят пищевод, желудок, кишечник, а также ротовую полость, глотку, слюнные железы (околоушная, подчелюстная, подъязычная), печень и поджелудочную железу.

В ротовой полости происходят захватывание, измельчение и смачивание корма, после чего корм поступает в глотку, которая соединяет ротовую полость с пищеводом. Проглоченный животными корм попадает в пищевод, а затем в желудок. Здесь продолжается механическая. Химическая и биохимическая обработка корма.

Желудок *жвачных* состоит из рубца, сетки, книжки, сычуга (рисунок 3).

Рубец — самая большая часть желудка, она вмещает до 225 л воды и заполняет всю левую часть правой половины брюшной полости. *Сетка* лежит сзади диафрагмы и соединяется с рубцом и книжкой. *Книжка* находится с правой стороны рубца в переднем участке брюшной полости, се слизистая оболочка имеет большое количество складок, похожих на листы книги. Книжка соединяется с сеткой и сычугом. Псе три отдела — рубец, сетка и книжка — служат преддверием желудка и называются преджелудками, так как их слизистая оболочка не содержит желез и пищеварения в них не происходит. *Сычуг* имеет изогнутую форму, выстлан слизистой оболочкой, в которой заложены желудочные железы, и является собственно желудком.

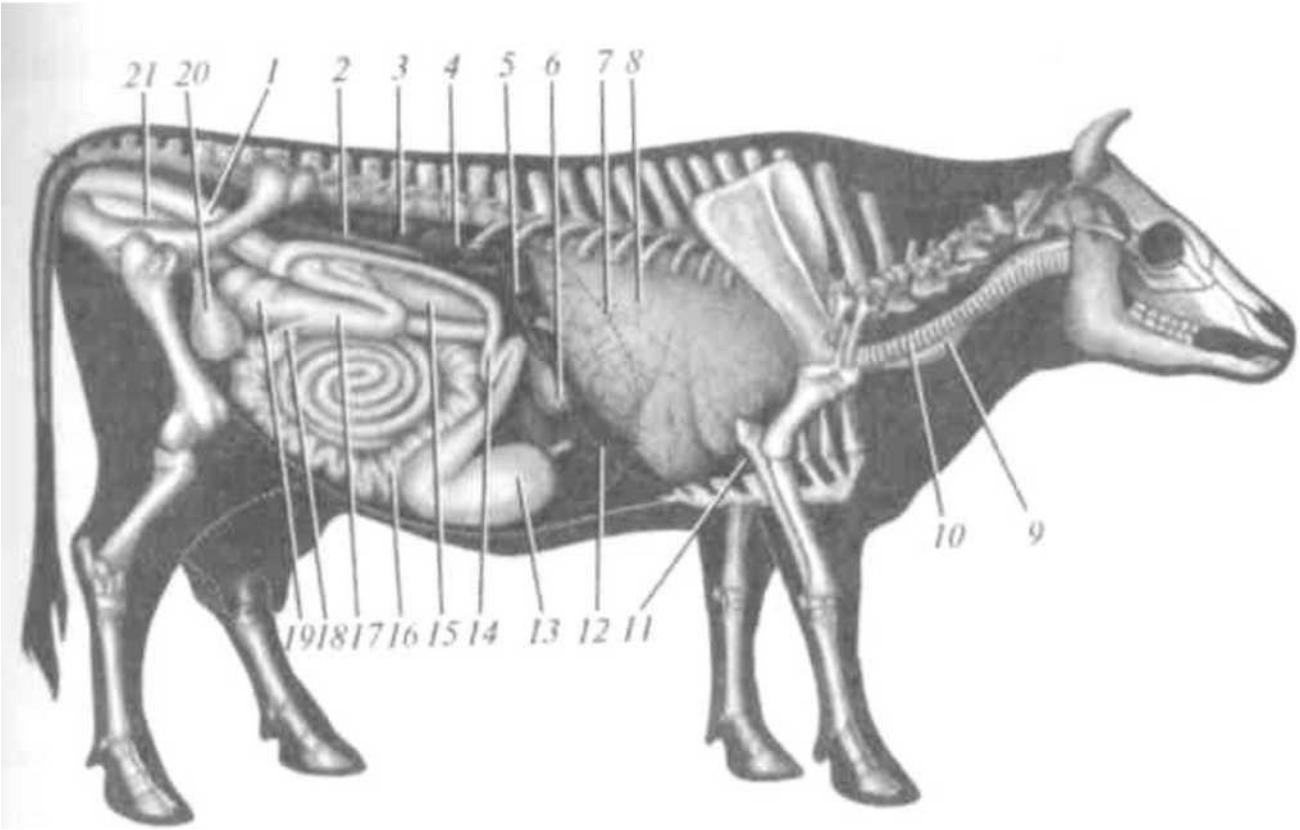

Рисунок 3 - Положение внутренних органов коровы (вид справа) 1 — прямая кишка; 2 — брюшная

аорта; 3 — левая почка; 4 — правая почка; 5 — печень; 6 — желчный пузырь; 7 — контур купола диафрагмы; 8 — правое легкое; 9 — пищевод; 10 — трахея; 11 — сердце; 12 — контур прикрепления диафрагмы по ребрам; 13 — сычуг; 14 — двенадцатиперстная кишка; 15 — поджелудочная железа; 16 — тощая кишка; 17 — ободочная кишка; 18 - конец подвздошной кишки; 19 — слепая кишка; 20 — мочевой пузырь; 21 — влагалище

У *лошади* желудок небольшой, вместимостью 3 — 5 л; он лежит на ободочной кишке в брюшной полости и не прощупывается. Вход в него сильно стягивается мускульными пучками, поэтому у лошади не бывает ни отрыжки, ни рвоты. На пищу, поступающую в желудок, изливается желудочный сок, и она с помощью ферментов подвергается химической обработке.

Желудок *свиньи* однокамерный. Кормовые массы в желудке не перемешиваются, а располагаются послойно по мере их поступления. В первую очередь в желудке перевариваются углеводы под влиянием ферментов слюны, ферментов растительного корма и бактерий. Через 2 — 3 ч начинается расщепление белков под влиянием пепсина и соляной кислоты желудочного сока.

Особенности пищеварения у жвачных. Их многокамерный желудок состоит из четырех отделов: рубца, сетки, книжки и сычуга.

Из ротовой полости жвачных значительная часть пищи попадает в рубец непрожеванной. В рубце корм набухает, размягчается, измельчается и подвергается брожению под действием различных микроорганизмов и ферментов корма. В последующих отделах пищеварительного тракта часть микроорганизмов рубца отмирает, и белок их тела, более полноценный, чем растительный, усваивается организмом животного. Микроорганизмы рубца расщепляют клетчатку (оболочку растительных клеток). Поэтому жвачные хорошо усваивают солому, мякину и другие корма, богатые клетчаткой. Микрофлора рубца синтезирует витамины группы В.

Характерная особенность пищеварения жвачных - отрыгивание жвачки, то есть возвращение набухшего и размягченного корма из рубца и сетки небольшими порциями обратно в ротовую полость для дополнительного пережевывания, после чего корм, обильно смоченный слюной, вторично проглатывается и попадает в книжку. За сутки корова успевает пережевать до 100 кг содержимого рубца. Продолжительность одной жвачки 40-50 мин. В книжке происходит дальнейшее измельчение и переваривание корма. Разжиженная его часть направляется в сычуг, вместе с тем до 70% жидкости всасывается в книжке. В сычуге корм подвергается действию ферментов. Пепсин расщепляет протеины корма на альбумозы и пептоны. Сычужный фермент - химозин - действует на молочный белок - казеиноген, превращая его в казеин, и тем самым створаживает молоко. Липаза расщепляет нейтральные жиры на жирные кислоты и глицерин.

Задание 4. Система органов выделения. В результате обмена веществ в организме накапливаются различные продукты распада. Выведение их из организма - обязательное условие жизни, в противном случае наступает самоотравление и гибель животного. К органам мочеотделения относятся почки, мочеточники, мочевой пузырь и мочеиспускательный канал.

Почки (рисунок 4) расположены в поясничной области, по обе стороны позвоночного столба. Как правило, они окружены жировой тканью. Снаружи почки покрыты соединительнотканной оболочкой. С внутренней стороны каждой почки имеется углубление - ворота почки, через которые проходят кровеносные и лимфатические сосуды, нервы и мочеточники. На продольном разрезе почек можно увидеть три слоя: наружный - корковый, или мочеотделительный, центральный - мозговой, или мочеотводящий, и средний - пограничный. Моча образуется в сосудистых клубочках и мочевых канальцах коркового слоя. Первая фаза ее образования называется фильтрационной. Из крови фильтруется жидкость с растворенными в ней веществами, кроме белков (первичная моча). Во вторую фазу происходит обратное всасывание в кровь некоторого количества воды, аминокислот, глюкозы.

Моча приобретает определенную консистенцию и свойственный ей химический состав. Почки работают непрерывно, моча же из организма выделяется периодически.

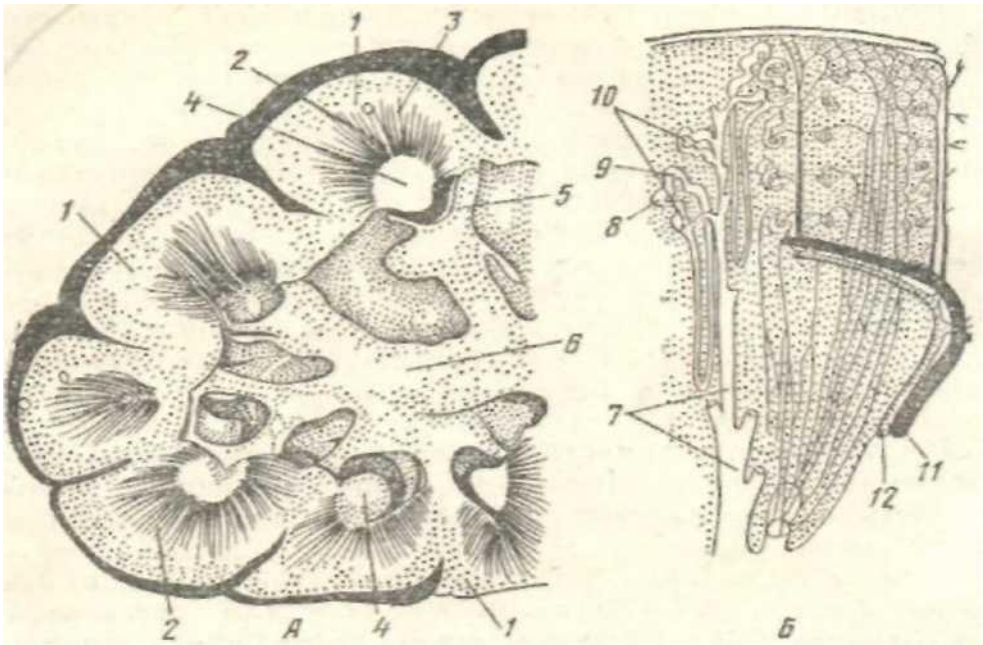

Рисунок 4 - Почки и их строение

А - часть продольного разреза почки крупного рогатого скота; Б - схема распределения мочевых канальцев; 1 - мочеотделительная зона; 2 - пограничная зона; 3 - выводящая зона; 4 - почечный сосочек; 5 - почечная чашка; 6 - зона мочеточника; 7 - собирательная трубочка; 8 - клубочек; 9 - извитой каналец первого порядка; 10 - извитой каналец второго порядка; 11 - междолевая артерия; 12 - междолевая вена

Контрольные вопросы для отчета:

1. Из каких органов состоит пищеварительный аппарат сельскохозяйственных животных?

2. Что представляет собой скелет тела животного?
3. Какой орган является основным органом дыхания и почему?
4. Какие органы относятся к органам мочеотделения?

ПРАКТИЧЕСКОЕ ЗАНЯТИЕ № 2

Определение основных пород сельскохозяйственных животных.

Цель занятия: обобщение и закрепление теоретических знаний по породам животных.

Пояснения к работе: научиться выделять основные признаки пород сельскохозяйственных животных

Задания:

1. Дайте характеристику основным породам крупного рогатого скота (черно-пестрая, красная степная, голштинская, калмыцкая, симментальская). Заполните таблицу 1.
2. Дайте характеристику основным породам свиней (крупной белая, северокавказская, ландрас). Заполните таблицу 2.

Оснащение рабочего места: Фотографии пород крупного рогатого скота и свиней, муляжи, учебники, рабочие тетради.

Охрана труда: соблюдать правила техники безопасности при работе в лаборатории.

Литература: Г.В.Родионов. Основы зоотехнии.- М.: Академия, 2003

Контрольные вопросы при допуске к работе:

1. Дайте определение породы животных.
2. Назовите характерные признаки породы.
3. Назовите основные структурные единицы породы.
4. Чем породная группа отличается от породы?
5. Чем линия отличается от семейства?

Фонд оценочных средств по учебной дисциплине
ОП.10 «ОСНОВЫ ЗООТЕХНИИ»

2025 г.

Паспорт фонда оценочных средств

Цель фонда оценочных средств. Фонд оценочных средств (далее - ФОС) предназначен для контроля и оценки образовательных достижений студентов, осваивающих программу учебной дисциплины «Основы зоотехнии». Перечень видов оценочных средств соответствует рабочей программе дисциплины.

ФОС включает контрольно-оценочные средства для проведения текущего контроля в форме устных ответов на вопросы, практических работ и промежуточной аттестации в форме зачета.

В результате оценки осуществляется проверка следующих общих и профессиональных компетенций

		Контролируемая компетенция (ОК, ПК)	**Формы и методы контроля и оценки результатов обучения**
Раздел 1. Основы анатомии и физиологии животных			
1	**Тема 1.1.** Основы анатомии и физиологии животных	**ПК 1.5, ОК 01, ОК 02, ОК 07**	Устный опрос Дискуссия
Раздел 2. Основы разведения и племенной работы			
2	**Тема № 2.1.** Разведение сельскохозяйственных животных	**ПК 1.5, ОК 01, ОК 02, ОК 07**	Устный опрос Контрольная точка
Раздел 3. Основы кормления сельскохозяйственных животных			
3	**Тема № 3.1.** Основы кормления сельскохозяйственных животных	**ПК 1.5, ОК 01, ОК 02, ОК 07**	Устный опрос Ситуационные задачи, Реферат
Раздел 4. Системы и способы содержания животных			
4	**Тема № 4.1.** Содержание и уход за животными	**ПК 1.5, ОК 01, ОК 02, ОК 07**	Контрольная точка Реферат

Содержание учебного материала

2. Методические материалы, определяющие процедуры оценивания знаний, умений, навыков и (или) опыта деятельности

Оценивание знаний, умений и навыков по учебной дисциплине осуществляется посредством использования следующих видов оценочных средств:

- Реферат,
- Дискуссия,
- Ситуационные задачи,
- Письменная контрольная работа (контрольная точка),
- Дифференцированный зачет

Решение ситуационных задач

Решение ситуационных задач осуществляется с целью проверки уровня навыков (владений) студента по применению методов моделирования, по оценке вариантов решений.

Студенту объявляется условие задачи, решение которой он излагает устно. Длительность решения задачи - 10-15 минут.

Эффективным интерактивным способом решения задач является сопоставления результатов разрешения одного задания двумя и более малыми группами обучающихся.

При оценке решения задач анализируется понимание студентом конкретной ситуации, правильность применения функций и методов менеджмента, способность обоснования выбранной точки зрения, глубина проработки ситуации, нестандартность решения, творческий подход.

Реферат

Творческая исследовательская работа, основанная, прежде всего, на изучении значительного количества научной и иной литературы по теме исследования. Другие методы исследования могут, конечно, применяться (и это должно поощряться), но достаточным является работа с литературными источниками и собственные размышления, связанные с темой. Цель написания реферата - привитие

студенту навыков краткого и лаконичного представления собранных материалов и фактов в соответствии с требованиями, предъявляемыми к научным отчетам, обзорам и статьям.

Дискуссия
Совместная деятельность группы обучающихся и преподавателя под управлением преподавателя с целью решения учебных и профессионально-ориентированных задач путем игрового моделирования реальной проблемной ситуации. Позволяет оценивать умение анализировать и решать типичные профессиональные задачи.

Зачет
Промежуточная аттестация по дисциплине завершает изучение курса и проходит в виде зачета для комплексной проверки знаний умений и навыков, полученных в процессе изучения дисциплины.

3. Материалы фонда оценочных средств

Перечень и характеристика оценочных средств .

№ п/п	Наименование оценочного средства	Краткая характеристика оценочного средства	Представление оценочного средства в фонде
	Текущий контроль		
4	Реферат	Продукт самостоятельной работы студента, представляющий собой краткое изложение в письменном виде полученных результатов теоретического анализа определенной научной (учебно-исследовательской) темы, где автор раскрывает суть исследуемой проблемы, приводит различные точки зрения, а также собственные взгляды на нее.	Темы рефератов
5	Дискуссия	Средство контроля, организованное как специальная беседа преподавателя с обучающимся на темы, связанные с изучаемой дисциплиной, и рассчитанное на выяснение объема знаний обучающегося по определенному разделу, теме, проблеме и т.п.	Темы для дискуссий
6	Ситуационные задачи	Задачи направленные на использование приобретенных знаний и умений в практической деятельности и повседневной жизни	Комплект ситуационных задач
7	Письменная контрольная работа (контрольная точка)	Средство проверки умений применять полученные знания для решения задач определенного типа по теме или разделу	Комплект контрольных работ
	Промежуточная аттестация		
№ п/п	**Наименование оценочного средства**	**Краткая характеристика оценочного средства**	**Представление оценочного средства в фонде**
8	Зачет		Перечень вопросов к зачету

9	Устный опрос		Вопросы для устного опроса

Комплект вопросов для устного опроса по дисциплине ОП.06 Основы зоотехнии

Раздел 1. Основы анатомии и физиологии животных

Вопросы для устного опроса:

1. Зоотехния - одна из важнейших сельскохозяйственных наук
2. Понятие о домашних, прирученных и сельскохозяйственных животных.
3. Дикие предки и сородичи основных видов сельскохозяйственных животных.
4. Изменение животных в процессе одомашнивания.
5. Понятие о породе, структура породы. Факторыпородообразования.
6. Классификация пород
7. Акклиматизация и адаптация пород
8. Понятие об онтогенезе и филогенезе, ростеи развитииживотных.
9. Факторы, влияющие на онтогенез
10. Направленное выращивание молодняка с.-х. животных
11. Понятие об отборе, типы формы и методы отбора.
12. Методы разведения животных, их краткая характеристика.
13. Классификация и специализация пород.
14. Конституция, интерьер и экстерьер животного

Раздел 2. Основы разведения и племенной работы

Вопросы для устного опроса:

1. Народнохозяйственное значение скотоводства
2. Краткая характеристика производственных групп крупного рогатого скота
3. Биологические и хозяйственные особенности крупного рогатого скота
4. Понятие о лактации, сухостойном и сервис-периоде, правила доения коров.
5. Факторы, влияющие на молочную продуктивность.
6. Народнохозяйственное значение овцеводства.
7. Биологические особенности и продуктивность овец.
8. Классификация пород овец.
9. Краткая характеристика пород овец, разводимых в Ставропольском крае
10. Воспроизводство стада овец.
11. Характеристика молочной и мясной продуктивности овец.
12. Технология производства баранины.
13. Народнохозяйственное значение птицеводства.
14. Биологические особенности и продуктивные качества птицы.
15. Технология производства пищевых яиц.
16. Технология производства цыплят-бройлеров.

Раздел 3. Основы кормления сельскохозяйственных животных

Вопросы для устного опроса:

1. Значение рационального кормления сельскохозяйственных животных
2. Химический состав кормов и их питательность
3. Корма и их классификация
4. Корма растительного происхождения и их заготовка
5. Корма животного происхождения
6. Рациональное использование кормов
7. Основы нормированного кормления
8. Понятие о нормах и рационах кормления. Типы кормления

Критерии оценки:

- оценка «отлично» выставляется студенту, если студент демонстрирует: знание

фактического материала, усвоение общих представлений, понятий, идей; полную степень обоснованности аргументов и обобщений, всесторонность раскрытия темы; наличие знаний интегрированного характера, способность к обобщению; устную и письменную культуру в ответе и оформлении. Соблюдает логичность и последовательность изложения материала. Использует корректную аргументацию и систему доказательств, достоверные примеры, иллюстративный материал, литературные источники;

- оценка «хорошо» выставляется студенту, если студент демонстрирует: знание фактического материала, усвоение общих представлений; достаточную степень обоснованности аргументов и обобщений; способность к обобщению, устную и письменную культуру в ответе и оформлении. Соблюдает логичность и последовательность изложения материала. Использует достоверные примеры, иллюстративный материал;
- оценка «удовлетворительно» выставляется студенту, если студент демонстрирует: недостаточное знание фактического материала; неполную степень обоснованности аргументов и обобщений. Нарушает устную и письменную культуру в ответе и оформлении. Соблюдает логичность и последовательность изложения материала. Использует достоверные примеры;
- оценка «неудовлетворительно» выставляется студенту, если студент демонстрирует: незнание фактического материала; неполную степень обоснованности аргументов и обобщений. Не соблюдает логичность и последовательность изложения материала, устную и письменную культуру в ответе и оформлении. Использует недостоверные примеры.

Комплект тем для дискуссий по учебной дисциплине ОП.6 Основы зоотехнии

Раздел 2. Основы разведения и племенной работы

1. Зоотехния - одна из важнейших сельскохозяйственных наук
2. Научные основы разведения
3. Основные виды и породы сельскохозяйственных животных
4. Классификация и специализация пород. Конституция, интерьер, экстерьер животного
5. Пути распространения животных по регионам
6. Гибридизация в животноводстве

Критерии оценки:

Критерий	**Оцениваемые параметры**	**Оценка в баллах**
Видение проблемы	Ведение дискуссии в рамках объявленной темы; видение сути проблемы.	4
	Отклонение от темы по причине иной трактовки сути проблемы.	3
	Отклонение от темы по причине отсутствия видения сути проблемы.	2
	Намеренная подмена темы дискуссии по причине неспособности вести дискуссию в рамках предложенной проблемы.	1

Критерий	Оцениваемые параметры	Оценка в баллах
	Перескакивание с темы на тему, отсутствие всякого понимания сути проблемы.	0
Доказательность в отстаивании своей позиции	Точная, четкая формулировка аргументов и контраргументов, умение отделить факты от субъективных мнений, использование примеров, подтверждающих позицию сторон.	4
	Допущены логические ошибки в предъявлении некоторых аргументов или контраргументов или преобладают субъективные доводы над логической аргументацией или не использованы примеры, подтверждающие позицию стороны.	3
	Ошибки в предъявлении аргументов и контраргументов связанные с нарушением законов логики, неумение отделить факты от субъективных мнений.	2
	Несоответствие аргументов и контраргументов обсуждаемой проблеме, отсутствие причинно-следственных связей между аргументами и контраргументами, преобладание только субъективных доводов в отстаивании позиции сторон.	1
	Повторное утверждение предмета спора вместо его доказательства или отсутствие фактических доказательств или приведение вместо доказательств субъективных мнений.	0
Логичность	Соответствие аргументов выдвинутому тезису, соответствие контраргументов высказанным аргументам.	4
	Соответствие аргументов выдвинутому тезису, соответствие большинства контраргументов высказанным аргументам.	3
	Несоответствие некоторых аргументов выдвинутому тезису или несоответствие некоторых контраргументов высказанным аргументам.	2
	Несоответствие большинства аргументов выдвинутому тезису, несоответствие большинства контраргументов высказанным аргументам.	1
	Отсутствие всякой связи между тезисом, аргументами и контраргументами.	0
Корректность по отношению к оппоненту	Толерантность, уважение других взглядов, отсутствие личностных нападок, отказ от стереотипов, разжигающих рознь и неприязнь.	4
	Толерантность, уважение других взглядов, отсутствие личностных нападок, но перебивание оппонентов, неумение выслушать мнение оппонента до конца.	3
	Проявление личностной предвзятости к некоторым оппонентам, неумение выслушать мнение оппонента до конца.	2
	Отсутствие терпимости к мнениям других участников дискуссии, перебивание оппонентов.	1
Критерий	**Оцениваемые параметры**	**Оценка в баллах**

	Прямое игнорирование мнения других участников дискуссии, нападки на оппонентов, препятствие в проведении дискуссии, срыв дискуссии.	0
Способ речи	Отсутствие речевых и грамматических ошибок, отсутствие сленга, разговорных и просторечных оборотов. Эмоциональность и выразительность речи.	4
	Допущены разговорные или просторечные обороты при отсутствии речевых и грамматических ошибок или допущены речевые и грамматические ошибки при отсутствии разговорных и просторечных оборотов. Эмоциональность и выразительность речи.	3
	Допущены разговорные или просторечные обороты, речевые и грамматические ошибки или отсутствует эмоциональность и выразительность речи.	2
	Небрежное речевое поведение: наличие речевых ошибок, излишнее использование сленга, разговорных и просторечных оборотов. Монотонная (или излишне эмоциональная) речь.	1
	Качество речи препятствует пониманию высказываемой мысли.	0
Максимальная оценка 20 баллов		

«Отлично» - 17-20 баллов
«Хорошо» - 14- 16 баллов
«Удовлетворительно» - 10-13 баллов
«Неудовлетворительно» - менее 10 баллов

Комплект тем для рефератов по учебной дисциплине ОП.6 Основы зоотехнии

1. Хозяйственно-биологические и этологические особенности свиней
2. Калмыцкая порода крупного рогатого скота. Характеристика и перспективы совершенствования.
3. Системы содержания крупного рогатого скота
4. Породы крупного рогатого скота комбинированного направления продуктивности.
5. Общая характеристика.
6. Хозяйственно-биологические и этологические особенности овец и коз.
7. Шерстная продуктивность овец.
8. Мясная продуктивность овец.
9. Порода овец джалгинский меринос. Характеристика и перспективы совершенствования.
10. Стрижка овец и организация ее проведения.
11. Порода овец советский меринос. Характеристика и перспективы совершенствования.
12. Овчины и их использование. Смушки.
13. Грозненская порода овец. Характеристика и перспективы совершенствования.
14. Гиссарская порода овец. Характеристика и перспективы совершенствования.
15. Породы коз по направлению продуктивности.
16. Основные показатели яичной и мясной продуктивности с.-х. птицы.
17. Виды и породы с.-х. птицы, используемые в промышленном производстве.
18. Характеристика современных яичных и мясных кроссов кур.
19. Второстепенная продукция птицеводства.
20. Основные масти и отметины у лошадей.
21. Эффективность использования рабочих лошадей в с. -х. производстве
22. Состав и калорийность конского мяса, центры мясного и молочного коневодства России.
23. Состав молока кобыл. Кумыс и его свойства.
24. Породы верховых, упряжных и местных неспециализированных лошадей

Критерии оценки:

- оценка «отлично» выставляется студенту, если студент демонстрирует: знание

фактического материала, усвоение общих представлений, понятий, идей; полную степень обоснованности аргументов и обобщений, всесторонность раскрытия темы; наличие знаний интегрированного характера, способность к обобщению; устную и письменную культуру в ответе и оформлении. Соблюдает логичность и последовательность изложения материала. Использует корректную аргументацию и систему доказательств, достоверные примеры, иллюстративный материал, литературные источники;

- оценка «хорошо» выставляется студенту, если студент демонстрирует: знание фактического материала, усвоение общих представлений; достаточную степень обоснованности аргументов и обобщений; способность к обобщению, устную и письменную культуру в ответе и оформлении. Соблюдает логичность и последовательность изложения материала. Использует достоверные примеры, иллюстративный материал;
- оценка «удовлетворительно» выставляется студенту, если студент демонстрирует: недостаточное знание фактического материала; неполную степень обоснованности аргументов и обобщений. Нарушает устную и письменную культуру в ответе и оформлении. Соблюдает логичность и последовательность изложения материала. Использует достоверные примеры;
- оценка «неудовлетворительно» выставляется студенту, если студент демонстрирует: незнание фактического материала; неполную степень обоснованности аргументов и обобщений. Не соблюдает логичность и последовательность изложения материала, устную и письменную культуру в ответе и оформлении. Использует недостоверные примеры.

Комплект вопросов для дифференцированного зачёта по учебной дисциплине ОП.10 Основы зоотехнии

1. Понятие о домашних, прирученных и сельскохозяйственных животных.
2. Дикие предки и сородичи основных видов сельскохозяйственных животных.
3. Изменение животных в процессе одомашнивания.
4. Понятие о породе, структура породы. Факторы породообразования.
5. Классификация пород
6. Акклиматизация и адаптация пород
7. Понятие об онтогенезе и филогенезе, росте и развитии животных.
8. Закономерности онтогенеза:
9. Непрерывность онтогенеза
10. Периодичность индивидуального развития
11. Неравномерность и ритмичность онтогенеза
12. Факторы, влияющие на онтогенез
13. Компенсация недоразвития.
14. Направленное выращивание молодняка с.-х. животных
15. Значение рационального кормления сельскохозяйственных животных
16. Химический состав кормов и их питательность
17. Корма и их классификация
18. Корма растительного происхождения и их заготовка
19. Корма животного происхождения
20. Рациональное использование кормов
21. Основы нормированного кормления
22. Понятие о нормах и рационах кормления. Типы кормления
23. Понятие об отборе, типы формы и методы отбора
24. Методы оценки наследственных качеств животных
25. Бонитировка животных
26. Подбор, формы и методы подбора и цель их применения. Связь отбора с подбором.
27. Использование инбридинга в животноводстве и способы предупреждения инбредной депрессии
28. Методы разведения животных, их краткая характеристика.
29. Народнохозяйственное значение скотоводства
30. Краткая характеристика производственных групп крупного рогатого скота
31. Биологические и хозяйственные особенности крупного рогатого скота
32. Краткая характеристика молочных пород крупного рогатого скота
33. Краткая характеристика пород мясного скота
34. Особенности развития и функционирование молочной железы коров.
35. Понятие о лактации, сухостойном и сервис-периоде, правила доения коров.

36. Факторы, влияющие на молочную продуктивность.
37. Раздой коров и первотелок. Мероприятия, обеспечивающие получение чистого молока.
38. Народнохозяйственное значение, состояние и перспективы развития свиноводства в России
39. Биологические признаки свиней
40. Основные породы свиней, разводимые в Ставропольском крае
41. Производственные группы свиней иструктура стада
42. Типы свиноводческих хозяйств
43. Народнохозяйственное значениеконеводства. Основные направления коневодства. Биологические признаки лошади.
44. Краткая характеристика пород лошадей, разводимых в Ставропольском крае
45. Воспроизводство лошадей.
46. Молочная и мясная продуктивность лошадей.
47. Народнохозяйственное значение птицеводства.
48. Биологические особенности и продуктивные качества птицы.
49. Технология производства пищевых яиц.
50. Технология производства цыплят-бройлеров.
51. Народнохозяйственное значение овцеводства.
52. Биологические особенности и продуктивность овец.
53. Классификация пород овец.
54. Краткая характеристика пород овец, разводимых в России
55. Воспроизводство стада овец.
56. Характеристика молочной и мясной продуктивности овец.
57. Технология производства баранины.

Критерии оценки:

- оценка «отлично» выставляется студенту, если студент демонстрирует: знание фактического материала, усвоение общих представлений, понятий, идей; полную степень обоснованности аргументов и обобщений, всесторонность раскрытия темы; наличие знаний интегрированного характера, способность к обобщению; устную и письменную культуру в ответе и оформлении. Соблюдает логичность и последовательность изложения материала. Использует корректную аргументацию и систему доказательств, достоверные примеры, иллюстративный материал, литературные источники;
- оценка «хорошо» выставляется студенту, если студент демонстрирует: знание фактического материала, усвоение общих представлений; достаточную степень обоснованности аргументов и обобщений; способность к обобщению, устную и письменную культуру в ответе и оформлении. Соблюдает логичность и последовательность изложения материала. Использует достоверные примеры, иллюстративный материал;
- оценка «удовлетворительно» выставляется студенту, если студент демонстрирует: недостаточное знание фактического материала; неполную степень обоснованности аргументов и обобщений. Нарушает устную и письменную культуру в ответе и оформлении. Соблюдает логичность и последовательность изложения материала. Использует достоверные примеры;
- оценка «неудовлетворительно» выставляется студенту, если студент демонстрирует: незнание фактического материала; неполную степень обоснованности аргументов и обобщений. Не соблюдает логичность и последовательность изложения материала, устную и письменную культуру в ответе и оформлении. Использует недостоверные примеры.

ФОНД ОЦЕНОЧНЫХ СРЕДСТВ

УЧЕБНОЙ ДИСЦИПЛИНЫ

ОП.07 ОСНОВЫ ЭКОНОМИКИ, МЕНЕДЖМЕНТА И МАРКЕТИНГА

Ставрополь, 2025 год

1. Паспорт фонда оценочных средств

Цель фонда оценочных средств. Фонд оценочных средств (далее - ФОС) предназначен для контроля и оценки образовательных достижений студентов, осваивающих программу учебной дисциплины ОП.07 Основы экономики, менеджмента и маркетинга. Перечень видов оценочных средств соответствует рабочей программе дисциплины.

ФОС включает контрольно-оценочные средства для проведения текущего контроля в форме устных ответов на вопросы, тестовых заданий, контрольных работ, реферата и промежуточной аттестации в форме дифференцированного зачета.

В результате оценки осуществляется проверка следующих общих и профессиональных компетенций

№ п/п	Название темы	Контролируемая компетенция (ОК, ПК)	Формы и методы контроля и оценки результатов обучения
1	Принципы рыночной экономики	ОК 1 - 9 ПК 1.1 - 1.5, 2.1 - 2.3,	Устный опрос, реферат
2	Организация, как хозяйствующий субъект рыночной экономики	ОК 1 - 9 ПК 1.1 - 1.5, 2.1 - 2.3,	Устный опрос, реферат
3	Основные технико-экономические показатели деятельности организации	ОК 1 - 9 ПК 1.1 - 1.5, 2.1 - 2.3,	Контрольная работа
4	Механизмы формирования заработной платы	ОК 1 - 9 ПК 1.1 - 1.5, 2.1 - 2.3,	Устный опрос
5	Особенности менеджмента в области профессиональной деятельности	ОК 1 - 9 ПК 1.1 - 1.5, 2.1 - 2.3,	Тестирование, эссе
6	Функции и методы менеджмента	ОК 1 - 9 ПК 1.1 - 1.5, 2.1 - 2.3,	Кейс-задача, Контрольная работа
7	Лидерство и руководство	ОК 1 - 9 ПК 1.1 - 1.5, 2.1 - 2.3,	Устный опрос, кейс-задачи
8	Менеджмент персонала	ОК 1 - 9 ПК 1.1 - 1.5, 2.1 - 2.3,	Устный опрос, кейс-задачи
9	Понятие маркетинга: принципы, функции, цели	ОК 1 - 9 ПК 1.1 - 1.5, 2.1 - 2.3,	Устный опрос, реферат
10	Формы адаптации производства и сбыта к рыночной ситуации	ОК 1 - 9 ПК 1.1 - 1.5, 2.1 - 2.3,	Контрольная работа
	Дифференцированный зачет		

2. Методические материалы, определяющие процедуры оценивания знаний, умений, навыков и (или) опыта деятельности

Оценивание знаний, умений и навыков по учебной дисциплине осуществляется посредством использования следующих видов оценочных средств:

- Устный опрос,
- Тест,
- Реферат,
- Кейс-задача,
- Эссе,
- Письменная контрольная работа (контрольная точка),
- Дифференцированный зачет

Устный опрос

Устный опрос – наиболее распространенный метод контроля знаний студентов. При устном контроле устанавливается непосредственный контакт между преподавателем и студентом, в процессе которого преподаватель получает широкие возможности для изучения индивидуальных особенностей усвоения студентами учебного материала.

Устный опрос позволяет оценить знания и кругозор студента, умение логически построить ответ, владение монологической речью и иные коммуникативные навыки, обладает большими возможностями воспитательного воздействия преподавателя.

Решение заданий в тестовой форме

Решение заданий в тестовой форме осуществляется с целью проверки уровня знаний студента методов моделирования и их применения в профессиональной деятельности.

Преподаватель определяет студентам исходные данные для подготовки к тестированию: называет разделы (темы, вопросы), по которым будут задания в тестовой форме, теоретические источники (с точным указанием разделов, тем) для подготовки.

В случае компьютерного тестирования каждому студенту отводится на тестирование 20 минут, по 2 минуты на каждое задание. Для каждого студента 10 заданий определяются компьютером путем случайной выборки из базы тестовых заданий. Результат выдается немедленно по окончании теста. До окончания теста студент может еще раз просмотреть все свои ответы на задания и при необходимости внести коррективы.

При прохождении тестирования пользоваться конспектами лекций, учебниками, и иными материалами не разрешено.

Реферат

Творческая исследовательская работа, основанная, прежде всего, на изучении значительного количества научной и иной литературы по теме исследования. Другие методы исследования могут, конечно, применяться (и это должно поощряться), но достаточным является работа с литературными источниками и собственные размышления, связанные с темой. Цель написания реферата – привитие студенту навыков краткого и лаконичного представления собранных материалов и фактов в соответствии с требованиями, предъявляемыми к научным отчетам, обзорам и статьям.

Кейс-задача

Решение кейс-задач осуществляется с целью проверки уровня навыков (владений) студента по применению методов моделирования, по оценке вариантов решений.

Студенту объявляется условие задачи, решение которой он излагает устно. Длительность решения задачи – 10-15 минут.

Эффективным интерактивным способом решения задач является сопоставления результатов разрешения одного задания двумя и более малыми группами обучающихся.

При оценке решения задач анализируется понимание студентом конкретной ситуации, правильность применения функций и методов менеджмента, способность обоснования выбранной точки зрения, глубина проработки ситуации, нестандартность решения, творческий подход.

Эссе

Эссе - это самостоятельная письменная работа на тему, предложенную преподавателем. Цель эссе состоит в развитии навыков самостоятельного творческого мышления и письменного изложения собственных мыслей. Тема не должна инициировать изложение лишь определений понятий, ее цель — побуждать к размышлению.

Эссе должно содержать: четкое изложение сути поставленной проблемы, включать самостоятельно проведенный анализ этой проблемы с использованием концепций и аналитического инструментария, рассматриваемого в рамках дисциплины, выводы, обобщающие авторскую позицию по поставленной проблеме.

В некоторых случаях это может быть анализ имеющихся статистических данных по изучаемой проблеме, анализ материалов из средств массовой информации и использованием изучаемых моделей,

подробный разбор предложенной задачи с развернутыми мнениями, подбор и детальный анализ примеров, иллюстрирующих проблему и т.д.

Контрольная работа для студентов очной формы обучения

Контрольная работа является одной из форм текущего контроля за усвоением учебного материала по дисциплине. Целью написания контрольной работы является глубокое изучение предлагаемых теоретических вопросов и решение практико-ориентированных заданий.

Контрольная работа должна способствовать формированию у студентов навыков самостоятельного научного творчества, повышению их теоретической и профессиональной подготовки, лучшему освоению учебного материала, углубленному рассмотрению содержания тем дисциплины, умению делать обоснованные выводы.

Дифференцированный зачет

Промежуточная аттестация по дисциплине завершает изучение курса и проходит в виде дифференцированного зачета для комплексной проверки знаний умений и навыков, полученных в процессе изучения дисциплины.

3. Материалы фонда оценочных средств

Перечень и характеристика оценочных средств

№ п/п	Наименование оценочного средства	Краткая характеристика оценочного средства	Представление оценочного средства в фонде
	Текущий контроль		
1	Устный опрос	Средство контроля, организованное как беседа преподавателя с обучающимся на темы, связанные с изучаемой дисциплиной, и рассчитанное на выяснение объема знаний у обучающегося по определенному разделу, теме, проблеме и т.п.	Вопросы для устного опроса
2	Тест	Система стандартизированных заданий, позволяющая автоматизировать процедуру измерения уровня знаний и умений обучающегося.	Фонд тестовых заданий
3	Реферат	Продукт самостоятельной работы студента, представляющий собой краткое изложение в письменном виде полученных результатов теоретического анализа определенной научной (учебно-исследовательской) темы, где автор раскрывает суть исследуемой проблемы, приводит различные точки зрения, а также собственные взгляды на нее.	Темы рефератов
4	Кейс-задача	Задачи направленные на использование приобретенных	Комплект кейс-задач

№ п/п	Наименование оценочного средства	Краткая характеристика оценочного средства	Представление оценочного средства в фонде
		знаний и умений в практической деятельности и повседневной жизни	
5	Эссе	Самостоятельная письменная работа на тему, предложенную преподавателем, направленная на развитие навыков самостоятельного творческого мышления и письменного изложения собственных мыслей.	Темы эссе
6	Письменная контрольная работа	Средство проверки умений применять полученные знания для решения задач определенного типа по теме или разделу	Комплект контрольных работ
	Промежуточная аттестация		
7	Дифференцированный зачет		Перечень вопросов к дифференцированному зачету

Комплект вопросов для устного опроса по дисциплине ОП.07 Основы экономики, менеджмента и маркетинга

Тема 1. Принципы рыночной экономики

1. Принципы рыночной экономики.
2. Основные понятия: экономика, рынок, рыночные отношения.
3. Рыночная система хозяйствования: понятие, сущность, функции и виды рынков.

Тема 2. Организация, как хозяйствующий субъект рыночной экономики

1. Предприятие, как основной субъект хозяйствования.
2. Предприятие: понятие, основные признаки, цели, функции.
3. Классификация по различным признакам.
4. Организационно-правовые формы.
5. Предприятия малого бизнеса.

Тема 4. Механизмы формирования заработной платы

1. Оплата труда работников.
2. Механизм стимулирования труда и его совершенствования.
3. Тарифная система.
4. Формы и системы оплаты труда
5. Состав фонда заработной платы, источники его образования.

Тема 7. Лидерство и руководство

1. Общее понятие о лидерстве.
2. Лидерство как процесс и лидерство как свойство.
3. Отличия руководителя от лидера.
4. Стили руководства.
5. Одномерные стили управления.
6. «Управленческая решетка».
7. Модели командообразования.
8. Юнгианская типология личности.
9. Типология командных ролей Белбина.

Тема 8. Менеджмент персонала

1. Цели и функции управления персоналом.
2. Этапы и принципы управления человеческими ресурсами.
3. Планирование потребности в трудовых ресурсах.
4. Количественная и качественная потребность в персонале. Методы расчета.
5. Методы поиска персонала. Источники найма персонала.
6. Способы оценки персонала и прием на работу.
7. Повышение квалификации, переподготовка и профессиональная подготовка персонала.

Тема 9. Понятие маркетинга: принципы, функции, цели

1. Методологические основы маркетинга.
2. Сущность, основные цели, принципы и функции маркетинга.
3. Межпредметные связи с другими дисциплинами
4. Структурно-логическая схема маркетинга.
5. Основные понятия маркетинга.
6. Этапы маркетинговой деятельности.
7. Классификация маркетинга.

Критерии оценки:

- оценка «отлично» выставляется студенту, если студент демонстрирует: знание фактического материала, усвоение общих представлений, понятий, идей; полную степень обоснованности аргументов

и обобщений, всесторонность раскрытия темы; наличие знаний интегрированного характера, способность к обобщению; устную и письменную культуру в ответе и оформлении. Соблюдает логичность и последовательность изложения материала. Использует корректную аргументацию и систему доказательств, достоверные примеры, иллюстративный материал, литературные источники;

- оценка «хорошо» выставляется студенту, если студент демонстрирует: знание фактического материала, усвоение общих представлений; достаточную степень обоснованности аргументов и обобщений; способность к обобщению, устную и письменную культуру в ответе и оформлении. Соблюдает логичность и последовательность изложения материала. Использует достоверные примеры, иллюстративный материал;
- оценка «удовлетворительно» выставляется студенту, если студент демонстрирует: недостаточное знание фактического материала; неполную степень обоснованности аргументов и обобщений. Нарушает устную и письменную культуру в ответе и оформлении. Соблюдает логичность и последовательность изложения материала. Использует достоверные примеры;
- оценка «неудовлетворительно» выставляется студенту, если студент демонстрирует: незнание фактического материала; неполную степень обоснованности аргументов и обобщений. Не соблюдает логичность и последовательность изложения материала, устную и письменную культуру в ответе и оформлении. Использует недостоверные примеры.

Фонд тестовых заданий по дисциплине ОП.12 Основы экономики, менеджмента и маркетинга

Тема 5. Особенности менеджмента в области профессиональной деятельности

1. Кто был основателем школы научного управления?
a. Ф. Тейлор
b. А. Файоль
c. Э. Мейо
d. С. Гарнер

2. Кто был основателем административной школы?
a. Ф. Тейлор
b. А. Файоль
c. Э. Мейо
d. С. Гарнер

3. Какую основную задачу ставили и решали представители школы научного управления?
a. поддержание удовлетворительного социально-психологического климата в организации
b. максимальное увеличение производительности труда на рабочем месте
c. определение функций и принципов эффективного менеджмента

4. Какова главная идея школы административного управления?
a. управление должно иметь свои законы, научные методы, формулы, принципы. Оно должно быть основано на измерениях, рационализации, систематическом учете
b. рациональное построение организации как иерархической структуры
c. для решения задачи управления каким-либо объектом разрабатывается модель процесса управления

5. Что понимал А. Файоль под единоначалием?
a. за выполнение одной задачи должен отвечать один менеджер
b. один подчиненный должен подчиняться только одному руководителю

6. «Далеко не всегда только высокая заработная плата приводит к росту производительности труда. Достигнуть увеличения выработки можно при большем внимании и заботе о подчиненных со стороны руководителя» - это мнение относится к школе:
a. научного управления
b. административного управления
c. человеческих отношений

7. Конечной целью менеджмента является:
a. развитие технико-экономической базы фирмы
b. обеспечение прибыльность фирмы
c. рациональная организация производства
d. повышение квалификации и творческой активности работника

8. Организация - это
a. группа людей, объединенная общей целью
b. группа людей, владеющая средствами производства
c. группа людей, деятельность которых координируется
d. группа людей, деятельность которых сознательно координируется для достижения общей цели

9. Внешняя среда прямого воздействия на организацию – это:
a. акционеры, конкуренты, поставщики

b. потребители, торговые предприятия, местные органы власти
c. правительственные органы, местные органы власти
d. все перечисленное

10. К какой категории менеджеров можно отнести заместителя исполнительного директора компании по маркетингу?
a. линейный менеджер
b. аппаратный (штабной) менеджер
c. функциональный менеджер

11. Ситуация: предприятием управляет генеральный директор; в настоящее время на данной фирме осуществляются три программы. Каждой программой руководит директор, они отвечают полностью за материальные, кадровые и финансовые ресурсы своих программ. Какую организационную структуру создал генеральный директор на своем предприятии?
a. матричная
b. функциональная
c. линейная

12. Какой из перечисленных ниже методов распределения обязанностей в организации принят по функциональному признаку?
a. созданы филиалы предприятия в пяти городах
b. созданы отделы по производству, маркетингу, кадрам, финансовым вопросам
c. созданы цеха на предприятии по производству мягкой мебели, кухонной мебели, офисной мебели
d. созданы отделы на предприятии, равные по численности

13. Какому типу отношений соответствует взаимоотношения мастера и начальника цеха?
a. функциональные отношения
b. материальные отношения
c. линейные отношения
d. отношения управленческого аппарата

Критерии оценки:

оценка «отлично» выставляется при условии правильного ответа студента не менее, чем на 90 % тестовых заданий;

оценка «хорошо» выставляется при условии правильного ответа студента не менее, чем на 70 % тестовых заданий;

оценка «удовлетворительно» выставляется при условии правильного ответа студента не менее, чем на 50 % тестовых заданий;

оценка «неудовлетворительно» баллов выставляется при условии правильного ответа студента менее, чем на 50% тестовых заданий.

Темы рефератов по дисциплине ОП.12 Основы экономики, менеджмента и маркетинга

Тема 1. Принципы рыночной экономики

1. Виды рынков.
2. Основные функции рынка.
3. Механизм рыночного саморегулирования и его основные элементы.
4. Законы спроса и неценовые факторы рыночного спроса.
5. Закон предложения и неценовые рыночные предложения.
6. Кривая спроса и предложения

Тема 2. Организация, как хозяйствующий субъект рыночной экономики

1. Понятие предпринимательства, его виды и сущность.
2. Субъекты предпринимательской и деятельности.
3. Роль и организация хозяйствующего субъекта в рыночной экономике.
4. Современные формы с/х предприятий.
5. Организационно- экономические основы деятельности предприятий

Тема 9. Понятие маркетинга: принципы, функции, цели

1. Управление и комплекс маркетинга.
2. Особенности маркетинга в профессиональной деятельности (по отраслям).
3. Формы адаптации производства и сбыта к рыночной ситуации.
4. Основные стратеги маркетинга.

Тема 10. Формы адаптации производства и сбыта к рыночной ситуации

1. Анализ ситуации на рынке товаров и услуг
2. Принципы сегментирования.
3. Ассортиментная политика.
4. История развития маркетинга и концепции рыночной экономики.

Критерии оценки реферата, сопровождаемого презентацией:

оценка «отлично» - выступление демонстрирует умение правильно использовать в устной речи специальные термины и понятия, показатели; синтезировать, анализировать, обобщать представленный материал, устанавливать причинно-следственные связи, формулировать правильные выводы; аргументировать собственную точку зрения, активно использовать самостоятельно подготовленную презентацию.

оценка «хорошо» - в выступлении отсутствует обобщение представленного материала, установлены не все причинно-следственные связи.

оценка «удовлетворительно» - в выступлении отсутствует обобщение представленного материала, установлены не все причинно-следственные связи; обучающийся не всегда правильно использует в устной речи специальные термины и понятия, показатели; допущены ошибки в самостоятельно подготовленной презентации.

оценка «неудовлетворительно» - выступление демонстрирует умение правильно использовать специальные термины и понятия, показатели изучаемой дисциплины, но не содержит элементов самостоятельной проработки используемого материала.

Комплект кейс-задач по дисциплине ОП.12 Основы экономики, менеджмента и маркетинга

Тема 6. Функции и методы менеджмента

1. Кейс-задача

Д. Козловски называют одним из самых агрессивных американских менеджеров. Он мечтает догнать, а то и перегнать легендарную фирму «General Electric». К этой цели он идёт через непрерывную серию слияний и поглощений. Д. Козловски сделал карьеру, постоянно опровергая прогнозы скептиков, не раз предрекавших ему крах. Возглавив в середине 1992 года компанию «Тусо», Д. Козловски истратил на 120 крупномасштабных приобретений около 53 млрд. долларов. При этом в большинстве случаев процесс интеграции новых компаний в сложную структуру «Тусо» прошёл без осложнений. Если в момент появления Д. Козловски в компании «Тусо» ежегодный объём продаж составлял 3 млрд. долларов, то в настоящее время он на порядок выше – 33 млрд долларов.

Неудивительно, что компания «Тусо» возглавила список 50 наиболее преуспевающих компаний. Дальнейшие планы Д. Козловски не менее грандиозны. В ближайшие годы он рассчитывает потратить ещё около 50 млрд. долларов на разные покупки и достичь объёма продаж 100 млрд долларов в год. Удивительно, но при таких высоких темпах роста компания

«Тусо» не слишком известна в среде инвесторов. Во всяком случае она популярна у них меньше, чем известные во всём мире «Hewlett - Packard» или «Merrill Lynch», хотя рыночная капитализация всех этих компаний гораздо ниже, чем «Тусо». У Д. Козловски проверенный метод выявления компаний, подходящих для приобретения. В его реализации он опирается на команду из специалистов, которая отличается высокой мобильностью. Когда инвестиционные банки предрекают, что на сделку уйдёт 6 месяцев, менеджеры компании укладываются всего в 2 недели. В компании «Тусо» ежегодно рассматривают около 1 000 потенциальных компаний, причём большая часть информации поступает от менеджмента этих компаний.

Специалисты из компании «Тусо» проверяют бухгалтерские книги и прочую отчётность, заранее определяя, какие активы, в том числе и людей, стоит сохранить в случае сделки, а от каких нужно избавляться. В последнюю категорию обычно попадают топ-менеджеры

перекупленных компаний. Ещё одно правило – заключаются только такие сделки, которые автоматически увеличивают доходы «Тусо».

В то время как около половины всех слияний, происходивших в США, проваливается, компания «Тусо» демонстрирует завидную стабильность. Неудачи у компании случались столь редко, что Д. Козловски обычно начинает реформировать купленные компании задолго до официального заключения сделки. Так было, например, с компанией «АРМ» - ведущим мировым производителем электронных компонентов. Всего через два дня он начал реорганизацию компании: уволил 60 из 66 вице-президентов и объявил, что компания «АРМ» за 18 месяцев сократит операционные издержки на 1 млрд. долларов. В настоящее время «АРМ» снова приносит высокие прибыли и способна поглощать более слабые компании. В аналогичной ситуации, когда компания «Тусо» купила у фирмы «ITT» компанию «Grinnell», обладающую слишком забюрократизированной системой управления, Д. Козловски действовал быстро: всего за одну неделю он сократил управленческий аппарат с 200 до 30 человек. Нелюбовь к бюрократическим структурам у Д. Козловски сохранилась. В компании «Тусо», где работают 205 тысяч сотрудников, штат управленцев состоит всего из 140 человек.

Руководство корпорацией Д. Козловски осуществляет из скромного двухэтажного здания, которое было построено ещё во времена, когда объём продаж корпорации не превышал 100 млн. долларов в год. «Если построить роскошную штаб-квартиру, люди будут стремиться проводить там больше времени, а это - неэффективно» - так объясняет свою позицию Д. Козловски. О всяких «изысках» вроде членства в престижных загородных клубах или отдельных столовых для руководства топ - менеджеры компании и не мечтают. Однако в своей работе они обладают значительной автономией. «Если у вас всё идёт по плану, вам нет нужды разговаривать со мной, -внушает Д. Козловски своим подчинённым. – Если же есть плохие новости, то разыщите меня, где бы я ни был, и мы будем думать вместе, какие меры можно предпринять».

Топ – менеджеры корпорации получают бонусы только в том случае, если им удаётся выполнить по итогам года жесткие требования – уровень рентабельности должен быть не менее 15%. В этом случае высшим руководителям компании полагается премия, в несколько раз превышающая их годовую

заработную плату. Непосредственно руководитель корпорации при заработной плате 1,35 млн. долларов в общей сложности получает до 125 млн. долларов.

Ответьте на вопросы:

1. Как можно в целом охарактеризовать деятельность Д. Козловски – руководителя компании «Тусо»?

2. Какие методы управления использует менеджмент компании?

3. К какому типу характера с точки зрения управления можно отнести топ-менеджера Д. Козловски?

2. Кейс-задача

В.Ф. Рашников является владельцем и топ – менеджером Магнитогорского металлургического комбината (ММК). Он контролирует почти 100% акций предприятия.

По его мнению, на ММК должны работать только здоровые, трезвые и спортивные люди. В.Ф. Рашников является в этом плане примером. Любой туроператор в ответ на вопрос, есть ли в России горнолыжные центры хорошего европейского уровня, ответит: да, есть на Урале «Абзаково» и «Банное». Оба построены на средства ММК, причём каждый обошёлся комбинату в 20 млн. долларов.

Хотя эти проекты в первую очередь имеют социальную направленность, руководство ММК утверждает, что огромные деньги вложены в прибыльный бизнес и рано или поздно они окупятся. Действительно, купить тур в «Абзаково» или «Банное» в сезон не просто, распроданы почти все номера в гостиницах. Операционная прибыль у горнолыжных центров в настоящее время такова, что комбинат не финансирует «Абзаково» уже три года, и третью линию подъёмников горнолыжный центр построил на свои средства.

В прочем комбинат остаётся главным потребителем услуг центров «Абзаково» и «Банное», спонсируя групповые и индивидуальные поездки туда своих сотрудников. Два раза в неделю в горы вывозят работников цехов. К руководителям предъявляют особенно жёсткие требования. Всем менеджерам выдают именные электронные пропуска для подъёма в гору. Людей, которые не занимаются спортом, не следят за собой, среди менеджеров нет. Поскольку всё автоматизировано, сразу видно, сколько раз менеджер был на горе. Часто В.Ф. Рашников лично проверяет, кто и сколько времени провёл на

лыжах, сколько раз заходил в спортивный зал. Если менеджер долго нигде не был, появляются вопросы к нему. Считается, что если человек не задумывается о своём здоровье, то и должной отдачи на работе от него не будет.

Ответьте на вопросы:

1. Можно ли согласиться с методами управления В.Ф. Рашникова – владельца и топ-менеджера ММК?

2. К какой группе методов управления можно их отнести?

3. Насколько важно для менеджера и его подчинённых поддержание здорового образа жизни? Приведите, необходимые аргументы?

3. Кейс-задача

Составление миссии организации. Разработка способов мотивации сотрудников. Составление плана проведения контроля.

Название организации _____

Вид деятельности _____

Миссия _____

_____

Цели _____

_____

_____

_____

_____

_____

_____

Разработайте систему мотивации сотрудников

Составьте план проведения контроля

Предварительный

Текущий

Заключительный

Тема 7. Лидерство и руководство

Кейс-задача «Определение основы власти и соответствующего ей источника власти»

Цель работы: Получить практические навыки по определению источника власти и применению его для влияния на окружающих.

Умения и навыки: определять основы и источники власти, а также выявлять ситуации в которых можно наилучшем образом применять те или иные источники власти.

Выполнение задания 4 включает в себя три этапа:

Этап 1. Ознакомиться с теоретическими сведениями и ответить на контрольные вопросы:

1. Кем была заложена основа в классификации источников власти?
2. Кто еще исследовал проблему источников власти?
3. На какие группы в настоящее время делятся все источники власти?

4. Какие источники относятся к личностной основе власти?

5. Какие источники относятся к организационной основе власти?

Этап 2. Определить основу власти и соответствующий ей источник власти, используя задание по указанному преподавателем варианту.

Этап 3. Дать характеристику сильных и слабых сторон определенной Вами власти. Привести примеры, в каких ситуациях можно использовать, для укрепления своей власти, данный источник власти.

Типовой пример выполнения работы

Этап 2. Определение основы и источника власти.

Определим основу власти и соответствующий ей источник власти, по предложенной ситуации.

Руководитель ПЭО указывает на ошибки, допущенные молодым сотрудником отдела в документах, поданных на подпись, и требует их устранить. Какой источник власти использует руководитель ПЭО для усиления своего влияния на подчиненного.

В данной ситуации используется экспертная власть, которая относится к личностной основе.

Этап 3. Оценка и анализ определенного источника власти.

Дадим характеристику сильных и слабых сторон определенной нами власти. Приведем примеры, в каких ситуациях можно использовать, для укрепления своей власти, данный источник власти.

Экспертная власть не связана жестко с определенной должностью. Ее уровень определяется уровнем, на котором руководитель показывает свою компетентность в анализе, оценке и контроле работы подчиненных.

Веря в компетенцию руководителя, другие полагаются на него.

Отмечаемая у подчиненных тенденция считать своего руководителя экспертом может иметь негативные последствия при групповом принятии решений. Если руководитель позволяет подчиненным считать себя «экспертом», они могут не поделиться с ним информацией. Это может привести к тому, что будет принято менее эффективное решение. Специализация в знаниях делает экспертную власть ограниченной в применении.

Разумная вера гораздо менее устойчива, чем слепая вера харизмы. Она и действует медленнее. Если специалист окажется не прав, то руководитель больше не будет разумно следовать его совету – следовательно, его влияние уменьшится.

В некоторых случаях влияние разумной веры меняет баланс власти «руководитель – подчиненный». Поскольку руководителю нужна информация и рекомендации подчиненного, власть последнего растет. Временно у подчиненного может оказаться больше власти, чем у руководителя.

Убедительным примером влияния через разумную веру являются отношения, которые складываются у большинства людей со своим лечащим врачом. Доктора время от времени используют такой инструмент как страх, но они не могут принудить пациента принять лечение. Мы следуем указаниям врача потому, что верим, что врачи обладают знаниями и способностью излечивать и предотвращать болезни. Поскольку у нас нет медицинских знаний, мы не знаем наверняка, способен ли наш врач удовлетворить нашу потребность. Следовательно, мы принимаем его влияние, так как верим в компетенцию медика.

Варианты заданий

Вариант 1. Начальник цеха дал указание рабочим выполнить срочный заказ. Если к намеченному сроку задание не будет сделано, то работники бу-дут лишены премиальных выплат. Какую власть использует в данной ситуации начальник цеха для усиления своего влияния на рабочих?

Вариант 2. Сотрудник финансового отдела обратился к программисту предприятия с просьбой об установке новой программы в его ПК. В какой зависимости находится сотрудник финансового отдела от программиста?

Вариант 3. На проходной завода охранник просит нового сотрудника показать пропуск. Какую власть оказывает охранник в данной ситуации на работника завода?

Вариант 4. Руководитель маркетингового отдела просит выйти в выходные дни своих сотрудников для оформления срочных заказов, обещав им хорошо заплатить за сверхурочные. Какому источнику власти отдал предпочтение руководитель маркетингового отдела для усиления своего влияния на подчиненных?

Вариант 5. Начальник отдела снабжения является сыном генерального директора данного предприятия. Какую власть он может использовать для усиления своего влияния на подчиненных?

Вариант 6. Токарь Иванов является уважаемым и знающим человеком на предприятии. В своем цеху он лидер коллектива. Иванов попросил коллегу подменить его в свою смену, на что тот сразу дал согласие.

Тема 8. Менеджмент персонала

Кейс-задача «Построение карьерограммы для менеджера»

Описание ситуации

Будущий менеджер по персоналу заканчивает высшее учебное заведение по специальности «Управление персоналом». Перед ним встает вопрос, как построить свой дальнейший жизненный путь.

Постановка задачи

Постройте карьерограмму возможного карьерного пути (путей) менеджера по персоналу после окончания высшего учебного заведения.

Методические указания

Карьерограмма - инструмент управления карьерой, представляющий собой графическое описание того, что должно происходить или происходит с людьми на различных этапах карьеры. Проводятся специальные научные исследования в заинтересованных организациях, по результатам которых строятся карьерограммы для различных специалистов и руководителей.

Карьерограмма состоит из двух частей. В первой части содержится перечень должностей, выстроенных в последовательную цепочку по восходящей линии, которые менеджер может занимать в течение всей своей трудовой деятельности с указанием сроков занятия должностей в годах. Во второй - характеристика видов обучения, повышения квалификации, переподготовки кадров с указанием видов учебных заведений, факультетов, курсов, которые необходимо пройти менеджеру на карьерном пути, включая защиту диссертаций и получение ученых степеней и званий, с указанием периодов (в годах) прохождения обучения. Самостоятельное обучение также входит во вторую часть карьерограммы. Следует отметить, что сроки нахождения на отдельных должностях должны увязываться со сроками постоянного обучения.

На рисунке приводится карьерограмма менеджера по персоналу высшего звена управления.

Сроки занятия должностей (лет)	Квалификационная учеба
	Самостоятельное обучение, стажировка, лекторская и консультационная деятельность, участие в конференциях, симпозиумах, семинарах и т.д.
5—6	Защита докторской диссертации. Обучение в докторантуре (или соискательство)
4—5	Защита кандидатской диссертации. Обучение в аспирантуре управленческого и экономического профиля
3—4	Обучение на специальном факультете переподготовки руководящих кадров при вузе. Самостоятельное обучение (стажировка)
2—3	Обучение в институте повышения квалификации. Самостоятельное обучение (стажировка)
5—6	Высшее учебное заведение

Рисунок – Карьерограмма менеджера по персоналу высшего звена управления

Кейс-задача «Составление объявления о текущей вакансии»

Описание ситуации и постановка задачи

Агентству по подбору персонала требуется ассистент специалиста по подбору персонала. Необходимо составить объявление о текущей вакансии.

Методические указания

В объявлении о текущей вакансии необходимо указать должность, на которую требуется кандидат; дать краткую характеристику организации, где он будет работать; изложить обязанности, требования (обязательные и желательные), условия труда для данной должности; указать телефон, факс для передачи резюме.

Приведем пример составления текста объявления.

ОБЪЯВЛЕНИЕ О ТЕКУЩЕЙ ВАКАНСИИ

Должность. *Ассистент специалиста по подбору персонала.*

Организация. *Агентство по подбору персонала «КАДРЫ». Небольшое российское агентство по подбору персонала.*

Обязанности:

помощь кандидатам в заполнении анкет;

проведение предварительных собеседований с кандидатами;

тестирование кандидатов (английский язык, машинопись);

составление резюме;

работа с базой данных кандидатов.

Требования:

Обязательные

знание английского языка на уровне спецшколы или более глубокие знания;

желание сделать карьеру;

компьютер (Word);

гибкость и лояльность в отношении желающих найти работу.

Желательные

опыт работы в другом агентстве по подбору персонала в качестве ассистента;

машинопись от 100 уд. /мин, русская и латинская;

компьютер (Word, Excel, MS Access, E-mail).

Условия труда:

гибкий график (с 9.00 до 17.30 с понедельника по пятницу), без переработок;

испытательный срок 3 месяца, работа по трудовой книжке;

бесплатные обеды;

офис находится рядом со станцией метро «Добрынинская»;

заработная плата обсуждается индивидуально.

Критерии оценки кейс-задачи

Оценка «отлично»: Задача решена в обозначенный преподавателем срок. Составлен правильный алгоритм решения задачи, в логическом рассуждении, в выборе формул и решении нет ошибок, получен верный ответ, задача решена рациональным способом. Работа выполнена в полном объеме с соблюдением необходимой последовательности.

Оценка «хорошо»: Задача решена в обозначенный преподавателем срок. Составлен правильный алгоритм решения задачи, в логическом рассуждении и решении нет существенных ошибок; правильно сделан выбор формул для решения; есть объяснение решения, но задача решена нерациональным способом или допущено не более двух несущественных ошибок, получен верный ответ.

Оценка «удовлетворительно»: Задача решена с задержкой. Работа выполнена не полностью, но объем выполненной части таков, что позволяет получить правильные результаты и выводы. Составлен правильный алгоритм решения задачи, в логическом рассуждении и решении нет существенных ошибок; правильно сделан выбор формул для решения; есть объяснение решения, но задача решена нерациональным способом или допущено не более двух несущественных ошибок, получен верный ответ

Оценка «неудовлетворительно»: Задача не решена.

Комплект контрольных работ по дисциплине ОП.12 Основы экономики, менеджмента и маркетинга

Контрольная работа № 1 (темы 1 - 3)

Вариант 1

1. Принципы рыночной экономики
2. Предприятие, как основной субъект хозяйствования
3. Производство продукции и товарооборот

Вариант 2

1. Основные понятия: экономика, рынок, рыночные отношения
2. Предприятие: понятие, основные признаки, цели, функции
3. Основные фонды: понятие, классификация, показатели эффективности использования.

Вариант 3

1. Рыночная система хозяйствования: понятие, сущность, функции и виды рынков.
2. Классификация по различным признакам.
3. Оборотные средства: сущность, состав и структура.

Контрольная работа № 2 (темы 4 - 6)

Вариант 1

1. Оплата труда работников.
2. Сущность и характерные черты современного менеджмента.
3. Функции менеджмента.

Вариант 2

1. Формы и системы оплаты труда
2. Основные школы и подходы менеджмента.
3. Сущность управленческой деятельности.

Вариант 3

1. Состав фонда заработной платы, источники его образования.
2. Национальные особенности менеджмента.
3. Методы управления

Контрольная работа № 3 (темы 7 - 10)

Вариант 1

1. Стили руководства.
2. Планирование потребности в трудовых ресурсах.
3. Сущность, основные цели, принципы и функции маркетинга.

Вариант 2

1. Модели командообразования.
2. Методы поиска персонала.
3. Цели, задачи, объекты и схема проведения маркетингового исследования.

Вариант 3

1. Повышение квалификации, переподготовка и профессиональная подготовка персонала.
2. Структурно-логическая схема маркетинга.
3. Критерии оценки конкурентоспособности предприятия.

Критерии оценки:

оценка «отлично» – при полном знании и понимании содержания раздела, отсутствии ошибок, неточностей, демонстрации студентом системных знаний и глубокого понимания закономерностей; при проявлении студентом умения самостоятельно и творчески мыслить;

оценка «хорошо» – при полном содержательном ответе, отсутствии ошибок в изложении материала и при наличии не более четырех неточностей;

оценка «удовлетворительно» – показано понимание, но неполное знание вопроса, недостаточное умение формулировать свои знания по данному разделу;

оценка «неудовлетворительно» – при полном несоответствии всем критериям;

Темы эссе по дисциплине ОП.12 Основы экономики, менеджмента и маркетинга

Тема 5. Особенности менеджмента в области профессиональной деятельности

1. Какая школа внесла больший вклад в развитие менеджмента
2. Главных качеств менеджера
3. Американский подход к управлению персоналом
4. Законы успешного управления организацией

Критерии оценки

8 баллов. Ответ демонстрирует умения умение правильно использовать специальные термины и понятия, показатели; синтезировать, анализировать, обобщать представленный материал, устанавливать причинно-следственные связи, формулировать правильные выводы; аргументировать собственную точку зрения.

5 баллов Ответ демонстрирует умения умение правильно использовать специальные термины и понятия, показатели; синтезировать, анализировать, обобщать представленный материал, устанавливать причинно-следственные связи, формулировать правильные выводы.

3 балла. Ответ демонстрирует умение правильно использовать специальные термины и понятия, показатели изучаемой дисциплины.

0 баллов. Ответ не содержит демонстрации получаемых в процессе изучения дисциплины знаний и умений.

Комплект вопросов для дифференцированного зачёта по дисциплине ОП.12 Основы экономики, менеджмента и маркетинга

1. Принципы рыночной экономики.
2. Основные понятия: экономика, рынок, рыночные отношения.
3. Рыночная система хозяйствования: понятие, сущность, функции и виды рынков.
4. Предприятие, как основной субъект хозяйствования.
5. Предприятие: понятие, основные признаки, цели, функции.
6. Классификация по различным признакам.
7. Организационно-правовые формы.
8. Предприятия малого бизнеса.
9. Производство продукции и товарооборот.
10. Методы прогнозирования деятельности организаций.
11. Товарные запасы и показатели эффективности их использования.
12. Основные фонды: понятие, классификация, показатели эффективности использования.
13. Оборотные средства: сущность, состав и структура.
14. Издержки производства и обращения: сущность, классификация, факторы, влияющие на уровень издержек.
15. Показатели, используемые при анализе и планировании издержек.
16. Оплата труда работников.
17. Механизм стимулирования труда и его совершенствования.
18. Тарифная система.
19. Формы и системы оплаты труда
20. Состав фонда заработной платы, источники его образования.
21. Сущность и характерные черты современного менеджмента.
22. Основные школы и подходы менеджмента.
23. Национальные особенности менеджмента.
24. Организация и ее среда
25. Функции менеджмента.
26. Сущность управленческой деятельности.
27. Основные составляющие цикла менеджмента: планирование, организация, мотивация, контроль.

28. Характеристика функций цикла.
29. Функции управления: общие, частные и специальные.
30. Методы управления
31. Общее понятие о лидерстве.
32. Лидерство как процесс и лидерство как свойство.
33. Отличия руководителя от лидера.
34. Стили руководства.
35. Одномерные стили управления.
36. «Управленческая решетка».
37. Модели командообразования.
38. Цели и функции управления персоналом.
39. Этапы и принципы управления человеческими ресурсами.
40. Планирование потребности в трудовых ресурсах.
41. Количественная и качественная потребность в персонале. Методы расчета.
42. Методы поиска персонала. Источники найма персонала.
43. Способы оценки персонала и прием на работу.
44. Повышение квалификации, переподготовка и профессиональная подготовка персонала.
45. Методологические основы маркетинга.
46. Сущность, основные цели, принципы и функции маркетинга.
47. Межпредметные связи с другими дисциплинами
48. Структурно-логическая схема маркетинга.
49. Основные понятия маркетинга.
50. Этапы маркетинговой деятельности.
51. Классификация маркетинга.
52. Цели, задачи, объекты и схема проведения маркетингового исследования. Способы сбора информации.
53. Основные понятия, назначение и признаки сегментирования.
54. Целевой маркетинг: варианты охвата рынка.
55. «Рыночная ниша» позиционирование товара.
56. Основные понятия: конкуренция, конкурентная среда, конкурентоспособность организации и товаров.
57. Бостонская матрица.
58. Критерии оценки конкурентоспособности предприятия.
59. Классификация средств маркетинга, их характеристика.
60. Жизненный цикл товара и рыночная жизнь товара их этапы.

Критерии оценки:

- оценка «отлично» выставляется студенту, если студент демонстрирует: знание фактического материала, усвоение общих представлений, понятий, идей; полную степень обоснованности аргументов и обобщений, всесторонность раскрытия темы; наличие знаний интегрированного характера, способность к обобщению; устную и письменную культуру в ответе и оформлении. Соблюдает логичность и последовательность изложения материала. Использует корректную аргументацию и систему доказательств, достоверные примеры, иллюстративный материал, литературные источники;
- оценка «хорошо» выставляется студенту, если студент демонстрирует: знание фактического материала, усвоение общих представлений; достаточную степень обоснованности аргументов и обобщений; способность к обобщению, устную и письменную культуру в ответе и оформлении. Соблюдает логичность и последовательность изложения материала. Использует достоверные примеры, иллюстративный материал;
- оценка «удовлетворительно» выставляется студенту, если студент демонстрирует: недостаточное знание фактического материала; неполную степень обоснованности аргументов и обобщений. Нарушает устную и письменную культуру в ответе и оформлении. Соблюдает логичность и последовательность изложения материала. Использует достоверные примеры;

- оценка «неудовлетворительно» выставляется студенту, если студент демонстрирует: незнание фактического материала; неполную степень обоснованности аргументов и обобщений. Не соблюдает логичность и последовательность изложения материала, устную и письменную культуру в ответе и оформлении. Использует недостоверные примеры.

ФОНД ОЦЕНОЧНЫХ СРЕДСТВ

по учебной дисциплине

ОП.11 Основы взаимозаменяемости и технические измерения

2025 г.

СОДЕРЖАНИЕ

1. ПОЯСНИТЕЛЬНАЯ ЗАПИСКА 3
2. ФОНД ОЦЕНОЧНЫХ СРЕДСТВ ТЕКУЩЕГО КОНТРОЛЯ 5
3. ФОНД ОЦЕНОЧНЫХ СРЕДСТВ ПРОМЕЖУТОЧНОЙ АТТЕСТАЦИИ 14
4. ОСОБЕННОСТИ ТЕКУЩЕГО КОНТРОЛЯ И ПРОМЕЖУТОЧНОЙ АТТЕСТАЦИИ ДЛЯ ИНВАЛИДОВ И ЛИЦ С ОГРАНИЧЕННЫМИ ВОЗМОЖНОСТЯМИ ЗДОРОВЬЯ..... 16

1. ПОЯСНИТЕЛЬНАЯ ЗАПИСКА

Фонд оценочных средств (ФОС) для проведения текущего контроля и промежуточной аттестации предназначен для проверки результатов освоения учебной дисциплины ОП.11 «Основы взаимозаменяемости и технические измерения».

Промежуточная аттестация по дисциплине завершает освоение обучающимися программы дисциплины и осуществляется в форме зачета.

Текущий контроль осуществляется на каждом занятии в ходе освоения материала в форме устного опроса, выполнения заданий по теме занятия.

Планируемые результаты обучения

Результаты обучения: знания и умения, подлежащие контролю при проведении текущего контроля и промежуточной аттестации:

Результаты обучения	***Методы оценки***
ЗНАТЬ**:** -основные понятия, термины и определения метрологии, стандартизации и сертификации; - основы метрологии и технических измерений; - элементы международной, национальной и региональной стандартизации; - понятия и определения в области качества продукции; - основные положения сертификации	тестирование, устный опрос, беседа
УМЕТЬ: - выполнять технические измерения, необходимые при проведении работ по техническому обслуживанию и ремонту сельскохозяйственной техники и оборудования; - обоснованно выбирать средства и методы измерения в соответствии с технологической задачей, обеспечивать поддержание качества работ; - указывать в технической документации требования к точности размеров, форме и взаимному расположению поверхностей (нормировать точность), к качеству поверхности; - пользоваться таблицами стандартов и справочниками, в том числе в электронной форме, для поиска нужной технической информации; - рассчитывать соединения деталей для определения допустимости износа и работоспособности, для возможности конструкторской доработки	Оценка практических занятий, внеаудиторной самостоятельной работы (индивидуальные задания).

Результаты обучения: компетенции, подлежащие контролю при проведении текущего контроля и промежуточной аттестации:

Компетенция	Содержание компетенции	Оценочное средство
ОК 02.	Использовать современные средства поиска, анализа и интерпретации информации, и информационные технологии для выполнения задач профессиональной деятельности	1-3
ОК 03.	Планировать и реализовывать собственное профессиональное и личностное развитие, предпринимательскую деятельность в профессиональной сфере, использовать знания по финансовой грамотности в различных жизненных ситуациях	1-3
ПК 1.1	Выполнять приемку, монтаж, сборку и обкатку новой сельскохозяйственной техники, оформлять соответствующие документы.	1-3
ПК 1.2.	Проводить техническое обслуживание сельскохозяйственной техники при эксплуатации, хранении и в особых условиях эксплуатации, в том числе сезонное техническое обслуживание;	1-3

Критерии оценки уровня освоения дисциплины

При проведении аттестации студентов используются следующие критерии оценок: «зачтено», «не зачтено».

Допуск к зачету осуществляется по итоговому рейтингу текущего контроля, который определяется суммированием баллов по всем видам текущего контроля.

Измерительные средства по промежуточному контролю знаний студентов представлены в балльно-рейтинговой системе.

Рейтинговая система оценки зачета по дисциплине «Основы взаимозаменяемости и технические измерения»

Сумма баллов	Оценка	Характеристика
91-100	зачтено	глубокие и всесторонние знания дисциплины и умение творчески выполнять предложенные задания
74-90	зачтено	полные знания дисциплины и умение успешно выполнить предложенные задания
61-73	зачтено	знания дисциплины в объеме, достаточном для продолжения обучения, когда освоены основные понятия и закономерности, и умение в основном выполнить предложенные задания
0-60	не зачтено	значительные пробелы в знании дисциплины, когда не усвоены основные понятия и закономерности, неспособность выполнить предложенные задания

Оценки текущего контроля и промежуточной аттестации отражаются в журнале учебных занятий.

Для оценки общих и профессиональных компетенций студентов используется дихотомическая система оценивания: «0» – компетенция не освоена, «1» – компетенция освоена. Оценка общих и профессиональных компетенций по дисциплине выставляется на основании результатов выполнения практико-ориентированных заданий.

2. ФОНД ОЦЕНОЧНЫХ СРЕДСТВ ТЕКУЩЕГО КОНТРОЛЯ

Формы и методы текущего контроля:

- устный опрос,
- оценка решения практических и ситуационных задач,

Дополнительно (по усмотрению преподавателя):

- оценка результата выполнения практических работ,
- тестирование, аудиторная контрольная или проверочная самостоятельная работа,
- выполнение практических работ и аудиторных самостоятельных (теоретических) работ; выполнение ситуационных заданий;

Устный опрос – контроль, проводимый после изучения материала по одному или нескольким темам (разделам) дисциплины в виде ответов на вопросы и обсуждения ситуаций.

Решение ситуационных задач направлено на применение полученных знаний в практико-ориентированных ситуациях, максимально приближенных к будущей профессиональной деятельности. Оценка решения ситуационных задач – форма контроля полученных знаний, умений и сформированной компетенции.

Оценка результата выполнения практических работ – форма контроля направлена на поэтапный анализ формирования практических навыков и компетенций студента. Выполнение практических работ носит обучающий характер. При выполнении практических работ при наличии трудностей и (или) ошибок у обучающегося преподаватель проводит корректирующее объяснение и показ образцов выполнения заданий.

Опрос – контроль, предусматривающий одновременное использование устной и письменной форм оценки знаний по одной или нескольким темам;

или групповым домашним заданиям с целью проверки правильности их выполнения, умения обобщать пройденный материал и публично его представлять, прослеживать логическую связь между темами курса.

Письменный контроль – контроль, предполагающий работу с поставленными вопросами, решением задач, анализом ситуаций, выполнением практических заданий по отдельным темам (разделам) курса;

Тесты – система стандартизированных заданий, позволяющая автоматизировать процедуру измерения уровня знаний и умений обучающегося, полученные знания для решения задач определенного типа по теме или разделу.

При проведении письменного опроса или тестирования обучающийся получает задание и выполняет его письменно или с использованием компьютера (при компьютерном тестировании). Время выполнения задания (как правило) – 45 минут.

При проведении аудиторной контрольной работы или проверочной самостоятельной работы студент прочитывает задания соответствующего варианта контрольной работы и отвечает письменно на вопросы (решает задания) в любом порядке. Время выполнения работы варьируется: от 45 до 90 мин.

После выполнения практической работы её результаты оформляются в соответствии с установленными требованиями. Аудиторная самостоятельная (теоретическая) работа проводится после выполнения практической или лабораторной работы по изученной теме и направлена на объяснение теоретических положений, использованных при выполнении практической или лабораторной работы. Задания выполняются студентом в строгой последовательности без консультации со стороны преподавателя. Возможно проведение групповой работы обучающихся.

Реферативное задание является формой самостоятельной работы

студентов. Реферат выполняется в соответствии с методическими рекомендациями по его выполнению, оформляется в бумажном варианте в соответствии с установленными требованиями и может сопровождаться электронной презентацией. Защита реферата проводится в устной форме в рамках теоретических занятий.

Выполнение исследовательского задания, результатом которого выступает разработка электронной презентации, является формой самостоятельной работы студентов. Электронная презентация разрабатывается студентами индивидуально или группой студентов (2-3 чел.)в соответствии с методическими рекомендациями по ее подготовке. Защита презентации проводится в устной форме в рамках теоретических занятий. При подготовке выступления по презентации можно руководствоваться рекомендациями к подготовке устного сообщения.

Доклад, сообщение – продукт самостоятельной работы студента, представляющий собой публичное выступление по представлению полученных результатов решения определенной учебно-практической, учебно-исследовательской и научной темы.

При проведении текущего контроля успеваемости студентов используются следующие критерии оценок:

1) Критерии оценки выполнения устного опроса, контрольной работы, тестовых заданий, аудиторной самостоятельной работы:

Процент результативности	Оценка уровня подготовки	
	балл (отметка)	вербальный аналог
90 ÷ 100	5	отлично
74 ÷ 89	4	хорошо
60 ÷ 73	3	удовлетворительно
менее 60	2	неудовлетворительно

Все запланированные контрольные, самостоятельные работы и тесты по дисциплине обязательны для выполнения.

В соответствии с принципами технологии групповой работы при оценивании электронной презентации выставляется одна оценка всем участникам микрогруппы.

Контрольно-оценочные средства для проведения текущего контроля

ОЦЕНОЧНОЕ СРЕДСТВО № 1. Перечень вопросов для устного опроса или собеседования

Устные вопросы

Раздел 1. Основы стандартизации

1. Каковы принципы стандартизации в РФ?
2. Кто может быть разработчиком технических регламентов?
3. Что характеризует коэффициент применимости?
4. Что понимается под техническим барьером?
5. Какой элемент технического регулирования реализуется через принятие технических регламентов на продукцию и правила метрологии?
6. Что характеризуют показатели стандартизации и унификации?
7. Что является теоретической базой современной стандартизации?
8. Что такое технический регламент?
9. Какая международная организация по стандартизации имеет самую обширную сферу деятельности?
10. Какой элемент технического регулирования реализуется через стандартизацию?
11. Что такое гармонизирующий европейский стандарт?
12. Что характеризуют показатели стандартизации и унификации?
13. Каково использование стандартов в соответствии с законом «О техническом регулировании»?
14. Сущность стандартизации. Цели и задачи стандартизации. Основные понятия, термины и определения в области стандартизации.
15. Нормативные документы по стандартизации и виды стандартов..
16. Международная организация по стандартизации (ИСО серии 9000).
17. Международная электротехническая комиссия (МЭК). Международные организации, участвующие в международной стандартизации.
18. Основные понятия технического регулирования
19. Основные принципы технического регулирования. Правовые основы технического регулирования.
20. Органы и комитеты по стандартизации.
21. Принципы стандартизации. Методы стандартизации.
22. Ряды предпочтительных чисел и параметрические ряды
23. Нормоконтроль технической документации.

Раздел 2. Основы взаимозаменяемости

1. Взаимозаменяемость и ее виды
2. Взаимозаменяемость гладких цилиндрических поверхностей

3. Шероховатость поверхности
4. Допуски формы и расположения поверхностей
5. Нормирование точности резьбовых соединений
6. Допуски и посадки для подшипников качения
7. Расчет размерных цепей, полная и неполная взаимозаменяемость
8. Нормирование точности зубчатых колес и передач
9. Нормативные документы по обеспечению взаимозаменяемости и нормированию точности.
10. Графическое изображение размеров и отклонений
11. Основные понятия о посадках.
12. Посадки с зазором, с натягом, переходные.
13. Единая система допусков и посадок (ЕСДП ГЦС) : общие сведения; интервалы номинальных размеров; квалитеты точности и поля допусков.
14. Нанесение предельных отклонений размеров на чертежах деталей.
15. Обозначение посадки в системе отверстия и вала
16. Виды и методы расчета размерных цепей.
17. Отклонения поверхностей деталей машин. Допуски на отклонения формы и расположения поверхностей. Требования к форме и расположению поверхности.
18. Параметры шероховатости, их определения. Обозначение шероховатости поверхности на чертежах.
19. Нормирование точности подшипников качения. Классы точности,
20. Назначение полей допусков для вала и отверстия. Системы отверстия и вала.
21. Виды нагружения подшипников.
22. Допуски и посадки шпоночных соединений. Обозначение на чертежах.
23. Допуски и посадки шлицевых соединений. Обозначение на чертежах.

Раздел 3. Основы метрологии и технические измерения

1. Что такое измерение?
2. Что можно отнести к метрологическим средствам измерений?
3. Физические величины и единицы их измерения
4. Виды измерений и средства измерения
5. Погрешности измерений
6. Основы обеспечения единства измерений

Раздел 4. Основы сертификации

1. Основные понятия, цели и объекты сертификации.
2. Правовое обеспечение сертификации.
3. Роль сертификации в повышении качества продукции.
4. Обязательная и добровольная сертификация

Критерии оценки выполнения устного опроса в зависимости от полноты ответа.

Процент результативности	Оценка уровня подготовки	
	балл (отметка)	вербальный аналог
90 ÷ 100	5	отлично
74 ÷ 89	4	хорошо
60 ÷ 73	3	удовлетворительно
менее 60	2	неудовлетворительно

ОЦЕНОЧНОЕ СРЕДСТВО № 2. Ситуационные задания, практические задачи

1. Давление определяется по уравнению $p = F/S$, где $F=m\cdot a$, m – масса, a – ускорение, S – площадь поверхности, воспринимающей усилие F. Как выражается размерность давления

2. При многократном измерении силы F получены значения в Н: 262; 268; 273; 267; 261; 266; 264; 267. Чему равен доверительный интервал для истинного значения силы с вероятностью P=0,90 (tp =1,86) ?

3. Определить результаты измерений по итогам 12 отдельных наблюдений одной и той же физической величины в мм: 63,69; 63,75; 63,86; 64,01; 63,97; 63,81; 63,79; 63,91; 63,83: 63,82; 63,89; 64,11, дать оценку среднего квадратичного среднего арифметического Sx при заданной доверительной вероятности P=0,95 (tp =1,96).

4. Определить сколько требуется измерений физической величины в точке 40,0, чтобы с доверительной вероятностью P=0,9 относительная вероятность не превысила 1%, если ранее на этом приборе была произведена оценка среднего квадратичного отклонения σ = 0,38.

5. Оценить результат измерения физической величины по ряду наблюдений, состоящему из 4 значений: 100,6; 100,5; 100,5; 100,4. Доверительная вероятность P=0,95. Ранее на данном средстве измерений была определено среднее квадратичное отклонение σ = 0,20.

6. При измерении температуры в помещении термометр показывает 28ºС. Погрешность градуировки термометра составляет Δ =+0,5ºС. Среднее квадратичное отклонение показаний σ = 0,3ºС. Определить доверительный интервал для истинного значения температуры с вероятностью P =0,9973 (tp = 3)?

7. Коэффициент трения определяется по формуле $k_{TP} = F_{TP} / F_N$. Для определения

коэффициента трения получены результаты измерения: F_{TP} □ (50 □ 0,5)H и

F_N □ (1000 □ 10)H . Как записать результат k_{TP} □ ?

8. Определить абсолютную и относительную погрешность косвенного метода измерения мощности при следующих данных приборов и их показаниях:

I □ 2A; $I_{ном}$ □ 3A; □ □1%;

U □ 50В; $U_{ном}$ □100 В; □$_{макс}$ □ 2,5%.

Критерии оценки ситуационных заданий и практических задач:

Количество набранных баллов	Оценка уровня подготовки	
	балл (отметка)	вербальный аналог
90 ÷ 100	5	отлично
74 ÷ 89	4	хорошо
60 ÷ 73	3	удовлетворительно
менее 60	2	неудовлетворительно

ОЦЕНОЧНОЕ СРЕДСТВО № 3 Тестовые задания

<u>«Взаимозаменяемость гладких цилиндрических поверхностей»</u>

1. Номинальный размер - это
   1) основной размер, определяемый исходя из функционального назначения детали или узла, он проставляется на чертеже и служит началом отклонения.
   2) размер, установленный измерением
   3) нижний предельный размер
   4) D_{max} □ D □ ES

2. Действительный размер –
   1) основной размер элемента, определяемый исходя из функционального назначения детали.
   2) Размер элемента, установленный измерением.
   3) Верхний предельный размер элемента.
   4) Нижний предельный размер элемента.

3. Предельные отклонения могут принимать значения
   1) положительные и равные нулю.
   2) только положительные.
   3) положительные, отрицательные и равные нулю.

4. Предельные размеры элемента
   1) верхний и нижний размеры элемента, установленные измерением.
   2) размеры, определенные исходя из функционального назначения элемента.
   3) два предельно допустимых размера, между которыми должен находиться действительный размер годной детали.

5. Нижнее предельное отклонение –
   1) алгебраическая разность между верхним и нижним предельными размерами.
   2) алгебраическая разность между нижним и номинальным размерами.
   3) алгебраическая разность между номинальным и действительным размерами.
6. Соответствие названия терминов и их содержания

Номинальный размер	Размер, установленный исходя их функционального назначения детали
Номинальный размер	Размер, который служит началом отсчета отклонений
Действительный размер	Размер установленный измерением
Предельное отклонение	Алгебраическая разность между предельным и номинальным размерами
Действительное отклонение	Алгебраическая разность между действительным и номинальным размером

7. Номинальный размер между центрами 2отверстий Ø10,5 мм

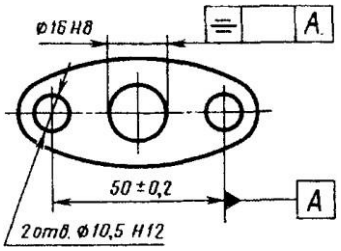

8. Нижний предельный размер отверстия

1) $D_{min} = D + EI$

2) $D_{min} = D - EI$

3) $D_{min} = D + ES$

4) $d_{min} = d + ei$

5) $d_{min} = d - es$

6) d_{min}

9. Верхний предельный размер $Ø\,120^{\square 0,050}_{-0,120}$

1) 120,0
2) 120,050
3) 119,950
4) 119,880
5) 120,120

10. Измерением установлен действительный размер диаметра вала - 120,50 мм, требования по точности вала: dmin = 119,980 мм, dmax =120,050 мм.

1) вал соответствует заданной точности
2) получен исправимый брак
3) получен несправимый брак

11. Допуск размера - это

1) Разность между верхним и нижним предельными размерами
2) $T \square ES \square EI$
3) $T \square D \square ES$
4) $T \square D_{max} \square D_{min}$

5) Сумма предельных отклонений

12. Соответствие показателей и их численных значений в условном обозначении допуска Ø

225 □0,075

□0,150

Номинальный размер, мм	225
Допуск размера, мкм	225
Нижнее предельное отклонение, мкм	- 150
Верхнее предельное отклонение, мкм	+ 75
Верхний предельный размер, мм	225,075

13. При таком расположении интервала допуска

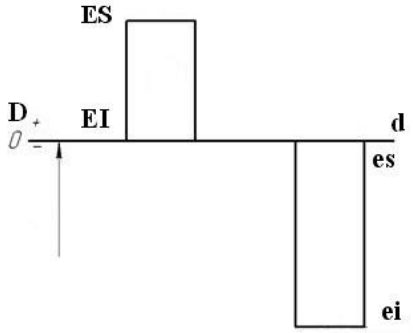

1) предельные размеры отверстия больше, чем предельные размеры вала
2) предельные размеры отверстия меньше чем предельные размеры вала
3) верхний предельный размер вала больше, чем нижний предельный размер отверстия
4) нижний предельный размер вала больше, чем нижний предельный размер отверстия

14. Допуск размера Ø 150 □0,050 □0,030 составляет

1) T = 20 мкм.
2) T = 80 мкм.
3) T = 40 мкм.
4)

15. Допуск размера Ø 150 □0,100 □0,030 составляет

1) T = 130 мкм.
2) T = 70 мкм.
3) T = 100 мкм.
4) T = 30 мкм

Критерии оценки тестовых заданий:		
Количество набранных баллов	Оценка уровня подготовки	
	балл (отметка)	вербальный аналог
90 ÷ 100	5	отлично
74 ÷ 89	4	хорошо
60 ÷ 73	3	удовлетворительно
менее 60	2	неудовлетворительно

3. ФОНД ОЦЕНОЧНЫХ СРЕДСТВ ПРОМЕЖУТОЧНОЙ АТТЕСТАЦИИ

Промежуточная аттестация проводится в форме зачета.

Зачет, завершающий изучение учебной дисциплины, – это форма промежуточной аттестации, целью которой является оценка теоретических знаний и практических умений, способности студента к мышлению, приобретение навыков самостоятельной работы, умение синтезировать полученные знания и применять их при решении практических. При проведении промежуточной аттестации, уровень освоения оценивается оценками «зачтено», «не зачтено»,

При проведении промежуточной аттестации используются следующие оценочные средства:

- теоретические вопросы для подготовки к зачету,
- комплект практических заданий для проведения зачета.

Теоретические вопросы для подготовки к зачету

1. Понятие качества. Показатели качества
2. Физические величины
3. Измерительные шкалы
4. Международная система единиц СИ
5. Виды и методы измерений
6. Средства измерения
7. Погрешности. Классификация погрешностей
8. Прямые многократные данные измерения, обработка результатов
9. Погрешности при косвенных измерениях
10. Классы точности средств измерений
11. Факторы, влияющие на выбор средств измерений
12. Критерии качества измерений
13. Понятие технического регулирования
14. Технические регламенты
15. Нормативные документы по стандартизации
16. Цели и принципы подтверждение соответствия
17. Формы и виды подтверждения соответствия
18. Объекты сертификации
19. Схемы сертификации и декларирования

20. Участники сертификации
21. Основные понятия о допусках и посадках
22. Шероховатость поверхности
23. Точность формы и расположений поверхностей
24. Размерные цепи, основные положения
25. Допуски и посадки для подшипников качения
26. Стандартизация норм точности зубчатых соединений
27. Нормы точности резьбовых соединений
28. Нормы точности шпоночных и шлицевых соединений

Критерии оценки

Показатели	Оценка			
	Зачтено			**Не зачтено**
Полнота ответа, выполнения задания	Выполнено в полном объеме	Выполнено частично, более ½ объема	Выполнено частично, не менее 1/3	Не выполнено или выполнено менее 1/3 объема
Наличие ошибок и нарушений при выполнении задания, ответе на вопрос	Нарушения и ошибки незначительные	Нарушения и ошибки незначительные	Нарушения и ошибки грубые, существенные	Нарушения и ошибки грубые, существенные
Самостоятельность в исправлении ошибок	Ошибки исправлены без помощи преподавателя	Ошибки исправлены с помощью преподавателя	Ошибки исправлены с помощью преподавателя	Ошибки не исправлены, даже с помощью преподавателя
Активность	Активное участие в решении всех практических задач и(или) в работе группы	Активное участие в решении не менее половины практических задач и(или) в работе группы	Формальное участие в решении практических задач и(или) в работе группы	Пассивное присутствие, не участие в выполнении заданий и(или) в работе группы

Система оценивания

Элементы оценивания	Содержание	**Зачтено**			**Не зачтено**
Освоение теоретического материала	Ответ на 2 вопроса или выполнение теста	выполнено	выполнено частично	выполнено или выполнено частично	выполнено или выполнено частично или не выполнено
Освоение практических умений	Выполнение 1-2 практических заданий	выполнено	выполнено	выполнено частично	не выполнено

ФОНД ОЦЕНОЧНЫХ СРЕДСТВ

УЧЕБНОЙ ДИСЦИПЛИНЫ

ОП.07 ОСНОВЫ ЭКОНОМИКИ, МЕНЕДЖМЕНТА И МАРКЕТИНГА

Ставрополь, 2025 год

2. Паспорт фонда оценочных средств

Цель фонда оценочных средств. Фонд оценочных средств (далее - ФОС) предназначен для контроля и оценки образовательных достижений студентов, осваивающих программу учебной дисциплины ОП.07 Основы экономики, менеджмента и маркетинга. Перечень видов оценочных средств соответствует рабочей программе дисциплины.

ФОС включает контрольно-оценочные средства для проведения текущего контроля в форме устных ответов на вопросы, тестовых заданий, контрольных работ, реферата и промежуточной аттестации в форме дифференцированного зачета.

В результате оценки осуществляется проверка следующих общих и профессиональных компетенций

№ п/п	Название темы	Контролируемая компетенция (ОК, ПК)	Формы и методы контроля и оценки результатов обучения
1	Принципы рыночной экономики	ОК 1 - 9 ПК 1.1 - 1.5, 2.1 - 2.3,	Устный опрос, реферат
2	Организация, как хозяйствующий субъект рыночной экономики	ОК 1 - 9 ПК 1.1 - 1.5, 2.1 - 2.3,	Устный опрос, реферат
3	Основные технико-экономические показатели деятельности организации	ОК 1 - 9 ПК 1.1 - 1.5, 2.1 - 2.3,	Контрольная работа
4	Механизмы формирования заработной платы	ОК 1 - 9 ПК 1.1 - 1.5, 2.1 - 2.3,	Устный опрос
5	Особенности менеджмента в области профессиональной деятельности	ОК 1 - 9 ПК 1.1 - 1.5, 2.1 - 2.3,	Тестирование, эссе
6	Функции и методы менеджмента	ОК 1 - 9 ПК 1.1 - 1.5, 2.1 - 2.3,	Кейс-задача, Контрольная работа
7	Лидерство и руководство	ОК 1 - 9 ПК 1.1 - 1.5, 2.1 - 2.3,	Устный опрос, кейс-задачи
8	Менеджмент персонала	ОК 1 - 9 ПК 1.1 - 1.5, 2.1 - 2.3,	Устный опрос, кейс-задачи
9	Понятие маркетинга: принципы, функции, цели	ОК 1 - 9 ПК 1.1 - 1.5, 2.1 - 2.3,	Устный опрос, реферат
10	Формы адаптации производства и сбыта к рыночной ситуации	ОК 1 - 9 ПК 1.1 - 1.5, 2.1 - 2.3,	Контрольная работа
	Дифференцированный зачет		

2. Методические материалы, определяющие процедуры оценивания знаний, умений, навыков и (или) опыта деятельности

Оценивание знаний, умений и навыков по учебной дисциплине осуществляется посредством использования следующих видов оценочных средств:

- Устный опрос,
- Тест,
- Реферат,
- Кейс-задача,
- Эссе,
- Письменная контрольная работа (контрольная точка),

- Дифференцированный зачет

Устный опрос

Устный опрос – наиболее распространенный метод контроля знаний студентов. При устном контроле устанавливается непосредственный контакт между преподавателем и студентом, в процессе которого преподаватель получает широкие возможности для изучения индивидуальных особенностей усвоения студентами учебного материала.

Устный опрос позволяет оценить знания и кругозор студента, умение логически построить ответ, владение монологической речью и иные коммуникативные навыки, обладает большими возможностями воспитательного воздействия преподавателя.

Решение заданий в тестовой форме

Решение заданий в тестовой форме осуществляется с целью проверки уровня знаний студента методов моделирования и их применения в профессиональной деятельности.

Преподаватель определяет студентам исходные данные для подготовки к тестированию: называет разделы (темы, вопросы), по которым будут задания в тестовой форме, теоретические источники (с точным указанием разделов, тем) для подготовки.

В случае компьютерного тестирования каждому студенту отводится на тестирование 20 минут, по 2 минуты на каждое задание. Для каждого студента 10 заданий определяются компьютером путем случайной выборки из базы тестовых заданий. Результат выдается немедленно по окончании теста. До окончания теста студент может еще раз просмотреть все свои ответы на задания и при необходимости внести коррективы.

При прохождении тестирования пользоваться конспектами лекций, учебниками, и иными материалами не разрешено.

Реферат

Творческая исследовательская работа, основанная, прежде всего, на изучении значительного количества научной и иной литературы по теме исследования. Другие методы исследования могут, конечно, применяться (и это должно поощряться), но достаточным является работа с литературными источниками и собственные размышления, связанные с темой. Цель написания реферата – привитие студенту навыков краткого и лаконичного представления собранных материалов и фактов в соответствии с требованиями, предъявляемыми к научным отчетам, обзорам и статьям.

Кейс-задача

Решение кейс-задач осуществляется с целью проверки уровня навыков (владений) студента по применению методов моделирования, по оценке вариантов решений.

Студенту объявляется условие задачи, решение которой он излагает устно. Длительность решения задачи – 10-15 минут.

Эффективным интерактивным способом решения задач является сопоставления результатов разрешения одного задания двумя и более малыми группами обучающихся.

При оценке решения задач анализируется понимание студентом конкретной ситуации, правильность применения функций и методов менеджмента, способность обоснования выбранной точки зрения, глубина проработки ситуации, нестандартность решения, творческий подход.

Эссе

Эссе - это самостоятельная письменная работа на тему, предложенную преподавателем. Цель эссе состоит в развитии навыков самостоятельного творческого мышления и письменного изложения собственных мыслей. Тема не должна инициировать изложение лишь определений понятий, ее цель — побуждать к размышлению.

Эссе должно содержать: четкое изложение сути поставленной проблемы, включать самостоятельно проведенный анализ этой проблемы с использованием концепций и аналитического инструментария, рассматриваемого в рамках дисциплины, выводы, обобщающие авторскую позицию по поставленной проблеме.

В некоторых случаях это может быть анализ имеющихся статистических данных по изучаемой проблеме, анализ материалов из средств массовой информации и использованием изучаемых моделей, подробный разбор предложенной задачи с развернутыми мнениями, подбор и детальный анализ примеров, иллюстрирующих проблему и т.д.

Контрольная работа для студентов очной формы обучения

Контрольная работа является одной из форм текущего контроля за усвоением учебного материала по дисциплине. Целью написания контрольной работы является глубокое изучение предлагаемых теоретических вопросов и решение практико-ориентированных заданий.

Контрольная работа должна способствовать формированию у студентов навыков самостоятельного научного творчества, повышению их теоретической и профессиональной подготовки, лучшему освоению учебного материала, углубленному рассмотрению содержания тем дисциплины, умению делать обоснованные выводы.

Дифференцированный зачет

Промежуточная аттестация по дисциплине завершает изучение курса и проходит в виде дифференцированного зачета для комплексной проверки знаний умений и навыков, полученных в процессе изучения дисциплины.

3. Материалы фонда оценочных средств

Перечень и характеристика оценочных средств

№ п/п	Наименование оценочного средства	Краткая характеристика оценочного средства	Представление оценочного средства в фонде
	Текущий контроль		
8	Устный опрос	Средство контроля, организованное как беседа преподавателя с обучающимся на темы, связанные с изучаемой дисциплиной, и рассчитанное на выяснение объема знаний у обучающегося по определенному разделу, теме, проблеме и т.п.	Вопросы для устного опроса
9	Тест	Система стандартизированных заданий, позволяющая автоматизировать процедуру измерения уровня знаний и умений обучающегося.	Фонд тестовых заданий
10	Реферат	Продукт самостоятельной работы студента, представляющий собой краткое изложение в письменном виде полученных результатов теоретического анализа определенной научной	Темы рефератов

№ п/п	Наименование оценочного средства	Краткая характеристика оценочного средства	Представление оценочного средства в фонде
		(учебно-исследовательской) темы, где автор раскрывает суть исследуемой проблемы, приводит различные точки зрения, а также собственные взгляды на нее.	
11	Кейс-задача	Задачи направленные на использование приобретенных знаний и умений в практической деятельности и повседневной жизни	Комплект кейс-задач
12	Эссе	Самостоятельная письменная работа на тему, предложенную преподавателем, направленная на развитие навыков самостоятельного творческого мышления и письменного изложения собственных мыслей.	Темы эссе
13	Письменная контрольная работа	Средство проверки умений применять полученные знания для решения задач определенного типа по теме или разделу	Комплект контрольных работ
	Промежуточная аттестация		
14	Дифференцированный зачет		Перечень вопросов к дифференцированному зачету

Комплект вопросов для устного опроса по дисциплине ОП.07 Основы экономики, менеджмента и маркетинга

Тема 1. Принципы рыночной экономики

4. Принципы рыночной экономики.
5. Основные понятия: экономика, рынок, рыночные отношения.
6. Рыночная система хозяйствования: понятие, сущность, функции и виды рынков.

Тема 2. Организация, как хозяйствующий субъект рыночной экономики

6. Предприятие, как основной субъект хозяйствования.
7. Предприятие: понятие, основные признаки, цели, функции.
8. Классификация по различным признакам.
9. Организационно-правовые формы.
10. Предприятия малого бизнеса.

Тема 4. Механизмы формирования заработной платы

6. Оплата труда работников.
7. Механизм стимулирования труда и его совершенствования.
8. Тарифная система.
9. Формы и системы оплаты труда
10. Состав фонда заработной платы, источники его образования.

Тема 7. Лидерство и руководство

10. Общее понятие о лидерстве.
11. Лидерство как процесс и лидерство как свойство.
12. Отличия руководителя от лидера.
13. Стили руководства.
14. Одномерные стили управления.
15. «Управленческая решетка».
16. Модели командообразования.
17. Юнгианская типология личности.
18. Типология командных ролей Белбина.

Тема 8. Менеджмент персонала

8. Цели и функции управления персоналом.
9. Этапы и принципы управления человеческими ресурсами.
10. Планирование потребности в трудовых ресурсах.
11. Количественная и качественная потребность в персонале. Методы расчета.
12. Методы поиска персонала. Источники найма персонала.
13. Способы оценки персонала и прием на работу.
14. Повышение квалификации, переподготовка и профессиональная подготовка персонала.

Тема 9. Понятие маркетинга: принципы, функции, цели

8. Методологические основы маркетинга.
9. Сущность, основные цели, принципы и функции маркетинга.
10. Межпредметные связи с другими дисциплинами
11. Структурно-логическая схема маркетинга.
12. Основные понятия маркетинга.
13. Этапы маркетинговой деятельности.
14. Классификация маркетинга.

Критерии оценки:

- оценка «отлично» выставляется студенту, если студент демонстрирует: знание фактического материала, усвоение общих представлений, понятий, идей; полную степень обоснованности аргументов и обобщений, всесторонность раскрытия темы; наличие знаний интегрированного характера, способность к обобщению; устную и письменную культуру в ответе и оформлении. Соблюдает логичность и последовательность изложения материала. Использует корректную аргументацию и систему доказательств, достоверные примеры, иллюстративный материал, литературные источники;
- оценка «хорошо» выставляется студенту, если студент демонстрирует: знание фактического материала, усвоение общих представлений; достаточную степень обоснованности аргументов и обобщений; способность к обобщению, устную и письменную культуру в ответе и оформлении. Соблюдает логичность и последовательность изложения материала. Использует достоверные примеры, иллюстративный материал;
- оценка «удовлетворительно» выставляется студенту, если студент демонстрирует: недостаточное знание фактического материала; неполную степень обоснованности аргументов и обобщений. Нарушает устную и письменную культуру в ответе и оформлении. Соблюдает логичность и последовательность изложения материала. Использует достоверные примеры;
- оценка «неудовлетворительно» выставляется студенту, если студент демонстрирует: незнание фактического материала; неполную степень обоснованности аргументов и обобщений. Не соблюдает логичность и последовательность изложения материала, устную и письменную культуру в ответе и оформлении. Использует недостоверные примеры.

Фонд тестовых заданий по дисциплине ОП.12 Основы экономики, менеджмента и маркетинга

Тема 5. Особенности менеджмента в области профессиональной деятельности

1. Кто был основателем школы научного управления?

a. Ф. Тейлор
b. А. Файоль
c. Э. Мейо
d. С. Гарнер

2. Кто был основателем административной школы?

a. Ф. Тейлор
b. А. Файоль
c. Э. Мейо
d. С. Гарнер

3. Какую основную задачу ставили и решали представители школы научного управления?

a. поддержание удовлетворительного социально-психологического климата в организации
b. максимальное увеличение производительности труда на рабочем месте
c. определение функций и принципов эффективного менеджмента

4. Какова главная идея школы административного управления?

a. управление должно иметь свои законы, научные методы, формулы, принципы. Оно должно быть основано на измерениях, рационализации, систематическом учете
b. рациональное построение организации как иерархической структуры
c. для решения задачи управления каким-либо объектом разрабатывается модель процесса управления

5. Что понимал А. Файоль под единоначалием?
a. за выполнение одной задачи должен отвечать один менеджер
b. один подчиненный должен подчиняться только одному руководителю

6. «Далеко не всегда только высокая заработная плата приводит к росту производительности труда. Достигнуть увеличения выработки можно при большем внимании и заботе о подчиненных со стороны руководителя» - это мнение относится к школе:
a. научного управления
b. административного управления
c. человеческих отношений

7. Конечной целью менеджмента является:
a. развитие технико-экономической базы фирмы
b. обеспечение прибыльность фирмы
c. рациональная организация производства
d. повышение квалификации и творческой активности работника

8. Организация - это
a. группа людей, объединенная общей целью
b. группа людей, владеющая средствами производства
c. группа людей, деятельность которых координируется
d. группа людей, деятельность которых сознательно координируется для достижения общей цели

9. Внешняя среда прямого воздействия на организацию – это:
a. акционеры, конкуренты, поставщики
b. потребители, торговые предприятия, местные органы власти
c. правительственные органы, местные органы власти
d. все перечисленное

10. К какой категории менеджеров можно отнести заместителя исполнительного директора компании по маркетингу?
a. линейный менеджер
b. аппаратный (штабной) менеджер
c. функциональный менеджер

11. Ситуация: предприятием управляет генеральный директор; в настоящее время на данной фирме осуществляются три программы. Каждой программой руководит директор, они отвечают полностью за материальные, кадровые и финансовые ресурсы своих программ. Какую организационную структуру создал генеральный директор на своем предприятии?
a. матричная
b. функциональная
c. линейная

12. Какой из перечисленных ниже методов распределения обязанностей в организации принят по функциональному признаку?
a. созданы филиалы предприятия в пяти городах
b. созданы отделы по производству, маркетингу, кадрам, финансовым вопросам

c. созданы цеха на предприятии по производству мягкой мебели, кухонной мебели, офисной мебели

d. созданы отделы на предприятии, равные по численности

13. Какому типу отношений соответствует взаимоотношения мастера и начальника цеха?

a. функциональные отношения
b. материальные отношения
c. линейные отношения
d. отношения управленческого аппарата

Критерии оценки:

оценка «отлично» выставляется при условии правильного ответа студента не менее, чем на 90 % тестовых заданий;

оценка «хорошо» выставляется при условии правильного ответа студента не менее, чем на 70 % тестовых заданий;

оценка «удовлетворительно» выставляется при условии правильного ответа студента не менее, чем на 50 % тестовых заданий;

оценка «неудовлетворительно» баллов выставляется при условии правильного ответа студента менее, чем на 50% тестовых заданий.

Темы рефератов по дисциплине ОП.12 Основы экономики, менеджмента и маркетинга

Тема 1. Принципы рыночной экономики

7. Виды рынков.
8. Основные функции рынка.
9. Механизм рыночного саморегулирования и его основные элементы.
10. Законы спроса и неценовые факторы рыночного спроса.
11. Закон предложения и неценовые рыночные предложения.
12. Кривая спроса и предложения

Тема 2. Организация, как хозяйствующий субъект рыночной экономики

6. Понятие предпринимательства, его виды и сущность.
7. Субъекты предпринимательской и деятельности.
8. Роль и организация хозяйствующего субъекта в рыночной экономике.
9. Современные формы с/х предприятий.
10. Организационно- экономические основы деятельности предприятий

Тема 9. Понятие маркетинга: принципы, функции, цели

5. Управление и комплекс маркетинга.
6. Особенности маркетинга в профессиональной деятельности (по отраслям).
7. Формы адаптации производства и сбыта к рыночной ситуации.
8. Основные стратеги маркетинга.

Тема 10. Формы адаптации производства и сбыта к рыночной ситуации

5. Анализ ситуации на рынке товаров и услуг
6. Принципы сегментирования.
7. Ассортиментная политика.
8. История развития маркетинга и концепции рыночной экономики.

Критерии оценки реферата, сопровождаемого презентацией:

оценка «отлично» - выступление демонстрирует умение правильно использовать в устной речи специальные термины и понятия, показатели; синтезировать, анализировать,

обобщать представленный материал, устанавливать причинно-следственные связи, формулировать правильные выводы; аргументировать собственную точку зрения, активно использовать самостоятельно подготовленную презентацию.

оценка «хорошо» - в выступлении отсутствует обобщение представленного материала, установлены не все причинно-следственные связи.

оценка «удовлетворительно» - в выступлении отсутствует обобщение представленного материала, установлены не все причинно-следственные связи; обучающийся не всегда правильно использует в устной речи специальные термины и понятия, показатели; допущены ошибки в самостоятельно подготовленной презентации.

оценка «неудовлетворительно» - выступление демонстрирует умение правильно использовать специальные термины и понятия, показатели изучаемой дисциплины, но не содержит элементов самостоятельной проработки используемого материала.

Комплект кейс-задач по дисциплине ОП.12 Основы экономики, менеджмента и маркетинга

Тема 6. Функции и методы менеджмента

1. Кейс-задача

Д. Козловски называют одним из самых агрессивных американских менеджеров. Он мечтает догнать, а то и перегнать легендарную фирму «General Electric». К этой цели он идёт через непрерывную серию слияний и поглощений. Д. Козловски сделал карьеру, постоянно опровергая прогнозы скептиков, не раз предрекавших ему крах. Возглавив в середине 1992 года компанию «Тусо», Д. Козловски истратил на 120 крупномасштабных приобретений около 53 млрд. долларов. При этом в большинстве случаев процесс интеграции новых компаний в сложную структуру «Тусо» прошёл без осложнений. Если в момент появления Д. Козловски в компании «Тусо» ежегодный объём продаж составлял 3 млрд. долларов, то в настоящее время он на порядок выше – 33 млрд долларов.

Неудивительно, что компания «Тусо» возглавила список 50 наиболее преуспевающих компаний. Дальнейшие планы Д. Козловски не менее грандиозны. В ближайшие годы он рассчитывает потратить ещё около 50 млрд. долларов на разные покупки и достичь объёма продаж 100 млрд долларов в год. Удивительно, но при таких высоких темпах роста компания

«Тусо» не слишком известна в среде инвесторов. Во всяком случае она популярна у них меньше, чем известные во всём мире «Hewlett - Packard» или «Merrill Lynch», хотя рыночная капитализация всех этих компаний гораздо ниже, чем «Тусо». У Д. Козловски проверенный метод выявления компаний, подходящих для приобретения. В его реализации он опирается на команду из специалистов, которая отличается высокой мобильностью. Когда инвестиционные банки предрекают, что на сделку уйдёт 6 месяцев, менеджеры компании укладываются всего в 2 недели. В компании «Тусо» ежегодно рассматривают около 1 000 потенциальных компаний, причём большая часть информации поступает от менеджмента этих компаний.

Специалисты из компании «Тусо» проверяют бухгалтерские книги и прочую отчётность, заранее определяя, какие активы, в том числе и людей, стоит сохранить в случае сделки, а от каких нужно избавляться. В последнюю категорию обычно попадают топ-менеджеры

перекупленных компаний. Ещё одно правило – заключаются только такие сделки, которые автоматически увеличивают доходы «Тусо».

В то время как около половины всех слияний, происходивших в США, проваливается, компания «Тусо» демонстрирует завидную стабильность. Неудачи у компании случались столь редко, что Д. Козловски обычно начинает реформировать купленные компании задолго до официального заключения сделки. Так было, например, с компанией «АРМ» - ведущим мировым производителем электронных компонентов. Всего через два дня он начал реорганизацию компании: уволил 60 из 66 вице-президентов и объявил, что компания «АРМ» за 18 месяцев сократит операционные издержки на 1 млрд. долларов. В настоящее время «АРМ»

снова приносит высокие прибыли и способна поглощать более слабые компании. В аналогичной ситуации, когда компания «Тусо» купила у фирмы «ITT» компанию «Grinnell», обладающую слишком забюрократизированной системой управления, Д. Козловски действовал быстро: всего за одну неделю он сократил управленческий аппарат с 200 до 30 человек. Нелюбовь к бюрократическим структурам у Д. Козловски сохранилась. В компании «Тусо», где работают 205 тысяч сотрудников, штат управленцев состоит всего из 140 человек.

Руководство корпорацией Д. Козловски осуществляет из скромного двухэтажного здания, которое было построено ещё во времена, когда объём продаж корпорации не превышал 100 млн. долларов в год. «Если построить роскошную штаб-квартиру, люди будут стремиться проводить там больше времени, а это - неэффективно» - так объясняет свою позицию Д. Козловски. О всяких «изысках» вроде членства в престижных загородных клубах или отдельных столовых для руководства топ -менеджеры компании и не мечтают. Однако в своей работе они обладают значительной автономией. «Если у вас всё идёт по плану, вам нет нужды разговаривать со мной, -внушает Д. Козловски своим подчинённым. – Если же есть плохие новости, то разыщите меня, где бы я ни был, и мы будем думать вместе, какие меры можно предпринять».

Топ – менеджеры корпорации получают бонусы только в том случае, если им удаётся выполнить по итогам года жесткие требования – уровень рентабельности должен быть не менее 15%. В этом случае высшим руководителям компании полагается премия, в несколько раз превышающая их годовую заработную плату. Непосредственно руководитель корпорации при заработной плате 1,35 млн. долларов в общей сложности получает до 125 млн. долларов.

Ответьте на вопросы:

1. Как можно в целом охарактеризовать деятельность Д. Козловски – руководителя компании «Тусо»?

2. Какие методы управления использует менеджмент компании?

3. К какому типу характера с точки зрения управления можно отнести топ-менеджера Д. Козловски?

2. Кейс-задача

В.Ф. Рашников является владельцем и топ – менеджером Магнитогорского металлургического комбината (ММК). Он контролирует почти 100% акций предприятия.

По его мнению, на ММК должны работать только здоровые, трезвые и спортивные люди. В.Ф. Рашников является в этом плане примером. Любой туроператор в ответ на вопрос, есть ли в России горнолыжные центры хорошего европейского уровня, ответит: да, есть на Урале «Абзаково» и «Банное». Оба построены на средства ММК, причём каждый обошёлся комбинату в 20 млн. долларов.

Хотя эти проекты в первую очередь имеют социальную направленность, руководство ММК утверждает, что огромные деньги вложены в прибыльный бизнес и рано или поздно они окупятся. Действительно, купить тур в «Абзаково» или «Банное» в сезон не просто, распроданы почти все номера в гостиницах. Операционная прибыль у горнолыжных центров в настоящее время такова, что комбинат не финансирует «Абзаково» уже три года, и третью линию подъёмников горнолыжный центр построил на свои средства.

В прочем комбинат остаётся главным потребителем услуг центров «Абзаково» и «Банное», спонсируя групповые и индивидуальные поездки туда своих сотрудников. Два раза в неделю в горы вывозят работников цехов. К руководителям предъявляют особенно жёсткие требования. Всем менеджерам выдают именные электронные пропуска для подъёма в гору. Людей, которые не занимаются спортом, не следят за собой, среди менеджеров нет. Поскольку всё автоматизировано, сразу видно, сколько раз менеджер был на горе. Часто В.Ф. Рашников лично проверяет, кто и сколько времени провёл на

лыжах, сколько раз заходил в спортивный зал. Если менеджер долго нигде не был, появляются вопросы к нему. Считается, что если человек не задумывается о своём здоровье, то и должной отдачи на работе от него не будет.

Ответьте на вопросы:

1. Можно ли согласиться с методами управления В.Ф. Рашникова – владельца и топ-менеджера ММК?

2. К какой группе методов управления можно их отнести?

3. Насколько важно для менеджера и его подчинённых поддержание здорового образа жизни? Приведите, необходимые аргументы?

3. Кейс-задача

Составление миссии организации. Разработка способов мотивации сотрудников. Составление плана проведения контроля.

Название организации _____

Вид деятельности _____

Миссия _____

_____

Цели _____

_____

_____

_____

_____

_____

_____

Разработайте систему мотивации сотрудников

_____

_____

_____

_____

_____

_____

_____

_____

_____

_____

_____

_____

_____

_____

_____

_____

_____

_

Составьте план проведения контроля

Предварительный

_____

_____

_____

_____

_____

_____

_____Текущий

_____
_____
_____
_____
_____
_____
_____Заключительный
_____
_____
_____
_____
_____
_____
_____

Тема 7. Лидерство и руководство

Кейс-задача «Определение основы власти и соответствующего ей источника власти»

Цель работы: Получить практические навыки по определению источника власти и применению его для влияния на окружающих.

Умения и навыки: определять основы и источники власти, а также выявлять ситуации в которых можно наилучшем образом применять те или иные источники власти.

Выполнение задания 4 включает в себя три этапа:

Этап 1. Ознакомиться с теоретическими сведениями и ответить на контрольные вопросы:

1. Кем была заложена основа в классификации источников власти?
2. Кто еще исследовал проблему источников власти?
3. На какие группы в настоящее время делятся все источники власти?
4. Какие источники относятся к личностной основе власти?
5. Какие источники относятся к организационной основе власти?

Этап 2. Определить основу власти и соответствующий ей источник власти, используя задание по указанному преподавателем варианту.

Этап 3. Дать характеристику сильных и слабых сторон определенной Вами власти. Привести примеры, в каких ситуациях можно использовать, для укрепления своей власти, данный источник власти.

Типовой пример выполнения работы

Этап 2. Определение основы и источника власти.

Определим основу власти и соответствующий ей источник власти, по предложенной ситуации.

Руководитель ПЭО указывает на ошибки, допущенные молодым сотрудником отдела в документах, поданных на подпись, и требует их устранить. Какой источник власти использует руководитель ПЭО для усиления своего влияния на подчиненного.

В данной ситуации используется экспертная власть, которая относится к личностной основе.

Этап 3. Оценка и анализ определенного источника власти.

Дадим характеристику сильных и слабых сторон определенной нами власти. Приведем примеры, в каких ситуациях можно использовать, для укрепления своей власти, данный источник власти.

Экспертная власть не связана жестко с определенной должностью. Ее уровень определяется уровнем, на котором руководитель показывает свою компетентность в анализе, оценке и контроле работы подчиненных.

Веря в компетенцию руководителя, другие полагаются на него.

Отмечаемая у подчиненных тенденция считать своего руководителя экспертом может иметь негативные последствия при групповом принятии решений. Если руководитель позволяет подчиненным считать себя «экспертом», они могут не поделиться с ним информацией. Это может привести к тому, что будет принято менее эффективное решение. Специализация в знаниях делает экспертную власть ограниченной в применении.

Разумная вера гораздо менее устойчива, чем слепая вера харизмы. Она и действует медленнее. Если специалист окажется не прав, то руководитель больше не будет разумно следовать его совету – следовательно, его влияние уменьшится.

В некоторых случаях влияние разумной веры меняет баланс власти «руководитель – подчиненный». Поскольку руководителю нужна информация и рекомендации подчиненного, власть последнего растет. Временно у подчиненного может оказаться больше власти, чем у руководителя.

Убедительным примером влияния через разумную веру являются отношения, которые складываются у большинства людей со своим лечащим врачом. Доктора время от времени используют такой инструмент как страх, но они не могут принудить пациента принять лечение. Мы следуем указаниям врача потому, что верим, что врачи обладают знаниями и способностью излечивать и предотвращать болезни. Поскольку у нас нет медицинских знаний, мы не знаем наверняка, способен ли наш врач удовлетворить нашу потребность. Следовательно, мы принимаем его влияние, так как верим в компетенцию медика.

Варианты заданий

Вариант 1. Начальник цеха дал указание рабочим выполнить срочный заказ. Если к намеченному сроку задание не будет сделано, то работники бу-дут лишены премиальных выплат. Какую власть использует в данной ситуации начальник цеха для усиления своего влияния на рабочих?

Вариант 2. Сотрудник финансового отдела обратился к программисту предприятия с просьбой об установке новой программы в его ПК. В какой зависимости находится сотрудник финансового отдела от программиста?

Вариант 3. На проходной завода охранник просит нового сотрудника показать пропуск. Какую власть оказывает охранник в данной ситуации на работника завода?

Вариант 4. Руководитель маркетингового отдела просит выйти в выходные дни своих сотрудников для оформления срочных заказов, обещав им хорошо заплатить за сверхурочные. Какому источнику власти отдал предпочтение руководитель маркетингового отдела для усиления своего влияния на подчиненных?

Вариант 5. Начальник отдела снабжения является сыном генерального директора данного предприятия. Какую власть он может использовать для усиления своего влияния на подчиненных?

Вариант 6. Токарь Иванов является уважаемым и знающим человеком на предприятии. В своем цеху он лидер коллектива. Иванов попросил коллегу подменить его в свою смену, на что тот сразу дал согласие.

Тема 8. Менеджмент персонала

Кейс-задача «Построение карьерограммы для менеджера»

Описание ситуации

Будущий менеджер по персоналу заканчивает высшее учебное заведение по специальности «Управление персоналом». Перед ним встает вопрос, как построить свой дальнейший жизненный путь.

Постановка задачи

Постройте карьерограмму возможного карьерного пути (путей) менеджера по персоналу после окончания высшего учебного заведения.

Методические указания

Карьерограмма - инструмент управления карьерой, представляющий собой графическое описание того, что должно происходить или происходит с людьми на различных этапах карьеры. Проводятся специальные научные исследования в заинтересованных организациях, по результатам которых строятся карьерограммы для различных специалистов и руководителей.

Карьерограмма состоит из двух частей. В первой части содержится перечень должностей, выстроенных в последовательную цепочку по восходящей линии, которые менеджер может занимать в течение всей своей трудовой деятельности с указанием сроков занятия должностей в годах. Во второй - характеристика видов обучения, повышения квалификации, переподготовки кадров с указанием видов учебных заведений, факультетов, курсов, которые необходимо пройти менеджеру на карьерном пути, включая защиту диссертаций и получение ученых степеней и званий, с указанием периодов (в годах) прохождения обучения. Самостоятельное обучение также входит во вторую часть карьерограммы. Следует отметить, что сроки нахождения на отдельных должностях должны увязываться со сроками постоянного обучения.

На рисунке приводится карьерограмма менеджера по персоналу высшего звена управления.

Сроки занятия должностей (лет)	Квалификационная учеба
	Самостоятельное обучение, стажировка, лекторская и консультационная деятельность, участие в конференциях, симпозиумах, семинарах и т.д.
5—6	Защита докторской диссертации. Обучение в докторантуре (или соискательство)
4—5	Защита кандидатской диссертации. Обучение в аспирантуре управленческого и экономического профиля
3—4	Обучение на специальном факультете переподготовки руководящих кадров при вузе. Самостоятельное обучение (стажировка)
2—3	Обучение в институте повышения квалификации. Самостоятельное обучение (стажировка)
5—6	Высшее учебное заведение

Рисунок – Карьерограмма менеджера по персоналу высшего звена управления

Кейс-задача «Составление объявления о текущей вакансии»

Описание ситуации и постановка задачи

Агентству по подбору персонала требуется ассистент специалиста по подбору персонала. Необходимо составить объявление о текущей вакансии.

Методические указания

В объявлении о текущей вакансии необходимо указать должность, на которую требуется кандидат; дать краткую характеристику организации, где он будет работать; изложить обязанности, требования (обязательные и желательные), условия труда для данной должности; указать телефон, факс для передачи резюме.

Приведем пример составления текста объявления.

ОБЪЯВЛЕНИЕ О ТЕКУЩЕЙ ВАКАНСИИ

Должность. *Ассистент специалиста по подбору персонала.*

Организация. *Агентство по подбору персонала «КАДРЫ». Небольшое российское агентство по подбору персонала.*

Обязанности:

помощь кандидатам в заполнении анкет;
проведение предварительных собеседований с кандидатами;
тестирование кандидатов (английский язык, машинопись);
составление резюме;
работа с базой данных кандидатов.
Требования:
Обязательные
знание английского языка на уровне спецшколы или более глубокие знания;
желание сделать карьеру;
компьютер (Word);
гибкость и лояльность в отношении желающих найти работу.
Желательные
опыт работы в другом агентстве по подбору персонала в качестве ассистента;
машинопись от 100 уд. /мин, русская и латинская;
компьютер (Word, Excel, MS Access, E-mail).
Условия труда:
гибкий график (с 9.00 до 17.30 с понедельника по пятницу), без переработок;
испытательный срок 3 месяца, работа по трудовой книжке;
бесплатные обеды;
офис находится рядом со станцией метро «Добрынинская»;
заработная плата обсуждается индивидуально.

Критерии оценки кейс-задачи

Оценка «отлично»: Задача решена в обозначенный преподавателем срок. Составлен правильный алгоритм решения задачи, в логическом рассуждении, в выборе формул и решении нет ошибок, получен верный ответ, задача решена рациональным способом. Работа выполнена в полном объеме с соблюдением необходимой последовательности.

Оценка «хорошо»: Задача решена в обозначенный преподавателем срок. Составлен правильный алгоритм решения задачи, в логическом рассуждении и решении нет существенных ошибок; правильно сделан выбор формул для решения; есть объяснение решения, но задача решена нерациональным способом или допущено не более двух несущественных ошибок, получен верный ответ.

Оценка «удовлетворительно»: Задача решена с задержкой. Работа выполнена не полностью, но объем выполненной части таков, что позволяет получить правильные результаты и выводы. Составлен правильный алгоритм решения задачи, в логическом рассуждении и решении нет существенных ошибок; правильно сделан выбор формул для решения; есть объяснение решения, но задача решена нерациональным способом или допущено не более двух несущественных ошибок, получен верный ответ

Оценка «неудовлетворительно»: Задача не решена.

Комплект контрольных работ по дисциплине ОП.12 Основы экономики, менеджмента и маркетинга

Контрольная работа № 1 (темы 1 - 3)

Вариант 1

4. Принципы рыночной экономики
5. Предприятие, как основной субъект хозяйствования
6. Производство продукции и товарооборот

Вариант 2

4. Основные понятия: экономика, рынок, рыночные отношения
5. Предприятие: понятие, основные признаки, цели, функции
6. Основные фонды: понятие, классификация, показатели эффективности использования.

Вариант 3
4. Рыночная система хозяйствования: понятие, сущность, функции и виды рынков.
5. Классификация по различным признакам.
6. Оборотные средства: сущность, состав и структура.

Контрольная работа № 2 (темы 4 - 6)
Вариант 1
4. Оплата труда работников.
5. Сущность и характерные черты современного менеджмента.
6. Функции менеджмента.

Вариант 2
4. Формы и системы оплаты труда
5. Основные школы и подходы менеджмента.
6. Сущность управленческой деятельности.

Вариант 3
4. Состав фонда заработной платы, источники его образования.
5. Национальные особенности менеджмента.
6. Методы управления

Контрольная работа № 3 (темы 7 - 10)
Вариант 1
4. Стили руководства.
5. Планирование потребности в трудовых ресурсах.
6. Сущность, основные цели, принципы и функции маркетинга.

Вариант 2
4. Модели командообразования.
5. Методы поиска персонала.
6. Цели, задачи, объекты и схема проведения маркетингового исследования.

Вариант 3
4. Повышение квалификации, переподготовка и профессиональная подготовка персонала.
5. Структурно-логическая схема маркетинга.
6. Критерии оценки конкурентоспособности предприятия.

Критерии оценки:
оценка «отлично» – при полном знании и понимании содержания раздела, отсутствии ошибок, неточностей, демонстрации студентом системных знаний и глубокого понимания закономерностей; при проявлении студентом умения самостоятельно и творчески мыслить;
оценка «хорошо» – при полном содержательном ответе, отсутствии ошибок в изложении материала и при наличии не более четырех неточностей;
оценка «удовлетворительно» – показано понимание, но неполное знание вопроса, недостаточное умение формулировать свои знания по данному разделу;
оценка «неудовлетворительно» – при полном несоответствии всем критериям;

Темы эссе по дисциплине ОП.12 Основы экономики, менеджмента и маркетинга

Тема 5. Особенности менеджмента в области профессиональной деятельности
5. Какая школа внесла больший вклад в развитие менеджмента
6. Главных качеств менеджера
7. Американский подход к управлению персоналом
8. Законы успешного управления организацией

Критерии оценки

8 баллов. Ответ демонстрирует умения умение правильно использовать специальные термины и понятия, показатели; синтезировать, анализировать, обобщать представленный материал, устанавливать причинно-следственные связи, формулировать правильные выводы; аргументировать собственную точку зрения.

5 баллов Ответ демонстрирует умения умение правильно использовать специальные термины и понятия, показатели; синтезировать, анализировать, обобщать представленный материал, устанавливать причинно-следственные связи, формулировать правильные выводы.

3 балла. Ответ демонстрирует умение правильно использовать специальные термины и понятия, показатели изучаемой дисциплины.

0 баллов. Ответ не содержит демонстрации получаемых в процессе изучения дисциплины знаний и умений.

Комплект вопросов для дифференцированного зачёта по дисциплине ОП.12 Основы экономики, менеджмента и маркетинга

1. Принципы рыночной экономики.
2. Основные понятия: экономика, рынок, рыночные отношения.
3. Рыночная система хозяйствования: понятие, сущность, функции и виды рынков.
4. Предприятие, как основной субъект хозяйствования.
5. Предприятие: понятие, основные признаки, цели, функции.
6. Классификация по различным признакам.
7. Организационно-правовые формы.
8. Предприятия малого бизнеса.
9. Производство продукции и товарооборот.
10. Методы прогнозирования деятельности организаций.
11. Товарные запасы и показатели эффективности их использования.
12. Основные фонды: понятие, классификация, показатели эффективности использования.
13. Оборотные средства: сущность, состав и структура.
14. Издержки производства и обращения: сущность, классификация, факторы, влияющие на уровень издержек.
15. Показатели, используемые при анализе и планировании издержек.
16. Оплата труда работников.
17. Механизм стимулирования труда и его совершенствования.
18. Тарифная система.
19. Формы и системы оплаты труда
20. Состав фонда заработной платы, источники его образования.
21. Сущность и характерные черты современного менеджмента.
22. Основные школы и подходы менеджмента.
23. Национальные особенности менеджмента.
24. Организация и ее среда
25. Функции менеджмента.
26. Сущность управленческой деятельности.
27. Основные составляющие цикла менеджмента: планирование, организация, мотивация, контроль.
28. Характеристика функций цикла.
29. Функции управления: общие, частные и специальные.
30. Методы управления
31. Общее понятие о лидерстве.
32. Лидерство как процесс и лидерство как свойство.
33. Отличия руководителя от лидера.
34. Стили руководства.
35. Одномерные стили управления.
36. «Управленческая решетка».
37. Модели командообразования.
38. Цели и функции управления персоналом.

39. Этапы и принципы управления человеческими ресурсами.
40. Планирование потребности в трудовых ресурсах.
41. Количественная и качественная потребность в персонале. Методы расчета.
42. Методы поиска персонала. Источники найма персонала.
43. Способы оценки персонала и прием на работу.
44. Повышение квалификации, переподготовка и профессиональная подготовка персонала.
45. Методологические основы маркетинга.
46. Сущность, основные цели, принципы и функции маркетинга.
47. Межпредметные связи с другими дисциплинами
48. Структурно-логическая схема маркетинга.
49. Основные понятия маркетинга.
50. Этапы маркетинговой деятельности.
51. Классификация маркетинга.
52. Цели, задачи, объекты и схема проведения маркетингового исследования. Способы сбора информации.
53. Основные понятия, назначение и признаки сегментирования.
54. Целевой маркетинг: варианты охвата рынка.
55. «Рыночная ниша» позиционирование товара.
56. Основные понятия: конкуренция, конкурентная среда, конкурентоспособность организации и товаров.
57. Бостонская матрица.
58. Критерии оценки конкурентоспособности предприятия.
59. Классификация средств маркетинга, их характеристика.
60. Жизненный цикл товара и рыночная жизнь товара их этапы.

Критерии оценки:

- оценка «отлично» выставляется студенту, если студент демонстрирует: знание фактического материала, усвоение общих представлений, понятий, идей; полную степень обоснованности аргументов и обобщений, всесторонность раскрытия темы; наличие знаний интегрированного характера, способность к обобщению; устную и письменную культуру в ответе и оформлении. Соблюдает логичность и последовательность изложения материала. Использует корректную аргументацию и систему доказательств, достоверные примеры, иллюстративный материал, литературные источники;
- оценка «хорошо» выставляется студенту, если студент демонстрирует: знание фактического материала, усвоение общих представлений; достаточную степень обоснованности аргументов и обобщений; способность к обобщению, устную и письменную культуру в ответе и оформлении. Соблюдает логичность и последовательность изложения материала. Использует достоверные примеры, иллюстративный материал;
- оценка «удовлетворительно» выставляется студенту, если студент демонстрирует: недостаточное знание фактического материала; неполную степень обоснованности аргументов и обобщений. Нарушает устную и письменную культуру в ответе и оформлении. Соблюдает логичность и последовательность изложения материала. Использует достоверные примеры;
- оценка «неудовлетворительно» выставляется студенту, если студент демонстрирует: незнание фактического материала; неполную степень обоснованности аргументов и обобщений. Не соблюдает логичность и последовательность изложения материала, устную и письменную культуру в ответе и оформлении. Использует недостоверные примеры.

МЕТОДИЧЕСКИЕ РЕКОМЕНДАЦИИ К ПРАКТИЧЕСКИМ ЗАНЯТИЯМ
по учебной дисциплине

ОП.13 Правовые основы профессиональной деятельности и охрана труда

Пояснительная записка

Методические указания по выполнению практических работ по дисциплине ОП 13. Правовые основы профессиональной деятельности и охрана труда предназначены для студентов по специальности 35.02.16 «Эксплуатация и ремонт с/х техники и оборудования» с целью практического применения при выполнении отчета по практическим работам, как на занятиях, так и в качестве внеаудиторных самостоятельных работ.

Практические задания направлены на подтверждение теоретических знаний, формирование учебных, профессиональных и практических умений, они составляют важную часть теоретической и профессионально- практической подготовки по освоению дисциплины ОП 06. «Правовое обеспечение профессиональной деятельности», формированию компетенций. В результате освоения дисциплины обучающийся осваивает элементы компетенций.

- общие компетенции:

Код ОК	Наименование
ОК 1.	Выбирать способы решения задач профессиональной деятельности применительно к различным контекстам;
ОК 2.	Осуществлять поиск, анализ и интерпретацию информации, необходимой для выполнения задач профессиональной деятельности
ОК 3.	Планировать и реализовывать собственное профессиональное и личностное развитие
ОК 4.	Работать в коллективе и команде, эффективно взаимодействовать с коллегами, руководством, клиентами
ОК 5.	Осуществлять устную и письменную коммуникацию на государственном языке Российской Федерации с учетом особенностей социального и культурного контекста
ОК 6.	Проявлять гражданско-патриотическую позицию, демонстрировать осознанное поведение на основе традиционных общечеловеческих ценностей, применять стандарты
ОК 7.	Содействовать сохранению окружающей среды, ресурсосбережению, эффективно действовать в чрезвычайных ситуациях
ОК 9.	Использовать информационные технологии в профессиональной деятельности

ОК 10.	Пользоваться профессиональной документацией на государственном и иностранном языках

Перечень профессиональных компетенций, элементы которых формируются в рамках дисциплины:

Код ПК	Наименование
ПК 1.6.	Выполнять оперативное планирование работ по подготовке и эксплуатации сельскохозяйственной техники

Каждая работа оценивается по пятибалльной системе:
оценка «5» , если работа выполнена на 90-100%
оценка «4» выставляется, если работа выполнена на 70-89% оценка «3» выставляется, если работа выполнена на 50-69%
оценка «2» выставляется, если работа выполнена меньше, чем на 50%

ПЕРЕЧЕНЬ
Практических работ

№ п/п	Название практических работ	Количество часов
1	«Определение объёма дееспособности граждан»	
2	«Определение организационно-правовой формы юридических лиц»	2
3	«Оформление хозяйственного договора по передаче имущества в собственность»	2
4	«Определение правомерности прекращения трудового договора по инициативе работодателя»	2
5	«Ответственность работодателей по охране труда. Надзор и контроль по охране труда»	2
ИТОГО		10

ПРАВИЛА ВЫПОЛНЕНИЯ ПРАКТИЧЕСКИХ ЗАДАНИЙ

Подготовка к практическим занятиям заключается в самостоятельном изучении теории по рекомендуемой литературе, предусмотренной рабочей программой.
Выполнение заданий производится индивидуально в часы, предусмотренные расписанием занятий в соответствии с методическими указаниями к практическим работам.
Отчёт по практической работе каждый учащийся выполняет индивидуально с учётом рекомендаций по оформлению.

Защита проводится путём индивидуальной беседы или выполнения зачётного задания.
Практическая работа считается выполненной (зачёт), если она соответствует критериям, указанным в пояснительной записке.
Отчёты учащихся о проделанной работе помогают им лучше усвоить объяснения преподавателя и способствуют более прочному закреплению теоретического курса.

Практическое занятие № 1 Определение объёма дееспособности граждан

Опираясь на приведенные ниже статьи Гражданского кодекса РФ, заполните таблицу.

Объем дееспособности субъектов гражданского права

Возраст	Объем дееспособности
0-6 лет	
6-14 лет	
14-18 лет	
С 18 лет	

Статья *18. Содержание правоспособности граждан*
Граждане могут иметь имущество на праве собственности; наследовать и завещать имущество; заниматься предпринимательской и любой иной не запрещенной законом деятельностью; создавать юридические лица самостоятельно или совместно с другими гражданами и юридическими лицами; совершать любые не противоречащие закону сделки и участвовать в обязательствах; избирать место жительства; иметь права авторов произведений науки, литературы и искусства, изобретений и иных охраняемых законом результатов интеллектуальной деятельности; иметь иные имущественные *и личные* неимущественные права.

Статья 21. Дееспособность гражданина

1. Способность гражданина своими действиями приобретать и осуществлять гражданские права, создавать для себя гражданские обязанности и исполнять их (гражданская дееспособность возникает в полном объеме с наступлением совершеннолетия, то есть по достижении восемнадцатилетнего возраста.
2. В случае, когда законом допускается вступление в брак до достижения восемнадцати лет, гражданин, не достигший восемнадцатилетнего возраста, приобретает дееспособность в полном объеме со времени вступления в брак. Приобретенная в результате заключения брака дееспособность сохраняется в полном объеме и в случае расторжения брака до достижения восемнадцати лет. При признании брака недействительным суд может принять решение об

утрате несовершеннолетним супругом полной дееспособности с момента, определяемого судом.

Статья 26. Дееспособность несовершеннолетних в возрасте от четырнадцати до восемнадцати лет

1. Несовершеннолетние в возрасте от четырнадцати до восемнадцати лет совершают сделки, за исключением названных в пункте 2 настоящей статьи, с письменного согласия своих законных представителей - родителей, усыновителей или попечителя. Сделка, совершенная таким несовершеннолетним, действительна также при ее последующем письменном одобрении его родителями, усыновителями или попечителем.

2. Несовершеннолетние в возрасте от четырнадцати до восемнадцати лет вправе самостоятельно, без согласия родителей, усыновителей и попечителя:

1) распоряжаться своими заработком, стипендией и иными доходами;

2) осуществлять права автора произведения науки, литературы или искусства, изобретения или иного охраняемого законом результата своей интеллектуальной деятельности,

3) в соответствии с законом вносить вклады в кредитные учреждения и распоряжаться ими;

4) совершать мелкие бытовые сделки и иные сделки, предусмотренные пунктом *2* статьи 28 настоящего Кодекса.

По достижении шестнадцати лет несовершеннолетние также вправе быть членами кооперативов в соответствии с законами о кооперативах.

3. Несовершеннолетние в возрасте от четырнадцати до восемнадцати лет самостоятельно несут имущественную ответственность по сделкам, совершенным ими в соответствии с пунктами 1 и 2 настоящей статьи. За причиненный ими вред такие несовершеннолетние несут ответственность в соответствии с настоящим Кодексом.

4. При наличии достаточных оснований суд по ходатайству родителей, усыновителей или попечителя либо органа опеки и попечительства может ограничить или лишить несовершеннолетнего в возрасте от четырнадцати до восемнадцати лет права самостоятельно распоряжаться своими заработком, стипендией или иными доходами, за исключением случаев, когда такой несовершеннолетний приобрел дееспособность в полном объеме в соответствии с пунктом 2 статьи 21 или со статьей 27 настоящего Кодекса.

Статья *27 . Эмансипация*

1. Несовершеннолетний, достигший шестнадцати лет, может быть объявлен полностью дееспособным, вели он работает по трудовому договору, в том числе по контракту, или с согласия родителей, усыновителей или попечителя занимается предпринимательской деятельностью. Объявление несовершеннолетнего полностью дееспособным [эмансипация] производится по решению органа опеки и попечительства с согласия обоих родителей, усыновителей или попечителя либо при отсутствии такого согласия - по решению суда.

2. Родители, усыновители и попечитель не несут ответственности по обязательствам эмансипированного несовершеннолетнего, в частности по

обязательствам, возникшим вследствие причинения им вреда.

Статья 28 . Дееспособность малолетних

1. За несовершеннолетних, не достигших четырнадцати лет (малолетних), сделки, за исключением указанных в пункте 2 настоящей статьи, могут совершать от их имени только их родители, усыновители или опекуны. К сделкам законных представителей несовершеннолетнего с его имуществом применяются правила, предусмотренные пунктами 2 и 3 статьи 37 настоящего Кодекса.

2. Малолетние в возрасте от шести до четырнадцати лет вправе самостоятельно совершать:

1) мелкие бытовые сделки;

2) сделки, направленные на безвозмездное получение выгоды, не требующие нотариального удостоверения либо государственной регистрации;

3) сделки по распоряжению средствами, предоставленными законным представителем или с согласия последнего третьим лицом для определенной цели или для свободного распоряжения.

3. Имущественную ответственность по сделкам малолетнего, в том числе по сделкам, совершенным им самостоятельно, несут его родители, усыновители или опекуны, если не докажут, что обязательство было нарушено не по их вине. Эти лица в соответствии с законом также отвечают за вред, причиненный малолетними.

Практическое занятие № 2: «Определение организационно-правовой формы юридических лиц»

ВАРИАНТ 1.

С помощью нормативно-правового акта и учебной литературы выполнить задания.

Задание 1. Дать понятие хозяйственных товариществ, способы образования, управления и прекращения деятельности.

Задание 2. Дать понятие и раскрыть цель формирования уставного капитала юридических лиц.

Задание 3. Составить таблицу: « Отличительные признаки производственных кооперативов и их характеристика».

Задание 4. Обоснуйте ситуацию: Фирма «Л» имеет в собственности обособленное имущество. Какая дополнительная информация позволяет сделать вывод, что фирма «Л» является юридическим лицом?

1) представляет собой филиал организации «К»;
2) не отвечает по обязательствам своим имуществом;
3) может выступать истцом и ответчиком в суде;
4) зависит от входящих в ее состав участников.

ВАРИАНТ 2.

С помощью нормативно-правового акта и учебной литературы выполнить задания.

Задание 1. Дать понятие производственных кооперативов, их особенности, способы образования, управления и прекращения деятельности.

Задание 2. Описать порядок исключения юридических лиц, из Единого государственного реестра юридических лиц.

Задание 3. Составить таблицу: «Виды хозяйственных товариществ и их особенности».

Задание 4. Обоснуйте ситуацию: Организация «С» действует на основании учредительного договора и устава. Какая дополнительная информация позволит сделать вывод, что организация «С» является коммерческой?

1) может выступать истцом и ответчиком в суде;
2) не отвечает по обязательствам своим имуществом;
3) главной хозяйственной целью является получение прибыли;
4) зависит от входящих в ее состав участников.

Практическое занятие № 3: «Оформление хозяйственного договора по передаче имущества в собственность».

ВАРИАНТ 1.

Используя гражданское законодательство и учебную литературу выполнить задания.

Задание 1. Перечислить принципы, лежащие в основе исполнения договора.

Задание 2. Правовая характеристика договора купли-продажи, подряда, банковского счета:

1. Понятие договора, название сторон.
2. Существенные условия.
3. Признаки договора.
4. Права, обязанности и ответственность сторон.
5. Особенности договора.

Задание 3. Составить с использованием Гражданского кодекса и образца договор поставки.

Задание 4. Заполнить сравнительную таблицу видов договоров, в соответствии с учетом их признаков.

ВАРИАНТ 2.

Используя гражданское законодательство и учебную литературу выполнить задания.

Задание 1. Описать заключение договоров на торгах.

Задание 2. Правовая характеристика договора поставки, аренды, кредитного договора по плану:

1. Понятие договора, название сторон.
2. Существенные условия.
3. Признаки договора.
4. Права, обязанности и ответственность сторон.
5. Особенности договора.

Задание 3. Составить с использованием Гражданского кодекса и образца договор купли- продажи.

Задание 4. Заполнить сравнительную таблицу видов договоров, в соответствии с учетом их признаков.

Практическое занятие № 4 «Определение правомерности прекращения трудового договора по инициативе работодателя»

ВАРИАНТ 1.

Внимательно прочитайте текст предложенного кейса и дайте ответы на следующие вопросы:

Задание 1. Человек был уволен в результате реорганизации предприятия. Он встал на учет на биржу труда. Но помимо этого продолжал искать работу самостоятельно. Когда на бирже труда узнали, что он сам ищет себе работу, его сняли с учета.

1. Имел ли право гражданин самостоятельно искать работу?
2. Вправе ли гражданин обжаловать решение службы занятости?
3. Если он обратиться в суд какое решение будет вынесено?

Задание 2. Работника Антонова работодатель отправил для повышения квалификации в Москву из Краснодара. При этом на его должность взяли другого работника. Средняя заработная плата Антонова составляла 15 000 тысяч рублей. Работодатель, ссылаясь, что Антонов на данный момент не находится на своем рабочем месте, уменьшил ее на 3 000 тысячи рублей.

1. Каким нормативно-правовым актом регулируются данные отношения?
2. Правомерны ли действия работодателя?
3. Как должна регулироваться данная ситуация в соответствии с законодательством?

Задание 3. Руководитель фирмы «Орион» расторг трудовой договор, до истечения срока испытания с работником гражданином Смирновым, предупредив его об этом в письменной форме за три дня до увольнения.

Были ли соблюдены все условия расторжения трудового договора?

Практическое занятие № 5: «Ответственность работодателей по охране труда. Надзор и контроль по охране труда»

ВАРИАНТ 1.

Используя нормативно-правовые акты и учебную литературу выполнить задания.

Задание 1. Изучить ТК РФ Статью 212. Обязанности работодателя по обеспечению безопасных условий и охраны труда и заполнить таблицу

Работодатель обязан обеспечить: безопасность работников при эксплуатации зданий, сооружений, оборудования, осуществлении технологических процессов, а также применяемых в производстве инструментов, сырья и материалов; создание и функционирование системы управленияохраной труда; применение прошедших обязательную сертификацию или декларирование соответствия в установленном законодательством Российской Федерации о техническом регулировании порядке средств индивидуальной и коллективной защиты работников; соответствующие требованиям охраны труда условия труда на каждом рабочем месте; режим труда и отдыха работников в соответствии с трудовым законодательством и иными нормативными правовыми актами, содержащими нормы трудового права; приобретение и выдачу за счет собственных средств специальной одежды, специальной обуви и других средств индивидуальной защиты, смывающих и обезвреживающих средств, прошедших обязательную сертификацию или декларирование соответствия в установленном законодательством Российской Федерации о техническом регулировании порядке, в соответствии с установленными нормами работникам, занятым на работах с вредными и (или) опасными условиями труда, а также на работах, выполняемых в особых температурных условиях или связанных с загрязнением; обучение безопасным методам и приемам выполнения работ и оказанию первой помощи пострадавшим на производстве, проведение инструктажа по охране труда, стажировки на рабочем месте и проверки знания требований охраны труда; недопущение к работе лиц, не прошедших в установленном порядке обучение и инструктаж по охране труда, стажировку и проверку знаний требований охраны труда; организацию контроля за состоянием условий труда на рабочих местах, а также за правильностью применения работниками средств индивидуальной и коллективной защиты; проведение специальной оценки условий труда в соответствии с законодательством о специальной оценке условий труда; в случаях, предусмотренных трудовым законодательством и иными нормативными правовыми актами, содержащими нормы трудового права, организовывать проведение за счет собственных средств обязательных предварительных (при поступлении на работу) и периодических (в течение трудовой деятельности) медицинских осмотров, других обязательных медицинских осмотров, обязательных психиатрических освидетельствований работников, внеочередных медицинских осмотров,

обязательных психиатрических освидетельствований работников по их просьбам в соответствии с медицинскими рекомендациями с сохранением за ними места работы (должности) и среднего заработка на время прохождения указанных медицинских осмотров, обязательных психиатрических освидетельствований; недопущение работников к исполнению ими трудовых обязанностей без прохождения обязательных медицинских осмотров, обязательных психиатрических освидетельствований, а также в случае медицинских противопоказаний; информирование работников об условиях и охране труда на рабочих местах, о риске повреждения здоровья, предоставляемых им гарантиях, полагающихся им компенсациях и средствах индивидуальной защиты; предоставление федеральным органам исполнительной власти, осуществляющим функции по выработке государственной политики и нормативно-правовому регулированию в сфере труда, федеральному органу исполнительной власти, уполномоченному на осуществление федерального государственного надзора за соблюдением трудового законодательства и иных нормативных правовых актов, содержащих нормы трудового права, другим федеральным органам исполнительной власти, осуществляющим государственный контроль (надзор) в установленной сфере деятельности, органам исполнительной власти субъектов Российской Федерации в области охраны труда, органам профсоюзного контроля за соблюдением трудового законодательства и иных актов, содержащих нормы трудового права, информации и документов, необходимых для осуществления ими своих полномочий; принятие мер по предотвращению аварийных ситуаций, сохранению жизни и здоровья работников при возникновении таких ситуаций, в том числе по оказанию пострадавшим первой помощи; расследование и учет в установленном настоящим Кодексом, другими федеральными законами и иными нормативными правовыми актами Российской Федерации порядке несчастных случаев на производстве и профессиональных заболеваний; санитарно-бытовое обслуживание и медицинское обеспечение работников в соответствии с требованиями охраны труда, а также доставку работников, заболевших на рабочем месте, в медицинскую организацию в случае необходимости оказания им неотложной медицинской помощи; беспрепятственный допуск должностных лиц федерального органа исполнительной власти, уполномоченного на осуществление федерального государственного надзора за соблюдением трудового законодательства и иных нормативных правовых актов, содержащих нормы трудового права, других федеральных органов исполнительной власти, осуществляющих государственный контроль (надзор) в установленной сфере деятельности, органов исполнительной власти субъектов Российской Федерации в области охраны труда, органов Фонда социального страхования Российской Федерации, а также представителей органов общественного контроля в целях проведения проверок условий и охраны труда и расследования несчастных случаев на производстве и профессиональных заболеваний; выполнение предписаний должностных лиц федерального органа

исполнительной власти, уполномоченного на осуществление федерального государственного надзора за соблюдением трудового законодательства и иных нормативных правовых актов, содержащих нормы трудового права, других федеральных органов исполнительной власти, осуществляющих государственный контроль (надзор) в установленной сфере деятельности, и рассмотрение представлений органов общественного контроля в установленные настоящим Кодексом, иными федеральными законами сроки; обязательное социальное страхование работников от несчастных случаев на производстве и профессиональных заболеваний; ознакомление работников с требованиями охраны труда; разработку и утверждение правил и инструкций по охране труда для работников с учетом мнения выборного органа первичной профсоюзной организации или иного уполномоченного работниками органа в порядке, установленном статьей 372 настоящего Кодекса для принятия локальных нормативных актов; наличие комплекта нормативных правовых актов, содержащих требования охраны труда в соответствии со спецификой своей деятельности.

Статья 214. Обязанности работника в области охраны труда

Работник обязан: соблюдать требования охраны труда; правильно применять средства индивидуальной и коллективной защиты; проходить обучение безопасным методам и приемам выполнения работ и оказанию первой помощи пострадавшим на производстве, инструктаж по охране труда, стажировку на рабочем месте, проверку знаний требований охраны труда; немедленно извещать своего непосредственного или вышестоящего руководителя о любой ситуации, угрожающей жизни и здоровью людей, о каждом несчастном случае, происшедшем на производстве, или об ухудшении состояния своего здоровья, в том числе о проявлении признаков острого профессионального заболевания (отравления); проходить обязательные предварительные (при поступлении на работу) и периодические (в течение трудовой деятельности) медицинские осмотры, другие обязательные медицинские осмотры, а также проходить внеочередные медицинские осмотры по направлению работодателя в случаях, предусмотренных настоящим Кодексом и иными федеральными законами.

Обязанности работодателя по обеспечению безопасных условий и охраны труда	Обязанности работника в области охраны труда

ВАРИАНТ 2.

Используя нормативно-правовые акты и учебную литературу выполнить задания.

Задание 1. Изучить основные задачи и функции службы охраны труда. Законспектировать в тетради для практических занятий: назначение, основные задачи и функции службы охраны труда.

Работа по охране труда на предприятии должна быть направлена на достижение главной цели, сформулированной в Трудовом кодексе РФ (ст. 209, 210) – создание условий труда, отвечающих требованиям сохранения жизни и здоровья работников в процессе трудовой деятельности.

Управление охраной труда – постоянная, планомерная и целенаправленная деятельность организации и должностных лиц по обеспечению здоровых, безопасных и комфортных условий труда и урегулированию трудовых отношений на производстве

В целях обеспечения соблюдения требований охраны труда, осуществления контроля за их выполнением у каждого работодателя, осуществляющего производственную деятельность, численность работников которого превышает 50 человек, создается служба охраны труда или вводится должность специалиста по охране труда, имеющего соответствующую подготовку или опыт работы в этой области.

Работодатель, численность работников которого не превышает 50 человек, принимает решение о создании службы охраны труда или введении должности специалиста по охране труда с учетом специфики своей производственной деятельности.

Служба охраны труда организации подчиняется непосредственно руководителю организации или по его поручению одному из его заместителей. Службу рекомендуется организовывать в форме самостоятельного структурного подразделения организации, состоящего из штата специалистов по охране труда во главе с руководителем (начальником) Службы.

Служба осуществляет свою деятельность во взаимодействии с другими подразделениями организации, комитетом (комиссией) по охране труда, уполномоченными (доверенными) лицами по охране труда профессиональных союзов или иных уполномоченных работниками представительных органов, службой охраны труда вышестоящей организации (при ее наличии), а также с федеральными органами исполнительной власти и органом исполнительной власти соответствующего субъекта Российской Федерации в области охраны труда, органами государственного надзора и контроля за соблюдением требований охраны труда и органами общественного контроля.

Основными задачами Службы являются:

1. Организация работы по обеспечению выполнения работниками требований охраны труда.
2. Контроль за соблюдением работниками законов и иных нормативных правовых актов об охране труда, коллективного договора, соглашения по охране труда, других локальных нормативных правовых актов организации.
3. Организация профилактической работы по предупреждению производственного травматизма, профессиональных заболеваний и заболеваний, обусловленных производственными факторами, а также работы по улучшению условий труда.

4. Информирование и консультирование работников организации, в том числе ее руководителя, по вопросам охраны труда.

5. Изучение и распространение передового опыта по охране труда, пропаганда вопросов охраны труда.

Для выполнения поставленных задач на Службу возлагаются следующие функции:

1. управление охраной труда;
2. организация работы по предупреждению производственного травматизма, профессиональных заболеваний;
3. организация работы по проведению аттестации рабочих мест на соответствие их требованиям условий и охраны труда;
4. организация пропаганды по охране труда;
5. проведение вводного инструктажа;
6. организация проведения инструктажей, обучения, проверки знаний требований охраны труда работников;
7. планирование мероприятий по охране труда, составление статистической отчетности по установленным формам, ведение документации по охране труда;
8. оперативный контроль за состоянием охраны труда в организации и ее структурных подразделениях;
9. контроль за соблюдением законов и иных нормативных правовых актов по охране труда;
10. расследование и учет несчастных случаев.

Права работников службы охраны труда:

1. В любое время суток беспрепятственно посещать и осматривать производственные, служебные и бытовые помещения организации, знакомиться в пределах своей компетенции с документами по вопросам охраны труда.

2. Предъявлять руководителям подразделений, другим должностным лицам организации обязательные для исполнения предписания (рекомендуемая форма - приложение к настоящим Рекомендациям) об устранении выявленных при проверках нарушений требований охраны труда и контролировать их выполнение.

3. Требовать от руководителей подразделений отстранения от работы лиц, не имеющих допуска к выполнению данного вида работ, не прошедших в установленном порядке предварительных и периодических медицинских осмотров, инструктажа по охране труда, не использующих в своей работе предоставленных средств индивидуальной защиты, а также нарушающих требования законодательства об охране труда.

4. Направлять руководителю организации предложения о привлечении к ответственности должностных лиц, нарушающих требования охраны труда.

5. Запрашивать и получать от руководителей подразделений необходимые сведения, информацию, документы по вопросам охраны труда, требовать письменные объяснения от лиц, допустивших нарушения законодательства об охране труда.

6. Привлекать по согласованию с руководителем организации и руководителями подразделений соответствующих специалистов организации к проверкам состояния условий и охраны труда.

7. Представлять руководителю организации предложения о поощрении отдельных работников за активную работу по улучшению условий и охраны труда.

8. Представительствовать по поручению руководителя организации в государственных и общественных организациях при обсуждении вопросов охраны труда.

ФОНД ОЦЕНОЧНЫХ СРЕДСТВ
по учебной дисциплине

ОП.13 Правовые основы профессиональной деятельности и охрана труда

1 ПАСПОРТ ФОНДА ОЦЕНОЧНЫХ СРЕДСТВ

Фонд оценочных средств (далее ФОС) предназначен для контроля и оценки образовательных достижений обучающихся, освоивших программу учебной дисциплины «Правовое обеспечение профессиональной деятельности».

ФОС включает контрольные материалы для проведения текущего и промежуточного контроля.

Формой аттестации по дисциплине является *дифференцированный зачет.*

1.1. Результаты освоения дисциплины, подлежащие проверке

В результате аттестации по учебной дисциплине осуществляется комплексная проверка следующих умений и знаний:

Результаты обучения (освоенные умения, усвоенные знания)	Формы и методы контроля и оценки результатов обучения
умения:	
У1 - защищать свои права в соответствии с трудовым законодательством;	Устный и письменный опрос Отчёт по результатам практической работы
У2 - применять законодательство в сфере защиты прав интеллектуальной собственности;	
знания:	
З1 - основные положения Конституции Российской Федерации, действующие нормативные правовые акты, регулирующие правоотношения в процессе профессиональной (трудовой) деятельности; З2 - классификацию, основные виды и правила составления нормативных правовых актов; З3 - права и обязанности работников в сфере профессиональной деятельности	Устный и письменный опрос Тестирование Дифференцированный зачет

1.2 Реализуемые общие и профессиональные компетенции

Код	Наименование результата обучения
ОК 1.	Понимать сущность и социальную значимость своей будущей профессии, проявлять к ней устойчивый интерес.
ОК 2.	Организовывать собственную деятельность, выбирать типовые методы и способы выполнения профессиональных задач, оценивать их эффективность и качество.
ОК 3.	Принимать решения в стандартных и нестандартных ситуациях и нести за них ответственность.
ОК 4.	Осуществлять поиск и использование информации, необходимой для эффективного выполнения профессиональных задач, профессионального и личностного развития.
ОК 5.	Использовать информационно-коммуникационные технологии в профессиональной деятельности.
ОК 6.	Работать в коллективе и команде, эффективно общаться с коллегами, руководством, потребителями.
ОК 7.	Брать на себя ответственность за работу членов команды (подчиненных), результат выполнения заданий.
ОК 8.	Самостоятельно определять задачи профессионального и личностного развития, заниматься самообразованием, осознанно планировать повышение квалификации.
ОК 9.	Ориентироваться в условиях частой смены технологий в профессиональной деятельности.
ПК 1.6	Участвовать в оценке качества и экономической эффективности информационной системы
ПК 2.6	Использовать критерии оценки качества и надежности функционирования информационной системы

2 Формы текущего контроля знаний и промежуточной аттестации по учебной дисциплине

Разделы и темы учебной дисциплины	Формы контроля
Раздел 1. ПРАВО И ЭКОНОМИКА	
Тема 1.1 Правовое положение субъектов предпринимательской деятельности	*Устный и письменный опрос Тестирование дифференцированный зачет*
Тема 1.2 Гражданско-правовой договор	*Устный и письменный опрос, дифференцированный зачет*
Раздел 2. ТРУДОВОЕ ПРАВО И СОЦИАЛЬНАЯ ЗАЩИТА	
Тема 2.1 Трудовое право как отрасль права	*Устный и письменный опрос Тестирование, дифференцированный зачет*
Тема 2.2 Трудовой договор порядок его заключения, основания и прекращения	*Устный и письменный опрос, Тестирование Практическая работа, дифференцированный зачет*
Тема 2.3 Рабочее время и время отдыха	*Устный и письменный опрос, Тестирование, дифференцированный зачет*
Тема 2.4 Трудовая дисциплина и материальная ответственность сторон трудового договора	
Раздел 3. АДМИНИСТРАТИВНОЕ ПРАВО	
Тема 3.1 Административные правонарушения и административная ответственность	*Устный и письменный опрос, Тестирование, дифференцированный зачет*
Раздел 4. ОХРАНА ТРУДА	
Тема 4.1 Обучение работающих, инструктажи, аттестация, обязанности и ответственность рабочих и ИТР	*Устный и письменный опрос, Тестирование, дифференцированный зачет*
Тема 4.2. Обеспечение безопасности труда.	*Устный и письменный опрос, Тестирование, дифференцированный зачет*

3 Комплект оценочных средств текущего контроля

Раздел 1. ПРАВО И ЭКОНОМИКА

Тема 1.1. Правовое регулирование экономических отношений

Проверяемые результаты обучения: З1, ОК4, ОК5

Теоретические вопросы

1. Что характеризует рыночную экономику как объект воздействия права?
2. Дайте понятие предпринимательской деятельности.
3. Назовите признаки предпринимательской деятельности.
4. Какие отрасли права, регулируют хозяйственные отношения в РФ?
5. Назовите источники отраслей права, регулирующих хозяйственные отношения.

Тема 1.2. Правовое положение субъектов предпринимательской деятельности

Проверяемые результаты обучения: З1 – З3,ОК2, ОК5, ОК7, ОК9,ПК1.6, ПК2.6

Теоретические вопросы

1. Дайте понятие субъектов предпринимательской деятельности.
2. Назовите признаки субъектов предпринимательской деятельности
3. Каковы виды субъектов предпринимательского права.
4. Что значит «Право собственности»?
5. Назовите правомочия собственника.
6. Сущность права хозяйственного ведения.
7. Сущность права оперативного управления.
8. Каковы формы собственности по российскому законодательству.
9. Дайте понятие юридического лица.
10. Назовите признаки юридического лица
11. Какие вы знаете организационно-правовые формы юридических лиц?
12. Каков порядок создания юридических лиц?
13. Каков порядок реорганизации юридических лиц?
14. Каков порядок ликвидации юридических лиц?
15. Кого относят к индивидуальным предпринимателям?
16. Назовите права и обязанности индивидуальных предпринимателей.
17. Что понимают под «Несостоятельностью (банкротство) субъектов предпринимательской деятельности»?
18. Назовите признаки несостоятельности субъектов предпринимательской деятельности.
19. Каков порядок признания субъектов предпринимательской деятельности банкротом?

Тестирование

Вариант 1

1. *Юридическим лицом* признается организация, которая:
а) имеет в собственном ведении обособленное имущество;
б) отвечает по своим обязательствам имуществом,
в) может от своего имени приобретать или осуществлять права, нести обязанности,
г) является истцом и ответчиком в суде
д) все перечисленное.

2. Признаками отраслевой принадлежности предприятия служат:
а) характер сырья, потребляемого при изготовлении продукции;
б) назначение и характер готового продукта;
в) техническая и технологическая общность производства;
г) время работы в течение года
д) все перечисленное.

3. По характеру потребляемого сырья промышленные предприятия делятся на предприятия:
а) сельскохозяйственной промышленности в) обрабатывающей промышленности
б) добывающей промышленности г) горной промышленности.

4. По назначению готовой продукции все предприятия делятся на группы:
а) производящие средства производства в) верно и то, и другое.
б) производящие предметы потребления;

5. По признаку технологической общности различают предприятия с непрерывным и дискретным процессами производства, с преобладанием процессов производства:
а) автоматизированных и химических; б) механических и химических.

6. По размерам предприятия делятся на:

а) суперкрупные,
б) крупные
в) средние
г) мелкие
д) очень мелкие.

7. По признаку деятельности различают следующие предприятия:
а) промышленные,
б) торговые,
в) инвестиционные,
г) транспортные,
д) все верно

8. В зависимости от того, какие права сохраняют за собой учредители (участники) в отношении юридических лиц или их имущества, юридические лица могут быть разделены на группы:
а) юридические лица, имеющие обязательственные права
б) юридические лица, имеющие право собственности;
в) юридические лица, не имеющие никаких имущественных прав
г) все верно

9. В зависимости от целей деятельности любое юридическое лицо относится к одной из категорий:
а) общественные
б) коммерческие организации;
в) некоммерческие организации.

10. Юридические лица должны иметь:
а) имущество;
б) самостоятельный баланс
в) обязательства
г) смету

11. Некоммерческие организации имеют своей целью:
а) выполнение общественных задач
б) получение прибыли и распределение ее между участниками.

12. Предприятие — самостоятельный хозяйствующий субъект, который:
а) производит продукцию,
б) выполняет работы
в) оказывает услуги
г) все перечисленное

13. К числу юридических лиц, в отношении которых их участники имеют обязательственные права, относятся:
а) хозяйственные товарищества и общества,
б) производственные и потребительские кооперативы;
в) и то, и другое верно

14. Признаки юридических лиц:
а) отраслевая принадлежность;
б) размеры;
в) степень специализации
г) масштабы производства однотипной продукции;
д) методы организации производства
е) степень механизации и автоматизации;
ж) организационно-правовым формам
з) все перечисленное

15. К юридическим лицам, на имущество которых их учредители (участники) имеют право собственности:
а) государственные и муниципальные унитарные предприятия,
б) дочерние предприятия,
в) финансируемые собственником учреждения;
г) все верно

16. Целью предпринимательской деятельности является:
а) превышение результатов над затратами, в) достижение возможно большей прибыли
б) получение морального удовлетворения г) выполнение общественных задач

17. Факторы, влияющие на эффективность работы предприятия:
а) позитивные в) внутренние д) все верно
б) негативные г) внешние

18. Внутренние факторы связанны с:
а) личностью руководителя и способностью его команды управлять предприятием в условиях рынка;
б) ускорением НТП, с инновационной политикой предприятия;
в) совершенствованием организации производства и труда, управлением предприятием;
г) организационно-правовой формой хозяйствования;
д) созданием благоприятного социально-психологического климата в коллективе;
е) со спецификой производства и отрасли;
ж) качеством и конкурентоспособностью продукции, с управлением издержками и ценовой политикой;
з) амортизационной и инвестиционной политикой
и) все перечисленное.

19. Коммерческими организациями признаются юридические лица, преследующие:
а) выполнение общественных задач б) извлечение прибыли

20. К внешним факторам, влияющим на эффективность работы предприятия, относят:
а) связанные с изменением конъюнктуры внутреннего и мирового рынка;
б) связанные с изменениями политической обстановки как внутри страны, так и в более глобальном масштабе;
в) связанные с инфляционными процессами;
г) связанные с деятельностью государства;
д) все перечисленное.

21. К некоммерческие организации могут относиться потребительские, ….., …. и …. благотворительные и иные фонды и другие организации, предусмотренные законом:
а) коммерческие, общественные и религиозные объединения;
б) кооперативы, общественные и религиозные объединения

22. Юридические лица, в отношении которых их учредители (участники) не могут иметь никаких имущественных прав (ни вещных, ни обязательственных) являются:
а) общественные организации (объединения),
б) религиозные организации (объединения),
в) благотворительные и иные фонды,
г) объединения юридических лиц (ассоциации и союзы);
д) все перечисленное.

23. Коммерческие организации могут создаваться в форме:
а) фондов;
б) товариществ и обществ,
в) производственных кооперативов,
г) частных предприятий
д) государственных и муниципальных предприятий.

Вариант 2

Дайте один правильный ответ

1. Формами смешанной собственности являются:

а) корпорации, б) акционерные общества, в) и то, и другое.

2. Под предпринимательскими правоотношениями понимаются урегулированные нормами права общественные отношения, возникающие в процессе:

а) осуществления предпринимательской деятельности,

б) воздействия государства на участников рынка,

в) и то, и другое

3. Субъект предпринимательского права — это лицо, которое:

а) участвует в рыночных отношениях,

б) может быть участником предпринимательского правоотношения.

4. Наличие обособленного имущества значит:

а) право собственности,

б) хозяйственного ведения,

в) оперативного управления,

г) внутрихозяйственного ведения,

д) всё верно

5. Содержание хозяйственных правоотношений составляются:

а) наличие субъективных прав и обязанностей,

б) структура предпринимательской деятельности

6. В зависимости от последствий различают юридические факты:

а) правообразующие,

б) правоизменяющие,

в) правопрекращающие,

г) всё перечисленное.

7. События — это такие фактические жизненные обстоятельства, наступление которых:

а) зависит от воли субъектов правоотношений,

б) не зависит от воли субъектов правоотношений

8. Основанием возникновения хозяйственных правоотношений являются юридические:

а) действия, б) факты, в) события.

9. Система экономических отношений собственности включает в себя следующие элементы:

а) отношения присвоения факторов и результатов производства;

б) отношения хозяйственного использования имущества;

в) общественные отношения;

г) отношения экономической реализации собственности.

10. Присвоением называется экономическая связь между людьми, которая устанавливает:

а) отношение к вещам как к приобретённым,

б) отношение к вещам как к своим.

11. Правомерными называют действия, которые:

а) соответствуют предписаниям социальных норм,

б) соответствуют предписаниям норм права.

12. Юридические акты — это правомерные волевые действия, совершаемые субъектом права для достижения конкретных юридических:

а) действий, б) последствий.

13. Участники рынка связаны между собой:
а) обещаниями, в) и то, и другое
б) взаимными правами и обязанностями,

14. Правопрекращающие — это юридические факты, с которыми нормы права связывают:
а) прекращение правоотношений, б) приостановку правоотношений.

15. Юридические поступки — это правомерные действия, с которыми нормы права связывают:
а) наступление юридических событий, б) наступление юридических последствий

16. Субъект присвоения — это то, что:
а) подлежит приобретению, б) подлежит присвоению.

17. Субъекты предпринимательского права характеризуются следующими признаками:
а) зарегистрированность в установленном порядке или легитимация иным образом,
б) наличие хозяйственной компетенции,
в) и то, и другое

18. Все юридические факты по волевому критерию подразделяются на:
а) события, б) поступки, в) действия.

19. Собственность становится экономической категорий в том случае, если приносит своему владельцу:
а) проценты, б) дивиденды, в) доход.

20. В отношениях присвоения различают элементы:
а) объект присвоения, г) форма присвоения,
б) субъект присвоения, д) всё перечисленное.
в) отношения присвоения,

21. Формами реализации собственности могут быть:
а) прибыль, в) рента, д) различного рода платежи,
б) процент, г) заработная плата, е) всё верно.

22. Право собственности рассматривается как совокупность правовых норм, закрепляющих и регулирующих отношения по поводу:
а) принадлежности материальных благ,
б) приобретения материальных благ.

23. Самостоятельная имущественная ответственность означает, что хозяйствующий субъект отвечает:
а) своим имуществом перед контрагентами и государством через посредников,
б) сам, своим имуществом перед контрагентами и государством.

КЛЮЧ К ТЕСТИРОВАНИЮ

Вариант 1										Вариант 2									
1	д	6	б,в,г	11	а	16	а,в	21	б	1	в	6	г	11	б	16	б	21	е
2	д	7	д	12	г	17	д	22	д	2	а	7	б	12	б	17	в	22	б
3	б	8	г	13	в	18	и	23	б,в,д	3	б	8	а	13	б	18	в	23	б
4	в	9	б,в	14	з	19	б			4	а	9	а	14	а	19	в		

5	б	10	б,в	15	г	20	д			5	а	10	а	15	а	20	д		

Раздел 2. ТРУДОВОЕ ПРАВО И СОЦИАЛЬНАЯ ЗАЩИТА
Тема 2.1. Трудовое право как отрасль права

Проверяемые результаты обучения: З1, ОК4- ОК9, ПК1.6, ПК2.6

Теоретические вопросы
1. Дайте понятие трудового права.
2. Назовите источники трудового права.
3. Какова структура ТК РФ.
4. Каковы основания возникновения трудового правоотношения?
5. Каковы основания изменения трудового правоотношения?
6. Каковы основания прекращения трудового правоотношения?
7. Какова структура трудового правоотношения.
8. Назовите субъекты трудового правоотношения.

Тестирование

1. Уволенный без объяснения причин гражданин Б. обратился в суд и был восстановлен на работе. Обладание какими правами обеспечило восстановление гражданина Б. на работе?
а) право на выбор рода деятельности и профессии;
б) право на восстановление в правах;
в) право на защиту со стороны закона;
г) все перечисленные выше права.

2. Какова законодательно установленная продолжительность рабочей недели в России?
а) 32 часа; б) 40 часов; в) 45 часов.

3. Какие изменения в отношении, к труду происходят при переходе от административно-командной к рыночной экономике?
а) труд автоматизируется;
б) увеличивается безответственность в трудовых действиях;
в) улучшается трудовая дисциплина, увеличивается ответственность.

4. Чем эти изменения главным образом обусловливаются?
а) страхом потерять работу;
б) конкуренцией;
в) возможностью хорошо заработать;
г) всем перечисленным выше.

5. Закончите следующее определение: «Трудовое право есть совокупность правовых норм, регулирующих
а) отношения в сфере трудовой деятельности»;
б) договорные отношения»;
в) семейные отношения».

6. В каком основном правовом акте собраны нормы трудового права?
а) в Уложении о трудовых отношениях;
б) в Трудовом Кодексе РФ;
в) в Пакте о запрете эксплуатации в сфере трудовых отношений;

7. Акты нарушения трудовой дисциплины (трудового законодательства) называются:
а) трудовыми провинностями;
б) преступлениями;
в) дисциплинарными проступками.

8. Какие из перечисленных фактов относятся к дисциплинарным проступкам?
а) неоплаченный проезд в городском транспорте;
б) опоздание к началу рабочего дня;
в) отказ выполнить распоряжение руководителя.

9. Какие воздействия предусмотрены трудовым законодательством для тех, кто совершает дисциплинарные проступки?
а) замечание;
б) ссылка;
в) выговор;
г) увольнение с работы;
д) высылка;
е) каторжные работы;
ж) строгий выговор;
з) арест на 15 суток.

10. Что нередко заключают между собой работодатель и наемный работник?
а) пакт о дружбе;
б) договор о взаимном погашении долгов;
в) трудовой договор

11. Закончите следующее утверждение: «Если подобный договор заключают с работодателем все наемные работники сразу, то он называется
а) конвенция о трудовых отношениях»;
б) декларация о намерениях»;
в) коллективный договор».

12. Какое определение соответствует понятию «контракт»?
а) «Договор о взаимной выплате долгов»;
б) «Срочный (т. е. с указанием срока, на который договор заключается) трудовой договор, заключаемый администрацией с одним работником»;
в) «Акт, закрепляющий собственность за тем, кто его подписывает».

13. К льготам несовершеннолетним, которые они имеют в соответствии с законодательством о труде относят….
а) им платят больше, чей взрослый;
б) у них короче рабочий день;
в) им в обязательном порядке дают на обед пепси-колу;
г) им дают более продолжительный отпуск;
д) их нельзя даже временно командировать на тяжелые работы;
е) для них предусмотрев отпуск только в летнее время;
ж) им выдают путевки для летнего отдыха.

КЛЮЧ К ТЕСТИРОВАНИЮ

1	2	3	4	5	6	7	8	9	10	11	12	13
г	б	в	г	а	б	в	в	б,в,г	в	в	б	б,г,д,е

Тема 2.2. Трудовой договор ПОРЯДОК ЕГО ЗАКЛЮЧЕНИЯ, ОСНОВАНИЕ И ПРЕКРАЩЕНИЕ

Проверяемые результаты обучения: У1, У2, З1- З3, ОК1-ОК9, ПК1.6, ПК2.6

Теоретические вопросы
1. Дайте определение понятию «Трудовой договор».
2. Каково значение трудового договора?
3. Назовите стороны трудового договора.
4. Каково содержание трудового договора?
5. Назовите виды трудовых договоров.
6. Каков порядок заключения трудового договора.
7. Какие документы предоставляются при поступлении на работу?

8. Каков порядок оформления на работу?
9. Что понимается под испытанием при приеме на работу?
10. Что такое перевод по трудовому праву?
11. Назовите виды переводов по трудовому праву
12. Чем отличается перевод от перемещения?
13. Что понимается под совместительством?
14. Каковы основания прекращения трудового договора?
15. Каков порядок оформления увольнения работника?
16. Каковы правовые последствия незаконного увольнения?

Тестирование

1. Уволенный без объяснения причин гражданин Б. обратился в суд и был восстановлен на работе. Обладание какими правами обеспечило восстановление гражданина Б. на работе?
а) право на выбор рода деятельности и профессии;
б) право на восстановление в правах;
в) право на защиту со стороны закона;
г) все перечисленные выше права.

2. Законодательно установленная продолжительность рабочей недели в России составляет…
а) 32 часа; б) 40 часов; в) 45 часов.

3. При переходе от административно-командной к рыночной экономике в отношении к труду происходят изменения …
а) труд автоматизируется;
б) увеличивается безответственность в трудовых действиях;
в) улучшается трудовая дисциплина, увеличивается ответственность.

4. Изменения при переходе от административно-командной к рыночной экономике обусловливаются…
а) страхом потерять работу;
б) конкуренцией;
в) возможностью хорошо заработать;
г) всем перечисленным выше.

5. Закончите следующее определение: «Трудовое право есть совокупность правовых норм, регулирующих
а) отношения в сфере трудовой деятельности»;
б) договорные отношения»;
в) семейные отношения».

6. Нормы трудового права собраны в основном правовом акте ….
а) Уложении о трудовых отношениях;
б) ТК РФ;
в) Пакте о запрете эксплуатации в сфере трудовых отношений;

7. Акты нарушения трудовой дисциплины (трудового законодательства) называются:
а) трудовыми провинностями;
б) преступлениями;
в) дисциплинарными проступками.

8. К дисциплинарным проступкам относятся…
а) неоплаченный проезд в городском транспорте;
б) опоздание к началу рабочего дня;
в) отказ выполнить распоряжение руководителя.

9. Для тех, кто совершает дисциплинарные проступки трудовым законодательством предусмотрены воздействия…

а) замечание;
б) ссылка;
в) выговор;
г) увольнение с работы;
д) высылка;
е) каторжные работы;
ж) строгий выговор;
з) арест на 15 суток.

10. Между работодателем и наемным работником заключается…
а) пакт о дружбе;
б) договор о взаимном погашении долгов;
в) трудовой договор.

11. Закончите следующее утверждение: «Если подобный договор заключают с работодателем все наемные работники сразу, то он называется
а) конвенция о трудовых отношениях»;
б) декларация о намерениях»;
в) коллективный договор».

12. Контракт – это…
а) «Договор о взаимной выплате долгов»;
б) «Срочный (т. е. с указанием срока, на который договор заключается) трудовой договор, заключаемый администрацией с одним работником»;
в) «Акт, закрепляющий собственность за тем, кто его подписывает».

13. Несовершеннолетние в соответствии с законодательством о труде имеют льготы…
а) им платят больше, чей взрослый;
б) у них короче рабочий день;
в) им в обязательном порядке дают на обед пепси-колу;
г) им дают более продолжительный отпуск;
д) их нельзя даже временно командировать на тяжелые работы;
е) для них предусмотрев отпуск только в летнее время;
ж) им выдают путевки для летнего отдыха.

КЛЮЧ К ТЕСТИРОВАНИЮ

1	2	3	4	5	6	7	8	9	10	11	12	13
г	б	в	г	а	б	в	б,в	а,в,г	в	в	б	б,г,е

Практическая работа: «Оформление документов при приеме на работу. Составление трудового договора»
Задание: Решение задач
Форма контроля: письменные ответы, решение задач в соответствии с требованиями

Тема 2.3. Рабочее время и время отдыха

Проверяемые результаты обучения: З1, З2, ОК2, ОК5, ПК1.6, ПК2.6

Теоретические вопросы
1. Дайте определение понятию рабочего времени.
2. Назовите виды рабочего времени.
3. Каков режим рабочего времени?
4. Как устанавливается порядок рабочего времени?
5. Как осуществляется учет рабочего времени?
6. Дайте определение понятию времени отдыха.

7. Назовите виды времени отдыха
8. Как осуществляется компенсация за работу в выходные и праздничные дни?
9. Дайте определение понятию отпуск.
10. Назовите виды отпусков.
11. Каков порядок предоставления отпуска?
12. Каков порядок установления рабочего времени и времени отдыха для лиц, совмещающих работу с обучением?

Тестирование

Выберите правильный вариант ответа

1. Нормальная продолжительность рабочего времени работников в учреждении не может превышать:
1) 36 часов в неделю;
2) 40 часов в неделю;
3) 48 часов в неделю;
4) 50 часов в неделю.

2. Ежегодный основной оплачиваемый отпуск предоставляется работникам продолжительностью не менее:
1) 28 календарных дней;
2) 30 рабочих дней;
3) 42 календарных дня;
4) 48 рабочих дней

3. К работе в ночное время не допускаются:
1) только беременные женщины;
2) только несовершеннолетние;
3) беременные женщины и несовершеннолетние;
4) верный ответ отсутствует

4. Общим выходным днем в РФ является:
1) среда; 2) суббота; 3) воскресенье; 4) понедельник

5. Отзыв работника из отпуска возможен:
1) только с согласия работника;
2) без согласия работника;
3) без согласия работника, но с согласия профкома;
4) верный ответ отсутствует

6. Оплачиваемый отпуск должен предоставляться работнику:
1) ежегодно;
2) один раз в 1,5 года;
3) один раз 2 года;
4) в сроки, определяемые работодателем.

7. Не допускается замена отпуска денежной компенсацией:
1) всем работникам;
2) только беременным женщинам;
3) только несовершеннолетним работникам;
4) беременным женщинам, несовершеннолетним работникам, а также работникам, занятым на тяжелых работах и работах с вредными и (или) опасными условиями труда.

8. Ночным по Трудовому кодексу РФ считается время:
1) с 18 часов вечера до 7 часов утра;
2) с 20 часов вечера до 6 часов утра;
3) с 22 часов вечера до 6 часов утра;
4) с 22 часов вечера до 7 часов утра.

9. Ежегодный основной оплачиваемый отпуск предоставляется работникам продолжительностью не менее:
1) 28 календарных дней;
2) 30 рабочих дней;
3) 42 календарных дня;
4) 48 рабочих дней

10. Неполное рабочее время может устанавливаться:
1) по усмотрению работодателя;
2) по требованию работника;
3) по согласованию с профкомом;
4) по соглашению между работником и работодателем.

КЛЮЧ К ТЕСТИРОВАНИЮ

1	2	3	4	5	6	7	8	9	10
2	1	3	3	4	1	1	2	1	4

Тема 2.4. Трудовая дисциплина

Проверяемые результаты обучения: З1, З2, ОК1, ОК2, ОК3, ОК5, ОК7, ПК1.6, ПК2.6

Теоретические вопросы
1. Что такое «Трудовая дисциплины»?
2. Какие вы знаете методы обеспечения трудовой дисциплины?
3. Дайте определение понятию «Дисциплинарная ответственность»?
4. Назовите виды дисциплинарных взысканий.
5. Каков порядок привлечения работника к дисциплинарной ответственности?
6. Каков порядок обжалования и снятия дисциплинарных взысканий?

Тестирование

1. За нарушения трудовой дисциплины работодатель имеет право применить следующие дисциплинарные взыскания:
а) предупреждение, лишение премии, исправительные работы, выговор;
б) замечание, выговор, увольнение;
в) предупреждение, замечание, отстранение от работы;
г) замечание, предупреждение, штраф, выговор.

2. До применения дисциплинарного взыскания работодатель должен затребовать от работника:
а) устное объяснение проступка работника;
б) письменное объяснение проступка работника;
в) свидетелей, подтверждающих невиновность работника;
г) верный ответ отсутствует

3. За каждый дисциплинарный проступок может быть применено:
а) только одно взыскание;
б) два взыскания;
в) несколько взысканий;
г) верный ответ отсутствует

4. Работодатель может применить дисциплинарное взыскание не позднее _____ проступка.
а) двух недель с момента совершения
б) шести месяцев со дня обнаружения
в) одного месяца с момента обнаружения
г) недели с момента совершения

5. Акты нарушения трудовой дисциплины (трудового законодательства) называются:
а) трудовыми провинностями;
б) преступлениями;
в) дисциплинарными проступками.

6. Какие из перечисленных фактов относятся к дисциплинарным проступкам?
а) неоплаченный проезд в городском транспорте;
б) опоздание к началу рабочего дня;
в) отказ выполнить распоряжение руководителя.

7. Какие воздействия предусмотрены трудовым законодательством для тех, кто совершает дисциплинарные проступки?
а) замечание;
б) ссылка;
в) выговор;
г) увольнение с работы;
д) высылка;
е) каторжные работы;
ж) строгий выговор;
з) арест на 15 суток

8.Дисциплина труда - это:
а) обязательное для всех работников подчинение трудовому распорядку;
б) обязательное для всех работников соблюдение Трудового кодекса Российской Федерации;
в) обязательное для всех работников, кроме руководителя организации, соблюдение правил трудового распорядка;

9. Трудовой распорядок определяется:
а) работодателем;
б) Правительством Российской Федерации;
в) утверждается работодателем с учетом мнения профсоюзного органа организации

10. Укажите, какое из поощрений за труд не входит в компетенцию работодателя?
а) объявление благодарности;
б) выдача премии;
в) награждение ценными подарками;
г) присвоение государственной премии;
д) представление к званию лучшего по профессии;

11.Укажите вид дисциплинированного взыскания, не закрепленного в Трудовом кодексе Российской Федерации:
а) замечание; б) лишение премии; в) выговор; г) увольнение;

12. Дисциплинарное взыскание применяется со дня обнаружения:
а) не позднее 3 месяцев; б) не позднее 6 месяцев; в) не позднее 1 года;

13. Дисциплинарное взыскание применяется со дня совершения проступка:
а) не позднее 6 месяцев; б) не позднее 3 месяцев; в) не позднее 1 года;

14. Дисциплинарное взыскание по результатам ревизии применяется:
а) не позднее 1 года; б) не позднее 2 лет; в) не позднее 5 лет;

15. Руководитель организации может ли привлекаться к дисциплинарному взысканию на основании заявления…
а) работника; б) представительного органа работников; в) заместителя руководителя;

16. С учетом мнения, какого органа работодатель устанавливает правила внутреннего распорядка?
а) Правительства Российской федерации;
б) трехсторонней комиссии;
в) представительного органа работников

17. Для отдельных категорий работников действуют уставы и положения о дисциплине, утверждаемые:
а) Государственной думой;
б) Правительством Российской Федерации;
в) Советом Федерации;

18. Как может быть поощрен работник за особые заслуги перед государством?
а) автомобилем; б) государственной наградой; в) похвальной грамотой;

19. В течении какого времени должен быть объявлен приказ работодателя о применении дисциплинарного взыскания работнику ?
а) 9дней; б) 6дней; +в) 3дня;

20. Какие наказания применяются при дисциплинарном проступке?
а) выговор; б) снижение заработной платы; в) уменьшение отпуска; г) все варианты верны;

21. Какие виды поощрений существуют? Выберите все возможные варианты.
а) премия; б) дополнительные выходные; в) почетные грамоты;
г) благодарность; д) снижение продолжительности рабочего дня;

КЛЮЧ К ТЕСТИРОВАНИЮ

1	2	3	4	5	6	7	8	9	10	11
б	б	а	б	в	б,в	а,в,г	а	в	г	б
12	13	14	15	16	17	18	19	20	21	
в	а	б	б	в	б	б	в	а	а,в,г	

Раздел 3. АДМИНИСТРАТИВНОЕ ПРАВО

Тема 3.1. Административные правонарушения административная ответственность

Проверяемые результаты обучения: З1 - З3, ОК1-ОК9, ПК1.6, ПК2.6

Теоретические вопросы
1. Дайте определение понятию «Административное право».
2. Назовите субъекты административного права.
3. Что такое административные правонарушения?
4. Дайте определение понятию «Административное право».
5. Дайте определение понятию «Административная ответственность».
6. Какие вы знаете виды административных взысканий?
7. Каков порядок наложения административных взысканий

Тестирование
Выберите правильный ответ:
1. В чем ведении находится административное право в РФ?
А) в ведении Федерации; Б) в ведении субъекта РФ; В) в совместном ведении.

2. По общему правилу, лицо, совершившее административное правонарушение, подлежит ответственности на основании закона…
А) действовавшего во время и по месту совершения административного правонарушения;
Б) действовавшего во время и по месту момента совершения правосудия.

3. Административной ответственности подлежит лицо, достигшее к моменту совершения административного правонарушения возраста…
А) четырнадцати лет; Б) шестнадцати лет; В) восемнадцати лет.

4. Административным правонарушением признается…
А) виновное действие (бездействие) физического лица, за которое законодательством об административных правонарушениях установлена административная ответственность;
Б) противоправное, виновное действие (бездействие) физического или юридического лица, за которое законодательством об административных правонарушениях установлена административная ответственность.

5. Кодекс Российской Федерации об административных правонарушениях принят…

А) 30 декабря 2002 г.; Б) 30 декабря 2001 г.; В) 30 декабря 1999 г.

6. Юридическое лицо признается виновным в совершении административного правонарушения, если будет установлено…
А) что руководством юридического лица не были приняты все зависящие от него меры по соблюдению норм административного законодательства;
Б) что у него имелась обязанность по соблюдению правил и норм, которые были нарушены, но данным лицом не были приняты все зависящие от него меры по их соблюдению;
В) что у него имелась возможность для соблюдения правил и норм, за нарушение предусмотрена административная ответственность, но данным лицом не были приняты все зависящие от него меры по их соблюдению.

7. Дисквалификация, как административное наказание заключается в…
А) лишении физического лица орденов и наград, льгот и почестей;
Б) лишении физического лица права занимать руководящие посты в государственных и муниципальных органах власти;
В) лишении физического лица права занимать руководящие должности в исполнительном органе управления юридического лица, входить в совет директоров, осуществлять предпринимательскую деятельность по управлению юридическим лицом, а также осуществлять управление юридическим лицом.

8. Обязано ли лицо, привлекаемое к административной ответственности, доказывать свою невиновность?
А) Да; Б) Нет.

9. Возможно ли принудительное административное выдворение за пределы Российской Федерации иностранного гражданина или лица без гражданства?
А) да; Б) нет.

10. Срок лишение специального права не может быть более…
А) 2 лет; Б) 1 года; В) 6 месяцев.

11. Административный арест заключается в содержании нарушителя в условиях изоляции от общества и устанавливается на срок…
А) до пятнадцати суток, а за нарушение требований режима чрезвычайного положения или режима в зоне проведения контртеррористической операции до тридцати суток;
Б) до тридцати суток, а за нарушение требований режима чрезвычайного положения или режима в зоне проведения контртеррористической операции до девяноста суток;
В) до пятнадцати суток, а за нарушение требований режима чрезвычайного положения или режима в зоне проведения контртеррористической операции до девяноста суток.

12. Административной ответственности подлежит лицо, достигшее к моменту совершения административного правонарушения возраста…
А) четырнадцати лет;
Б) шестнадцати лет;
В) восемнадцати лет.

КЛЮЧ К ТЕСТИРОВАНИЮ

1	2	3	4	5	6	7	8	9	10	11	12
В	В	Б	А	А	В	В	Б	А	А	А	Б

4 Комплект оценочных средств промежуточного контроля

Проверяемые результаты обучения: ОК1-ОК9; З1- З3, У1, У2;ПК1.6, ПК2.6

Вопросы к дифференцированному зачету

1. Рыночная экономика как объект воздействия права.
2. Понятие предпринимательской деятельности, ее признаки.
3. Отрасли права, регулирующие хозяйственные отношения в РФ, их источники.
4. Понятие и признаки субъектов предпринимательской деятельности.
5. Виды субъектов предпринимательского права.
6. Право собственности. Правомочия собственника.
7. Право хозяйственного ведения и право оперативного управления.
8. Формы собственности по российскому законодательству.
9. Понятие юридического лица, его признаки.
10. Организационно-правовые формы юридических лиц.
11. Создание, реорганизация, ликвидация юридических лиц.
12. Индивидуальные предприниматели (граждане), их права и обязанности. Несостоятельность (банкротство) субъектов предпринимательской деятельности: понятие, признаки, порядок.
13. Понятие экономических споров. Виды экономических споров.
14. Досудебный (претензионный порядок) рассмотрения споров, его значение. Подведомственность и подсудность экономических споров.
15. Сроки исковой давности.
16. Понятие трудового права. Источники трудового права. Трудовой кодекс РФ. Основания возникновения, изменения и прекращения трудового правоотношения.
17. Структура трудового правоотношения.
18. Субъекты трудового правоотношения.
19. Общая характеристика законодательства РФ о трудоустройстве и занятости населения.
20. Государственные органы занятости населения, их права и обязанности.
21. Негосударственные организации, оказывающие услуги по трудоустройству граждан.
22. Понятие и формы занятости.
23. Порядок и условия признания гражданина безработным.
24. Правовой статус безработного. Пособие по безработице.
25. Иные меры социальной поддержки безработных.
26. Повышение квалификации и переподготовка безработных граждан.
27. Понятие трудового договора, его значение.
28. Стороны трудового договора. Содержание трудового договора.
29. Виды трудовых договоров.
30. Порядок заключения трудового договора.
31. Документы, предоставляемые при поступлении на работу.
32. Оформление на работу. Испытания при приеме на работу.
33. Понятие и виды переводов по трудовому праву. Отличие переводов от перемещения. Совместительство.
34. Основания прекращения трудового договора.
35. Оформление увольнения работника. Правовые последствия незаконного увольнения.
36. Понятие рабочего времени, его виды.
37. Режим рабочего времени и порядок его установления.

38. Учет рабочего времени.
39. Понятие и виды времени отдыха.
40. Компенсация за работу в выходные и праздничные дни.
41. Отпуска.
42. Порядок установления рабочего времени и времени отдыха для лиц, совмещающих работу с обучением.
43. Понятие заработной платы.
44. Социально – экономическое и правовое содержание заработной платы.
45. Правовое регулирование заработной платы: государственное и локальное. Минимальная заработная плата. Индексация заработной платы.
46. Системы заработной платы: сдельная и повременная.
47. Оплата труда работников бюджетной сферы.
48. Единая тарифная сетка.
49. Порядок и условия выплаты заработной платы.
50. Ограничения удержаний из заработной платы.
51. Оплата труда при отклонениях от нормальных условий труда
52. Понятие трудовой дисциплины, методы ее обеспечения.
53. Понятие дисциплинарной ответственности. Виды дисциплинарных взысканий.
54. Порядок привлечения работника к дисциплинарной ответственности. Порядок обжалования и снятия дисциплинарных взысканий.
55. Понятие материальной ответственности. Основания и условия привлечения работника к материальной ответственности.
56. Полная и ограниченная материальная ответственность.
57. Индивидуальная и коллективная материальная ответственность.
58. Порядок определения размера материального ущерба, причиненного работником работодателю.
59. Порядок возмещения материального ущерба, причиненного работником работодателю.
60. Материальная ответственность работодателя за ущерб, причиненный работнику.
61. Виды ущерба, возмещаемого работнику, и порядок возмещения ущерба.
62. Понятие административного права. Субъекты административного права.
63. Административные правонарушения.
64. Понятие административной ответственности. Виды административных взысканий.
65. Порядок наложения административных взысканий.
66. Понятие социальной помощи. Виды социальной помощи.
67. Пенсии и их виды. Условия и порядок назначения пенсии.
68. Понятие трудовых споров, причины их возникновения.
69. Классификация трудовых споров.
70. Понятие и механизм возникновения коллективных трудовых споров.
71. Порядок разрешения коллективных трудовых споров: примирительная комиссия, посредник, трудовой арбитраж.
72. Право на забастовку. Порядок проведения забастовки.
73. Незаконная забастовка и ее правовые последствия. Порядок признания забастовки незаконной.
74. Понятие индивидуальных трудовых споров.
75. Органы по рассмотрению индивидуальных трудовых споров: комиссии по трудовым спорам, суд.
76. Сроки подачи заявлений и сроки разрешения дел в органах по рассмотрению трудовых споров.
77. Исполнение решения по трудовым спорам.

5 Методические материалы, определяющие процедуру оценивания

Предметом оценки служат умения и знания, предусмотренные ФГОС по дисциплине «Правовое обеспечение профессиональной деятельности», направленные на формирование общих и профессиональных компетенций.

В процессе изучения дисциплины предусмотрены следующие формы контроля: текущий, промежуточный контроль (дифференцированный зачет), контроль самостоятельной работы студентов.

Текущий контроль успеваемости обучающихся осуществляется по всем видам работы, предусмотренным рабочей программой дисциплины, осуществляется преподавателем, ведущим аудиторные занятия.

Текущий контроль успеваемости проводится в следующих формах:

- устная (устный опрос, защита письменной работы, доклад по результатам самостоятельной работы и т.д.);
- письменная (письменный опрос и т.д.);
- тестовая (письменное, компьютерное тестирование).

Результаты текущего контроля успеваемости фиксируются в журнале занятий с соблюдением требований по его ведению.

Промежуточная аттестация – это элемент образовательного процесса, призванный определить соответствие уровня и качества знаний, умений и навыков обучающихся, установленным требованиям согласно ФГОС рабочей программе дисциплины.

Промежуточная аттестация по дисциплине определяется рабочим учебным планом и рабочей программой дисциплины, проводится в форме *дифференцированного зачета - итоговое тестирование.*

Формы и методы оценивания

№	Тип (вид) задания	Критерии оценки
1	Тестирование	«5» - 100 – 90% правильных ответов «4» - 89 - 80% правильных ответов «3» - 79 – 70% правильных ответов «2» - 69% и менее правильных ответов
2	Устные ответы	«*Отлично*», если студент: – полно раскрыл содержание материала в объеме, предусмотренном программой и учебником; – изложил материал грамотным языком в определенной логической последовательности, точно используя математическую терминологию и символику; – показал умение иллюстрировать теоретические положения конкретными примерами; – продемонстрировал усвоение ранее изученных сопутствующих вопросов, сформированность и устойчивость используемых при отработке умений и навыков; – отвечал самостоятельно без наводящих вопросов преподавателя. «*Хорошо*», если он удовлетворяет в основном требованиям на оценку «5», но при этом имеет один из недостатков: – в изложении допущены небольшие пробелы, не исказившие содержание ответа;
3	Письменные ответы	

		– допущены один – два недочета при освещении основного содержания ответа, исправленные по замечанию преподавателя; – допущены более двух недочетов при освещении второстепенных вопросов или в выкладках, легко исправленные по замечанию преподавателя. «*Удовлетворительно*» ставится в следующих случаях: – неполно или непоследовательно раскрыто содержание материала, но показано общее понимание вопроса и продемонстрированы умения, достаточные для дальнейшего усвоения программного материала; – имелись затруднения или допущены ошибки в определении понятий, использовании терминологии, исправленные после нескольких наводящих вопросов преподавателя. «*Неудовлетворительно*» ставится в следующих случаях: – не раскрыто основное содержание учебного материала; – обнаружено незнание или непонимание учеником большей или наиболее важной части учебного материала.
4	Практические работы	Работа должна быть выполнена не менее, чем на 80%, оценивается следующим образом: - «отлично» выставляется, если обучающийся обстоятельно, с достаточной полнотой излагает программный материал, дает правильные формулировки, точные определения ключевых понятий, обнаруживает полное понимание материала и может обосновать свой ответ, привести примеры, демонстрирует самостоятельность мышления, правильно отвечает на дополнительные вопросы. - «хорошо» выставляется, если обучающийся дает ответ, удовлетворяющий тем же требованиям, что и для оценки «отлично», но допускает единичные ошибки, которые сам же исправляет после замечаний преподавателя. - «удовлетворительно» выставляется, если обучающийся демонстрирует знание и понимание основных положений программного материала, но при этом допускает неточности в формулировке правил или определений, излагает материал недостаточно связно и последовательно. - «неудовлетворительно» выставляется, если обучающийся обнаруживает незнание большей части программного материала, допускает ошибки в формулировке правил и определений, искажающие их смысл

Критерии оценки дифференцированного зачета

Дифференцированный зачет проводится в форме итогового тестирования. Итоговый тест предусматривает выполнение 75 заданий, которые включают в себя весь материал, призванный

определить соответствие уровня и качества знаний, умений и навыков студентов, согласно рабочей программе дисциплины.

В результате работы должны соответствовать следующим требованиям.

«отлично» - 75-70 правильных ответов
«хорошо» - 69 - 55 правильных ответов
«удовлетворительно» - 54 – 40 правильных ответов
«неудовлетворительно» - 39 и менее правильных ответов

6 Перечень материалов, оборудования и информационных источников, используемых для текущей и промежуточной аттестации

6.1 Оборудование учебного кабинета

- комплект учебно-наглядных пособий по дисциплине «Правовое обеспечение профессиональной деятельности»
- технические средства обучения: компьютер, экран, видеосистема.

6.2 Рекомендуемая литература

Основные источники:

Румынина В.В. Правовое обеспечение профессиональной деятельности. Уч. – М.: Академия, 2016

Нормативные правовые акты

Конституция Российской Федерации. Принята на референдуме 12 декабря 1993 г. - М., 2005.
Гражданский кодекс Российской Федерации (часть первая) от 21 октября 1994 г. № 51-ФЗ (в ред. ФЗ от 26.06.2007 № 118-ФЗ)). // СЗ РФ. –1994. – № 32. – Ст. 3301.
Гражданский кодекс Российской Федерации (часть вторая) от 26 января 1996 г. № 14 (в ред. от 24.07.2007 N 218-ФЗ) // СЗ РФ. – 1996.- № 5. – Ст. 410.
Гражданский кодекс Российской Федерации (третья). Раздел V. «Наследственное право» от 26 ноября 2001. № 146-ФЗ. от 03.06.2006 № 73-ФЗ, с изм., внесенными Федеральным законом от 29.12.2006 № 258-ФЗ) // СЗ РФ. – 2001. – № 49. – Ст. 4552.
Гражданский кодекс Российской Федерации (часть четвертая) 18.12.2006 N 231-ФЗ СЗ РФ, 25.12.2006, № 52 (1 ч.), ст. 5496.
Гражданский процессуальный кодекс Российской Федерации от 14 ноября 2002 № 138-ФЗ (в ред. от 24.07.2007 N 214-ФЗ.) // СЗ РФ. – 2002. – № 46. – Ст. 4532.
Кодекс РФ об административных правонарушениях от 30 декабря 2001 г. № 195 (в ред. от 24.07.2007 № 218-ФЗ) // СЗ РФ. – 2002. – № 1. – Ст. 1.
Трудовой кодекс Российской Федерации от 30 декабря 2001. № 197-ФЗ // СЗ РФ. -2002. – № 1. – Ч. 1. – Ст. 3.
Уголовно-процессуальный кодекс Российской Федерации от 18 декабря 2001 г. № 174-ФЗ (в ред. от 24.07.2007 N 214-ФЗ) // СЗ РФ. – 2001. -№ 52. – Ч. 1. – Ст. 4921.
Закон Российской Федерации «О защите прав потребителей» от 9 января 1996 г. № 2 – ФЗ (в ред. от 25.11.2006 N 193-ФЗ) // СЗ РФ. – 1996. – № 3. – Ст. 140.

Дополнительные источники:

Анохин В.С. Предпринимательское право. – М., 2008.
Артемов Н.М., Ашмарина Е.М. Финансовое право вопросы и ответы. – М., 2007.
Габричидзе Б.Н., Чернявский А.Г. Административное право. – М., 2007.
Гражданское право. – М., 2007.
Гражданское процессуальное право. – М., 2007.
Коллективный договор: законы и законодательные акты. – 2-е изд., – М., 2006.
Куницын А.Р. Образцы заявлений и жалоб в суд. – М., 2007.

Курноскина О. Г. Защита прав при обращении за медицинской помощью: экспресс-справочник / Ольга Германовна Курноскина. – М., 2006.
Муниципальное право. – М., 2007.
Право социального обеспечения: Вопросы и ответы. – М., 2007.
Расстригина И. А. Заработная плата: удержания и выплаты/ Ирина Александровна Расстригина. – М., 2007.
Трудовое право. – М., 2007
Уголовное процессуальное право. – М., 2007.
Юридическая энциклопедия. / Под ред. Ю.М.Тихомирова. – М., 2007.

Электронные учебники

Гуреева, М.А. Правовое обеспечение профессиональной деятельности [Электронный ресурс]: учебник СПО. – М.: Инфра-М, 2014.
Матвеев, Р.Ф. Правовое обеспечение профессиональной деятельности: краткий курс [Электронный ресурс]: учеб. пособие для СПО. – М.: ФОРУМ, 2014.
Хабибулин, А.Г. Правовое обеспечение профессиональной деятельности [Электронный ресурс]: учебник СПО. – М.: Инфра-М, 2012

Интернет-ресурсы

1. http://www. lawdir.ru (законы, законодательство, право)
2. http://www.kodeks. га (правовой портал)
5. http.V/www.rusetskiy.ru (правой ресурс Александра Русецкого: статьи, ежедневные новости законодательства, большой юридический словарь, тексты законов)
6. http://www.advokati-urisni.ru (юридический портал предоставляет консультации по любым юридическим вопросам с ведущими адвокатами России)

МЕТОДИЧЕСКИЕ РЕКОМЕНДАЦИИ

по выполнению самостоятельной работы студентов

ОП.14 Основы финансовой грамотности и предпринимательской деятельности в профессиональной сфере

2025 г.

Пояснительная записка

Цель методических рекомендаций: оказание помощи студентам в выполнении самостоятельной работы, в овладении фундаментальных знаний, профессиональных умений и навыков деятельности по специальности, опыта творческой и исследовательской деятельности и направленных на формирование ОК и ПК компетенций:

Код ПК, ОК	**Умения**	**Знания**
ОК 01	1 распознавать задачу и/или проблему в профессиональном и/или социальном контексте; 2 анализировать задачу и/или проблему и выделять её составные части; 3 определять этапы решения задачи; 4 выявлять и эффективно искать информацию, необходимую для решения задачи и/или проблемы; 5 составлять план действия; 6 определять необходимые ресурсы; 7 владеть актуальными методами работы в профессиональной и смежных сферах; 8 реализовывать составленный план; 9 оценивать результат и последствия своих действий (самостоятельно или с помощью наставника)	актуальный профессиональный и социальный контекст, в котором приходится работать и жить; основные источники информации и ресурсы для решения задач и проблем в профессиональном и/или социальном контексте; алгоритмы выполнения работ в профессиональной и смежных областях; . методы работы в профессиональной и смежных сферах; структуру плана для решения задач; порядок оценки результатов решения задач профессиональной деятельности
ОК 03	10определять актуальность нормативно-правовой документации в профессиональной деятельности; 11 применять современную научную профессиональную терминологию; 12 определять и выстраивать траектории профессионального развития самообразования; 13 выявлять достоинства и недостатки коммерческой идеи презентовать Открытия собственного дела в профессиональной деятельности; оформлять бизнес-план; 14 рассчитывать размеры Выплат по процентным ставкам кредитования; 15 определять инвестиционную привлекательность коммерческих рамках профессиональной деятельности; .16 презентовать бизнес-идею; .17 определять источники финансирования	содержание актуальной нормативно-правовой документации; современная научная и профессиональная терминология; Возможные траектории профессионального развития и самообразования; основы предпринимательской деятельности; основы финансовой грамотности; правила разработки бизнес-планов; порядок выстраивания презентации; кредитные банковские продукты

Перечень самостоятельных работ

Номер и наименование самостоятельной работы, согласно рабочей программы	Вид самостоятельной работы
СР1 Виды пенсий. Калькулятор пенсии on-line: определение условий для желательного размера пенсии.	Информационный поиск
Понятие бизнес-плана и его структура	Подготовка доклада

ПРИЛОЖЕНИЕ

Информационный поиск - СР1

Цель самостоятельной работы: развитие способности к проектированию и преобразованию учебных действий на основе различных видов информационного поиска.

Информационный поиск — поиск неструктурированной документальной информации.

Список современных задач информационного поиска:

решение вопросов моделирования;

классификация документов;

фильтрация, классификация документов;

проектирование архитектур поисковых систем и пользовательских интерфейсов;

извлечение информации (аннотирование и реферирование документов);

выбор информационно-поискового языка запроса в поисковых системах.

Содержание задания по видам поиска:

поиск библиографический — поиск необходимых сведений об источнике и установление его наличия в системе других источников ведется путем разыскания библиографической информации библиографических пособий (информационных изданий);

поиск самих информационных источников (документов и изданий), в которых есть или может содержаться нужная информация;

поиск фактических сведений, содержащихся в литературе, книге (например, об исторических фактах и событиях, о биографических данных из жизни и деятельности писателя, ученого и т.п.). *Выполнение задания*:

определение области знаний;

выбор типа и источников данных;

сбор материалов, необходимых для наполнения информационной модели;

отбор наиболее полезной информации;

выбор метода обработки информации (классификация, кластеризация, регрессионный анализ и т.д.);

выбор алгоритма поиска закономерностей;

поиск закономерностей, формальных правил и структурных связей в собранной информации;

творческая интерпретация полученных результатов.

Планируемые результаты самостоятельной работы:

способность студентов решать стандартные задачи профессиональной деятельности на основе информационной и библиографической культуры с применением информационно-коммуникационных технологий и с учетом основных требований информационной безопасности;

готовность использовать знание современных проблем науки и образования при решении образовательных и профессиональных задач.

Подготовка доклада - СР2

Цель самостоятельной работы: расширение научного кругозора, овладение методами теоретического исследования, развитие самостоятельности мышления студента.

Доклад - публичное сообщение или документ, который содержат информацию и отражает суть вопроса или исследования применительно к данной ситуации.

Виды докладов:

Устный доклад - читается по итогам проделанной работы и является эффективным средством разъяснения ее результатов.

Письменный доклад:

краткий (до 20 страниц) - резюмирует наиболее важную информацию, полученную в ходе исследования;

подробный (до 30 страниц) - включает не только текстовую структуру с заголовками, но и диаграммы, таблицы, рисунки, фотографии, приложения, сноски, ссылки, гиперссылки.

Выполнение задания:

четко сформулировать тему (например, письменного доклада);

изучить и подобрать литературу, рекомендуемую по теме, выделив три источника библиографической информации:

первичные (статьи, диссертации, монографии и т.д.);

вторичные (библиография, реферативные журналы, сигнальная информация, планы, граф- схемы, предметные указатели и т.д.);

третичные (обзоры, компилятивные работы, справочные книги и т.д.);

написать план, который полностью согласуется с выбранной темой и логично раскрывает ее;

написать доклад, соблюдая следующие требования:

к структуре доклада — она должна включать: краткое введение, обосновывающее актуальность проблемы; основной текст; заключение с краткими выводами по исследуемой проблеме; список использованной литературы;

к содержанию доклада — общие положения надо подкрепить и пояснить конкретными примерами; не пересказывать отдельные главы учебника или учебного пособия, а изложить собственные соображения по существу рассматриваемых вопросов, внести свои предложения;

оформить работу в соответствии с требованиями. Планируемые результаты самостоятельной работы:

способность студентов анализировать результаты научных исследований и применять их при решении конкретных образовательных и исследовательских задач;

готовность использовать индивидуальные креативные способности для оригинального решения исследовательских задач;

способность решать стандартные задачи профессиональной деятельности на основе информационной и библиографической культуры с применением информационно-коммуникационных технологий и с учетом основных требований информационной безопасности.

Фонд оценочных средств по учебной дисциплине
СГ.05 Основы финансовой грамотности
основной профессиональной образовательной программы по специальности 40.02.04 Юриспруденция
Базовый уровень

2025 г.

Содержание

Паспорт фонда оценочных средств (ФОС)
Область применения
Результаты освоения учебной дисциплины, подлежащие проверке
Организация контроля и оценки освоения программы учебной дисциплины
Материально-техническое обеспечение фонда оценочных средств
Комплект материалов для контроля и оценки освоения умений и усвоения знаний
Пакет экзаменующегося (обучающегося)
Пакет экзаменатора (преподавателя)
Приложения
Приложения 1. Перечень практических и самостоятельных работ
Приложения 2. Оценочные материалы для текущего контроля
Приложения 3. Оценочные материалы для промежуточной аттестации

Паспорт фонда оценочных средств

Область применения

Фонд оценочных средств предназначен для проверки результатов освоения учебной дисциплины СГ.05 Основы финансовой грамотности по специальности СПО 35.02.16 Эксплуатация и ремонт сельскохозяйственной техники и оборудования с базовым уровнем подготовки.

Результаты освоения учебной дисциплины (МДК), подлежащие проверке

В результате освоения дисциплины обучающийся должен обладать следующими умениями, знаниями, которые формируют профессиональную компетенцию, и общими компетенциями:

В результате освоения дисциплины обучающийся должен уметь:

распознавать задачу и/или проблему в профессиональном и/или социальном контексте;

анализировать задачу и/или проблему и выделять её составные части;

определять этапы решения задачи;

выявлять и эффективно искать информацию, необходимую для решения задачи и/или проблемы;

составлять план действия;

определять необходимые ресурсы;

владеть актуальными методами работы в профессиональной и смежных сферах;

реализовывать составленный план;

оценивать результат и последствия своих действий (самостоятельно или с помощью наставника)

определять актуальность нормативно-правовой документации в профессиональной деятельности

применять современную научную профессиональную терминологию

определять и выстраивать траектории профессионального развития и самообразования

выявлять достоинства и недостатки коммерческой идеи, презентовать идеи открытия собственного дела в профессиональной деятельности

оформлять бизнес-план

рассчитывать размеры выплат по процентным ставкам кредитования

определять инвестиционную привлекательность коммерческих идей в рамках профессиональной деятельности

презентовать бизнес-идею

определять источники финансирования

В результате освоения дисциплиныобучающийся должензнать:

актуальный профессиональный и социальный контекст, в котором риходится работать и жить;

основные источники информации и ресурсы для решения задач и проблем в профессиональном и/или социальном контексте;

алгоритмы выполнения работ в профессиональной и смежных областях;

методы работы в профессиональной и смежных сферах;

структуру плана для решения задач;

порядок оценки результатов решения задач профессиональной деятельности

содержание актуальной нормативно-правовой документации

современная научная и профессиональная терминология

возможные траектории профессионального развития и самообразования

основы предпринимательской деятельности

основы финансовой грамотности

правила разработки бизнес-планов

порядок выстраивания презентации

кредитные банковские продукты

ОК 1. Выбирать способы решения задач профессиональной деятельности применительно к различным контекстам.

ОК 3. Планировать и реализовывать собственное профессиональное и личностное развитие, предпринимательскую деятельность в профессиональной сфере, использовать знания по правовой и финансовой грамотности в различных жизненных ситуациях.

Формой аттестации по учебной дисциплине является

Дифференцированный зачет (далее - ДЗ)

Организация контроля и оценки освоения программы учебной дисциплины

В результате аттестации по учебной дисциплине осуществляется комплексная проверка следующих умений и знаний, а также динамика формирования общих компетенций:

Таблица 1

Результаты обучения: умения, знания и общие компетенции	**сазатели оценки результата**	**ритерии оценки**	**Форма контроля и оценивания, средства проверки**
У1. Распознавать задачу и/или проблему в профессиональном и/или социальном контексте; З1. Актуальный профессиональный и социальный контекст, в котором приходится работать и жить; ОК 1. Выбирать способы решения задач профессиональной деятельности применительно к различным контекстам.	Демонстрирует умение распознавать задачу и/или проблему в профессиональном и/или социальном контексте	Использует в работе актуальный профессиональ н ый и социальный контекст, в котором приходится работать и жить.	Текущий контроль - оценка ПЗ № 16. Промежуточная аттестация - ДЗ - задание 1, в.8; задание 2, в. 9.
У2. Анализировать задачу и/или проблему и выделять её составные части; З1. Актуальный профессиональный и социальный контекст, в котором приходится работать и жить; ОК 1. Выбирать способы решения задач профессиональной деятельности применительно к различным контекстам.	Демонстрирует умение анализировать задачу и/или проблему и выделять её составные части	Использует в работе актуальный профессиональ н ый и социальный контекст, в котором приходится работать и жить.	Текущий контроль - оценка ПЗ № 16. Промежуточная аттестация -ДЗ- задание 1, в. 7; задание 2, в. 7, 10; задание 4, задача 4.
У3. Определять этапы решения задачи; З1. Актуальный профессиональный и социальный контекст, в котором приходится работать и жить;	Показывает умение определять этапы решения задачи	Использует в работе актуальный профессиональ н ый и социальный	Текущий контроль - оценка ПЗ № 1-6 Промежуточная аттестация -ДЗ- задание 3.

ОК 1. Выбирать способы решения задач профессиональной деятельности применительно к различным контекстам.		контекст, в котором приходится работать и жить	
У4. Выявлять и эффективно искать информацию, необходимую для решения задачи и/или проблемы; З2. Основные источники информации и ресурсы для решения задач и проблем в профессиональном и/или социальном контексте; ОК 1. Выбирать способы решения задач профессиональной деятельности применительно к различным контекстам.	Показывает умение выявлять и эффективно искать информацию, необходимую для решения задачи и/или проблемы	Использует в работе основные источники информации и ресурсы для решения задач и проблем в профессиональ н ом и/или социальном контексте	Текущий контроль - оценка ПЗ № 1-6 Промежуточная аттестация -ДЗ- задание 4, задачи 1, 2.
У5. Составлять план действия; З3. Алгоритмы выполнения работ в профессиональной и смежных областях; ОК 1. Выбирать способы решения задач профессиональной деятельности применительно к различным контекстам.	Демонстрирует умение составлять план действия	Использует в работе алгоритмы выполнения работ в профессиональ н ой и смежных областях	Текущий контроль - оценка ПЗ № 1. Промежуточная аттестация -ДЗ- задание 1, в. 3, *4, 9,* 10; задание 2, в. 2, 10.
У6. Определять необходимые ресурсы З4. Методы работы в профессиональной и смежных сферах; ОК 1. Выбирать способы решения задач профессиональной деятельности применительно к различным контекстам.	Демонстрирует умение определять необходимые ресурсы	Результативнос ть нахождения необходимой информации для эффективного выполнения поставленных профессиональ ны х задач; Обоснованност ь отбора и анализ информации в соответствии с профессиональ но й задачей	Текущий контроль - оценка ПЗ № 1; СР № 1. Промежуточная аттестация -ДЗ- задание 1, в. 5, 6; задание 2, в. 1, 5, 6, 8; задание 3, в. 1-3, 6, 9, 10; задание 4, задача 3

У7. Владеть актуальными методами работы в профессиональной и смежных сферах; З5. Структуру плана для решения задач; ОК 1. Выбирать способы решения задач профессиональной деятельности применительно к различным контекстам.	Различает виды владеть актуальными методами работы в профессиональной и смежных сферах	Использует в работе структуру плана для решения задач	Текущий контроль - оценка ПЗ № 1-6 Промежуточная аттестация -ДЗ-задание 5, 9.
У8. Реализовывать составленный план; З5. Структуру плана для решения задач; ОК 1. Выбирать способы решения задач профессиональной деятельности применительно к различным контекстам.	Демонстрирует умение реализовывать составленный план	Использует в работе структуру плана для решения задач	Текущий контроль - оценка СР № 2 Промежуточная аттестация -ДЗ-задание 10, 11.
У9. Оценивать результат и последствия своих действий (самостоятельно или с помощью наставника) З6. Порядок оценки результатов решения задач профессиональной деятельности ОК 1. Выбирать способы решения задач профессиональной деятельности применительно к различным контекстам.	Показывает умение оценивать результат и последствия своих действий (самостоятельно или с помощью наставника)	Использует в работе порядок оценки результатов решения задач профессиональ н ой деятельности	Текущий контроль - оценка ПЗ № 16 Промежуточная аттестация -ДЗ-задание 2, 8.
У 10. Определять актуальность нормативно-правовой документации в профессиональной деятельности; З8. Современная научная и профессиональная терминология; ОК 3. Планировать и реализовывать собственное профессиональное и личностное развитие, предпринимательскую деятельность в профессиональной сфере, использовать знания по правовой и финансовой грамотности в различных жизненных ситуациях	Демонстрирует умение определять актуальность нормативно- правовой документации в профессиональной деятельности	Использует в работе современную научную и профессиональ н ую терминологию	Текущий контроль - оценка ПЗ № 3 Промежуточная аттестация -ДЗ - задание 10, 11.
У11. Применять современную научную и профессиональную	Демонстрирует умение определять актуальность	Использует в работе	Текущий контроль -

терминологию З7. Содержание актуальной нормативно-справочной документации ОК 3. Планировать и реализовывать собственное профессиональное и личностное развитие, предпринимательскую деятельность в профессиональной сфере, использовать знания по правовой и финансовой грамотности в различных жизненных ситуациях	нормативно- правовой документации в профессиональной деятельности	современную научную и профессиональ н ую терминологию	оценка ПЗ № 16 Промежуточная аттестация -ДЗ - задание 10, 11.
У 12. Определять и выстраивать траектории профессионального развития и самообразования; З9. Возможные траектории	Демонстрирует умение определять и выстраивать траектории	Использует в работе возможные траектории	Текущий контроль - оценка СР № 2 Промежуточная аттестация -ДЗ —
профессионального развития и самообразования; ОК 3. Планировать и реализовывать собственное профессиональное и личностное развитие, предпринимательскую деятельность в профессиональной сфере, использовать знания по правовой и финансовой грамотности в различных жизненных ситуациях	профессионального развития и самообразования	профессиональ н ого развития и самообразовани я	задание 2, 8.
У 13. Выявлять достоинства и недостатки коммерческой идеи; З10. Основы предпринимательской деятельности; ОК 3. Планировать и реализовывать собственное профессиональное и личностное развитие, предпринимательскую деятельность в профессиональной сфере, использовать знания по правовой и финансовой грамотности в различных жизненных ситуациях	Демонстрирует умение выявлять достоинства и недостатки коммерческой идеи	Использует в работе основы предпринимате л ьской деятельности	Текущий контроль - оценка ПЗ № 3. Промежуточная аттестация -ДЗ - задание 1, в.8; задание 2, в. 9.

У 14. Оформлять бизнес-план; З12. Правила разработки бизнес-планов; ОК 3. Планировать и реализовывать собственное профессиональное и личностное развитие, предпринимательскую деятельность в профессиональной сфере, использовать знания по правовой и финансовой грамотности в различных жизненных ситуациях	Демонстрирует умение оформлять бизнес-план	Использует в работе правила разработки бизнес-планов	Текущий контроль - оценка ПЗ № 16 Промежуточная аттестация -ДЗ - задание 3.
У 15. Рассчитывать размеры выплат по процентным ставкам кредитования; З11. Основы финансовой грамотности ОК 3. Планировать и реализовывать собственное профессиональное и личностное развитие, предпринимательскую деятельность в профессиональной сфере, использовать знания по правовой и финансовой грамотности в различных жизненных ситуациях	Демонстрирует умение рассчитывать размеры выплат по процентным ставкам кредитования	Использует в работе формулы расчета аннуитетных и дифференцировани ых платежей, дисконтировани е	Текущий контроль - оценка ПЗ № 3 Промежуточная аттестация -ДЗ - задание 4, задачи 1, 2.
У 16. Определять инвестиционную привлекательность коммерческих идей в рамках профессиональной деятельности; З11. Основы финансовой грамотности;	Показывает умение определять инвестиционную привлекательность коммерческих идей в рамках	Использует в работе правила разработки бизнес-планов	Текущий контроль - оценка СР № 2. Промежуточная аттестация -ДЗ - задание 1, в. 3, *4, 9,* 10; задание 2, в. 2, 10.
ОК 3. Планировать и реализовывать собственное профессиональное и личностное развитие, предпринимательскую деятельность в профессиональной сфере, использовать знания по правовой и финансовой грамотности в различных жизненных ситуациях	профессиональной деятельности		

У 17. Презентовать бизнес-идею; З13. Порядок выстраивания презентации; ОК 3. Планировать и реализовывать собственное профессиональное и личностное развитие, предпринимательскую деятельность в профессиональной сфере, использовать знания по правовой и финансовой грамотности в различных жизненных ситуациях	Показывает умение презентовать бизнес- идею	Использует в работе порядок выстраивания презентации	Текущий контроль - оценка ПЗ № 6 Промежуточная аттестация -ДЗ - задание 1, в. 5, 6; задание 2, в. 1, 5, 6, 8; задание 3, в. 1-3, 6, 9, 10; задание 4, задача 3
У 18. Определять источники финансирования; З14. Кредитные банковские продукты ОК 3. Планировать и реализовывать собственное профессиональное и личностное развитие, предпринимательскую деятельность в профессиональной сфере, использовать знания по правовой и финансовой грамотности в различных жизненных ситуациях	Показывает умение определять источники финансирования	Использует в работе кредитные банковские продукты	Текущий контроль - оценка ПЗ № 6 Промежуточная аттестация -ДЗ - задание 5, 9.

Оценка результатов освоения учебной дисциплины включает в себя текущий контроль знаний и промежуточную аттестацию студентов.

Текущий контроль знаний проводится в форме проведения практических занятий, устного и письменного опроса, выполнения самостоятельных работ, тестирования.

С целью подготовки обучающихся к промежуточной аттестации, своевременной диагностики качества обучения в конце каждого месяца по дисциплине, выставляется средняя арифметическая оценка по результатам текущего контроля успеваемости (при наличии не менее трех оценок) - рубежный контроль.

Промежуточная аттестация - в форме дифференцированного зачета.

Условием получения зачета является выполнение полного объема практических и самостоятельных работ по учебной дисциплине.

Уровень подготовки студента оценивается в баллах: 5 (отлично), 4 (хорошо), 3 (удовлетворительно), 2 (неудовлетворительно).

Студент, получает оценку «отлично», если самостоятельно и уверенно применяет знания в практической деятельности, полно излагает полученные знания в устной форме, в соответствии с требованиями учебной программы, формулирует выводы и обобщения. Допускаются единичные несущественные ошибки, самостоятельно исправленные студентом.

Студент, получает оценку «хорошо», если при изложении полученных знаний возникают отдельные несущественные ошибки, исправляемые студентом по указанию преподавателя и выполнение заданий, осуществляется с незначительной помощью преподавателя.

Студент, получает оценку «удовлетворительно», если работы, выполнены в не полном объеме (не менее 50%), что в целом, не препятствует усвоению последующего программного материала, допускаются отдельные существенные ошибки, исправляемые с помощью преподавателя.

Студент, получает оценку «неудовлетворительно», если изложение учебного материала неполное, бессистемное, что не позволяет усваивать последующий учебный материал, существенные ошибки, не исправляемые даже с помощью преподавателя.

Материально-техническое обеспечение фонда оценочных средств

Контрольно-оценочные мероприятия проводятся в учебном кабинете «Социально-гуманитарных дисциплин».

Средства обучения при дистанционной форме (нормативно-справочная литература, комплект плакатов, тематических стендов, инструкционные стенды, мультимедийный комплекс. Локальная сеть института, программное обеспечение общего и профессионального назначения, комплект учебно-методической документации. Заготовленные материалы для реализации практики в условии дистанционного обучение).

2.Комплект материалов для контроля и оценки освоения умений и усвоения знаний

Пакет для обучающегося

Дифференцированный зачет включает решение тестовых заданий различного уровня сложности и решение задач.

Количество вариантов - 2.

Инструкция для обучающихся

Максимальное время выполнения задания - 90 мин.

Дифференцированный зачет включает выполнение обучающимися различных типов заданий:

10 заданий с одним вариантом ответа из 4 предложенных вариантов.

10 заданий с несколькими (2-4) вариантами ответов из 4-6 предложенных вариантов.

10 заданий, в которых необходимо:

установить соответствие;

вставить одно слово (понятие);

разместить предложенные параметры в определённом порядке;

4 задания — задачи, в ответе к которым присутствует число.

Перечень вопросов, выносимых на дифференцированный зачет

Основы целесообразного экономического поведения.

Управление финансовыми ресурсами

Трудовые ресурсы и оплата труда в организации

Основы предпринимательского дела

Трудоустройство в профессиональной сфере

Пакет преподавателя

Дифференцированный зачет включает решение тестовых заданий различного уровня сложности и решение задач:

10 заданий с одним вариантом ответа из 4 предложенных вариантов.

10 заданий с несколькими (2-4) вариантами ответов из 4-6 предложенных вариантов.

10 заданий, в которых необходимо:

установить соответствие;

вставить одно слово (понятие);

разместить предложенные параметры в определённом порядке;

4 задания — задачи, в ответе к которым присутствует число.

Количество вариантов - 2.

дифференцированный зачет проводится одновременно у всей группы;

задания предоставляются в электронном виде;

Время выполнения задания - 90 минут

Оборудование - персональные компьютеры

Методическое обеспечение: раздаточный материал.

Критерии выставления оценок:

задания с одним вариантом ответа (тест): 0-1 балл;

задания с несколькими вариантами ответа (тест): 0-2 балла;

задания, где нужно установить соответствие, вставить одно слово (понятие), разместить предложенные параметры в определённом порядке: 0-2 балла;

задачи: 0 или 3 балла.

Максимально возможное количество баллов за итоговую проверочную работу — **62 балла.**

Перевод полученных баллов в пятибалльную шкалу оценок производится исходя из правил, размещённых в **таблице:**

КРИТЕРИИ ОЦЕНИВАНИЯ

Оцениваемый показатель	Оценка		
	Удовлетвори-тельно	Хорошо	Отлично
Процент набранных баллов	50% и более (от 31 до 42 баллов)	70% и более (от 43 до 55 баллов)	90% (56 баллов и более)

Перечень практических занятий и самостоятельных работ

Перечень практических занятий

Составление личного финансового плана (краткосрочного, долгосрочного) на основе анализа баланса личного (семейного) бюджета.

Основные финансовые вычисления, необходимые потребителю в работе с банковскими услугами и продуктами.

Расчет простых и сложных процентов по кредиту.

Расчет страхового взноса в зависимости от размера страховой суммы, тарифа, срока страхования и других факторов.

Расчет налогов, которые платят физические лица.

Составление бюджета доходов и расходов.

. Перечень самостоятельных работ

Виды пенсий. Калькулятор пенсии on-line: определение условий для желательного размера пенсии.

Понятие бизнес-плана и его структура.

Оценочные материалы для текущего контроля

ТК №1. Составление личного (семейного) бюджета (за квартал)и личного финансового плана

Цель работы: научиться составлять личный (семейный) бюджет и определять его баланс. Научиться составлять личный финансовый план.

Общие положения

Личный бюджет - это ваш персональный план доходов и расходов на определенный период - месяц, квартал, год.

Семейный бюджет - это план доходов и расходов семьи на определенный временной период (месяц , квартал или год).

Доход- это деньги или материальные ценности, получаемые от предприятия, отдельного лица или какого-либо рода деятельности.

Личный финансовый план - план достижения ваших личных финансовых целей.

Личный финансовый план (ЛФП) - это инструмент долгосрочного планирования. Он рассчитывает ряд путей к достижению важных для вас целей — чтобы выбрать из них оптимальный.

Денежные доходы семьи могут включать поступления денег в виде:

заработной платы за работу по найму (на основной работе, по совместительству или на своем предприятии);

доходов от индивидуальной трудовой деятельности, доходов от бизнеса;

дивидендов по акциям, процентов по вкладам в банк;

доходов от сдачи в аренду недвижимости (квартиры, дачи, гаража);

доходов от продажи недвижимости, продукции с приусадебного хозяйства, личных вещей;

стипендий, пенсий, пособий на детей;

алиментов, помощи родных и близких;

подарков, призов, выигрышей;

возврата налогов;

грантов;

наследства.

Расход - это затраты, издержки, потребление чего-либо для определенных целей:

расходы на жилье (аренда, налоги, страховка, содержание дома, квартплата);

расходы на питание (продукты, кафе и рестораны);

долги (долги, кредиты);

расходы на транспорт (автомобиль, проезд на общественном транспорте, такси);

расходы на отдых (отпуск, хобби, культурные мероприятия);

личные расходы (одежда, косметика, развлечения, книги, лечение и оздоровление);

сбережения (резервный фонд, пенсионные накопления, инвестиции);

другие расходы.

Семейный бюджет всегда нуждается в планировании. Этот вопрос нельзя игнорировать, живя только текущим моментом, нужно думать и о перспективе. Секрет благополучия заключается в умении составлять общий бюджет и правильного распределять заработанные средства.

Формирование семейного бюджета напрямую зависит от ежемесячных денежных поступлений супругов (др. членов семьи) и предполагаемых трат.

Различают несколько видов **доходов** семьи:

Постоянные. К данному виду относятся стипендии, пенсии, заработная плата, пособия, проценты по банковским вкладам, прибыль от сдачи недвижимости в аренду и т.д.

Временные и разовые. В данном случае речь идет о подарках, премиях, выигрышах и заемных средствах.

Структура **расходов** не менее разнообразна и переменчива. Можно выделить две группы издержек:

- Первичные. К ним относят траты, которые при всем желании сложно исключить. Каждая семья нуждается в продуктах питания, обуви и одежде. Также часть семейного бюджета уходит на плату за жилье, коммунальные услуги и налоги.

-**Вторичные**. Данная группа расходов связана с приобретением собственной жилплощади, машины, бытовых электроприборов, предметов роскоши и т.д.

При формулировании цели необходимо пройти трехэтапный процесс финансовой оценки ваших целей:

Какова ваша цель?
Когда вы хотите её осуществить?
Сколько это будет стоить?

Цели должны иметь: временное ограничение, денежную оценку, конкретику (место отдыха, количество человек, марка машины, название вуза и т. д.). Кроме того, они должны быть реалистичными.

Сбережения = Доходы - Расходы

Сопоставив цели с возможностями, определите сроки достижения целей. Для достижения своих финансовых целей необходимо

Оптимизировать свой бюджет Определите все ли расходы действительно необходимы, на чем можно сэкономить. Обратите внимание, что некоторые статьи из пассивов легко перевести в активы. Например, сдать в аренду неиспользуемый гараж или продать земельный участок, если не планируете на нем возводить дом. Так же и машина, если она используется для получения доходов (такси, грузоперевозки), может перейти в раздел “Активы”.

Найти дополнительные источники дохода (подработка)

Заставить свои сбережения работать (вклады, инвестиции) Личный финансовый план помогает спрогнозировать доходы, расходы, накопления и инвестиции на 5-10 лет вперёд. Он помогает буквально заглянуть в своё финансовое будущее, ставить цели и достигать их.

Структура личного (семейного) бюджета отражена в таблице 2.

Доходы		Расходы	
Статьи дохода	Сумма в рублях	Статьи расхода	Сумма в рублях
Постоянные:		***Постоянные:***	
Заработная плата		Питание	
Стипендии,пенсии		Оплата коммунальных услуг	
Разовые:		***Переменные:***	
Подарок, вышрыш		Отдых, лечение	
Общий доход		Общий расход	

Порядок выполнения:

Для составления бюджета семьи за квартал (август, сентябрь, октябрь) необходимы следующие действия:

изучить по вариантам характеристику членов семьи (таблица 1) и справочные данные;

определение статей доходов и расходов;

запись доходов и расходов;

группировка доходов и расходов; (таблица 2)

расчет разницы между полученными доходами и произведенными расходами;

сравни доходную и расходную части бюджета (таблица 3), сделай выводы.

внеси предложения, которые помогут сбалансировать бюджет семьи.

Баланс личного (семейного) бюджета. Таблица 3.

Соотношение	Вид бюджета
Д < Р (доходы меньше расходов)	Дефицитный
Д = Р (доходы равны расходам)	Сбалансированный
Д > Р (доходы превышают расходы)	Профицитный (избыточный)

Характеристика членов семьи Таблица 1.

№ варианта	**Семейный статус**	**Возраст**	**Место работы, учебы**	**Заработная плата, пенсия, стипендия, в руб.**	**Примечание, все выплаты в руб.**
1,9,14,18,20 2,12,,16,19 3,11,15,17	прабабушка	85 80 75		30000 25000 10000	Ветеран ВОВ, есть вклад 100000под 8% год (выплата % ежемесячно) Ветеран ВОВ, есть дача, продает овощи, зелень на 5000 в месяц Хроническое заболевание (требуется ежемесячное обязательное лечениена сумму 5000)
4,9,14,18 5,10,16,19	прадедушка	90 85		35000 30000	Ветеран ВОВ Ветеран ВОВ
1,2,12,20	бабушка	60	Гардеробщица	5500 8000	Кроме летних месяцев

4,8,10,17		48	Экономист	16000	пенсия Есть дача, продает овощи, зелень на 5000 в месяц
6,12 7,11,14,19	дедушка	66 59	Вахтер Инженер	5500 8000 29000	Пенсия Есть гараж, сдает в аренду за 1500 в мес
1, 5,		40	Бухгалтер	19000	есть кредит, ежем.
7,11,15,16 2, 3,12,14,18,20 4, 6, 8,13,17	мама	30 25	Продавец менеджер	15000 18000	платеж 2000 день рождение в августе(подарили 10000)
7,9,11,15,16 3, 6,12,19 4, 8,13,20	Папа	40 35 28	Предприниматель Слесарь программист	35000 20000 30000	Откладывает ежемесячно на пенсию 5000 Есть машина, таксует по субботам (доход 2500 в день за вычетом всех расходов) купил маме в августе золотое кольцо за 4500
1,16,19 5,9,10,11 4,12,14	сын	20 16 5	Студент Уч-ся 11класса	1100	Дневное отд.+ комп. курсы Ходит в бассейн, подгот. курсы Посещает детский сад+ кружки, секции
8,4,10,11,20 1, 7,16,18	дочь	4 19 7	Учащаяся колледжа Уч-ся 2-го		Посещает детский сад оформили соц. стип809 в мес. с сентября 2021

3, 5, 6,12,13			класса		Договор с музыкальной школой 24000 за уч.год (сент-май) (оплата ежемесячно.)

Справочные данные:
Все семьи живут в 3-х комнатных квартирах площадью

1.2.3,4,5 вариант-59 кв.м в 5-ти этажном доме;
6,7,8,9,10,11,12 вариант-65 кв.м в 9-ти этажном доме; 13,14,15,16,17,18,19,20 вариант - 85 кв.м. в12-ти этажном доме.

Все пенсионеры в сентябре получили единоразовую выплату от государства - 10000р Все школьники получили в августе единоразовую выплату от государства- 10000р.

Оплата коммунальных услуг (за 1 месяц):
содержание жилья - 32 руб. за 1 кв.м.
отопление (октября-апрель)- 38,19 руб. за 1 кв.м. лифт - 3,71 руб. в месяц за 1 кв.м.
холодная вода - 180 руб. в месяц на человека горячая вода - 200 руб. в месяц на человека
водоотведение- 150 руб. в месяц на человека вывоз ТБО - 90 руб. в месяц на человека
кабельное телевидение- 350 руб. в месяц с квартиры мобильная связь- 350 руб/чел (7 лет, 60-90 лет)
- 600 руб./чел (16- до 60 лет)
Уборка подъезда - 7,36 за этаж газ - 100 руб. в месяц на человека
электроэнергия - 2,82 руб. за кВатт/час при норме 100 кВатт/час в месяц на человека

Расходы на питание:
дети до 7 лет - 3500 руб. в месяц на человека
школьники от 7 до 16 лет(вкл) - 4000 руб. в месяц на человека студенты от 17 до 22 лет (вкл)- 4500 руб. в месяц на человека взрослые от 23 до 50 лет(вкл) - 4200 руб. в месяц на человека пожилые старше 50 лет - 3300 руб. в месяц на человека **Расходы на школьную форму: 8000 руб. (август)**

Непродовольственные расходы: 2000 руб. в месяц на человека
Культурно-бытовые расходы: 800 руб. в месяц на человека
Непредвиденные расходы: 500 руб. в месяц на человека

Плата за обучение:
детский сад - 2500 руб. в месяц за 1 ребенка (возврат 30% на одного ребенка, и 50% если посещают 2 ребенка)
бассейн - 1800 руб. в месяц на человека
кружки, секции в саду- 500 руб. в месяц на человека компьютерные курсы - 1000 руб. в месяц на человека подготовительные курсы - 3000 руб. в месяц на человека

Летний отдых:
детский лагерь 3 смена (21 день)- 3000 руб. путевка на человека (вариант 6,12,13)
турбаза - 1000 руб. в день на человека (август 2021) (вариант4,12,14) отдых на море - 3000 руб. в день на человека (с 1 сентября по 10 сентября (включительно) 2021 г. (вариант 4,8,13,19,20)
отдых за границей - 2500 руб. в день на человека (с 28 августа- 6 сентября 2021г.)

(включительно) вариант 6,7,8,9)

Оценочные материалы для промежуточной аттестации
Вариант 1

Задание 1. Выберите из предложенных вариантов один верный ответ.

Налог — это:
обязательный индивидуальный безвозмездный платёж, осуществляемый физическими и юридическими лицами в бюджет государства;
добровольныйплатёж, уплачиваемый физическими лицами для благотворительных целей;
платёж, уплачиваемый физическими и юридическими лицами в натуральной форме;
нет верного ответа.

Если вы получили приз за участие в творческом конкурсе стоимостью 10 тыс. руб.:
а) вы должны заплатить налог на доходы физических лиц в размере 2100 руб.; б) вы должны заплатить налог на доходы физических лиц в размере 780 руб.; в) вы должны заплатить налог на доходы физических лиц в размере 1300 руб.; г) вы не должны платить никаких налогов.

Выберите наиболее привлекательный негосударственный пенсионный фонд для инвестирования своих накоплений:
НПФ 1: размер общего имущества — 350 млрд руб.; доля на рынке — 14%; срок функционирования фонда — 15 лет; доходность пенсионных накоплений — 22,6%;
НПФ 2: размер общего имущества — 50 млрд руб.; доля на рынке — 3%; срок функционирования фонда — 2 года; доходность пенсионных накоплений — 23,4%;
НПФ 3: размер общего имущества — 86 млрд руб.; доля на рынке — 12%; срок функционирования фонда — 12 лет; доходность пенсионных накоплений — 15,7%;
НПФ 4: размер общего имущества — 240 млрд руб.; доля на рынке — 7%; срок функционирования фонда — 9 лет; доходность пенсионных накоплений — 11,4%.

Если инвестор не обращает внимания на степень риска и руководствуется лишь возможной высокой доходностью, то речь идёт:
а) о консервативной стратегии инвестирования; б) об умеренной стратегии инвестирования;
в) об агрессивной стратегии инвестирования; г) нет верного ответа.

Согласно законодательству РФ, участниками страхового рынка являются:
Правительство РФ;
страхователи, застрахованные лица, выгодоприобретатели;
Министерство финансов;
Государственная дума.

Объектами страхования могут быть:
выгодоприобретатели;
страхователи;
имущественные интересы физических и юридических лиц, которые могут быть застрахованы в рамках страхового договора;
административная ответственность страхователя.

Какой из перечисленных видов инвестиций в драгоценные металлы позволяет избежать обложения налогом на добавленную стоимость?
обезличенные металлические счета;
коллекционные монеты;

слитки из драгоценных металлов;
ювелирные украшения.

Какое отношение ежемесячных платежей по задолженности к доходам является приемлемым для финансового здоровья заёмщика?

51% или более; б) 39—50%;
24—38%;
16—23%.

Клиент кладёт в банк сумму, равную 120 тыс. руб., под 5% годовых, начисляемых по простой ставке процента, на 3 года. Какую сумму начислит банк на вклад клиента на третий год действия вклада?

ту же, что и в первый год;
больше, чем в первый год;
меньше, чем в первый год;
на третий год проценты начисляться не будут.

Какой вид потерь придётся понести инвестору в момент приобретения паёв в ПИФе?

надбавку на стоимость пая;
скидку со стоимости пая;
НДФЛ;
кредитный процент.

Ответы: 1а; 2в; 3а; 4в; 5б; 6в; 7а; 8в; 9а; 10а.

Задание 2. Выберите из предложенных вариантов несколько верных ответов.

Современная пенсионная система России включает в себя:

обязательное пенсионное страхование;
государственное пенсионное обеспечение;
негосударственное (дополнительное) пенсионное обеспечение;
необязательное пенсионное страхование;
международное пенсионное страхование;
корпоративное пенсионное страхование.

Вы хотите минимизировать риски и получить гарантированный доход от своих инвестиций. Выберите оптимальные варианты вложения средств:

покупка иностранных ценных бумаг на сумму 1 млн 400 тыс. руб.; б) банковский депозит на сумму 1 млн 250 тыс. руб.;
банковский депозит на сумму свыше 1 млн 400 тыс. руб.; г) приобретение акций на сумму 1 млн 150 тыс. руб.;
приобретение краткосрочных государственных облигаций на сумму 1 млн 300 тыс. руб.;
приобретение недвижимости.

При помощи сервиса «Личный кабинет налогоплательщика» вы можете:

просматривать сведения о своих начислениях по налогам;
просматривать сведения о начислениях по налогам ваших друзей;
сообщать в налоговый орган о необходимости корректировки информации, указанной в налоговом уведомлении;
формировать платёжные документы, а также осуществлять оплату налоговых начислений в режиме онлайн;
просматривать сформированные инспекциями налоговые уведомления; е) оплачивать покупки в Интернете.

Налоговая база транспортного налога рассчитывается на основе:

мощности двигателя транспортного средства в лошадиных силах; б) единицы транспортного средства;

стоимости транспортного средства;
количества колёс в транспортном средстве; д) грузоподъёмности транспортного средства; е) дохода владельца транспортного средства.

Опытный водитель выберет следующие параметры договора страхования каско с целью уменьшения размера страховой премии:

наличие франшизы;
отсутствие франшизы;
установление неагрегатной страховой суммы; г) установление агрегатной страховой суммы;
ограниченное число лиц, допущенных к управлению автомобилем, имеющих достаточный стаж вождения и безаварийную езду;
неограниченное число лиц, допущенных к управлению автомобилем.

Вы отдадите предпочтение страховщику, соответствующему следующим требованиям:

центральный офис находится рядом с домом страхователя;
отдел урегулирования убытков находится в 50 м от места жительства страхователя;
имеется несколько филиалов только в городе нахождения центрального офиса;
отдел урегулирования убытков находится в 100 км от места жительства страхователя;
имеет развитую филиальную сеть по всей стране;
рейтинг надёжности страховщика А+.

В коммерческом банке вам могут быть предложены следующие услуги:

депозитные;
страховые;
инвестиционные;
кредитные;
торговые;
производственные.

К финансово-кредитным посредникам относятся:

страховая компания;
железнодорожная компания;
ювелирный салон;
коммерческий банк;
пенсионный фонд;
агентство недвижимости.

В случае выбора предпринимателем упрощённой системы налогообложения размер налоговой ставки составляет:

6% от величины полученного дохода; б) 13% от величины вменённого дохода;
15% от величины дохода за вычетом расходов; г) 18% от величины валовой прибыли;
20% от величины прибыли;
35% от величины доходов.

Равноценными по своей доходности являются:

облигация, приобретённая по номиналу с купонным доходом 20% годовых;
акция, приобретённая по цене 100 руб., по которой был начислен дивиденд в размере 15 руб., после чего она была продана за 90 руб. через 90 дней;
акция, приобретённая по цене 100 руб. и принёсшая в течение года 5 руб. дивидендов;
облигация, приобретённая с дисконтом в 16,67% и погашенная по номинальной стоимости.

Ответы: 1а, б, в; 2б, д; 3а, в, г, д; 4а, б; 5а, г, д; 6а, б, д, е; 7а, в, г; 8а, г, д; 9а, в; 10а, б, г

Задание 3.

1. Установите соответствие.

Понятие	**Определение**
ИНН 3-НДФЛ СНИЛС	форма налоговой декларации, необходимая для подтверждения информации об объекте налогообложения, налоговой базе и других фактах, связанных с исчислением и уплатой налога необходим для учёта сведений в налоговых органах о каждом налогоплательщике и его обязательствах необходим для того, чтобы уполномоченные государственные структуры могли получить любые данные о стаже работы гражданина, перечислениях в пенсионный фонд

Ответы: 1б; 2а; 3в.

2. Установите соответствие.

Виды страхования	**Примеры**
Страхование имущества Страхование жизни Страхование гражданской ответственности	страхование от несчастного случая ОСАГО страхование недвижимости физических лиц

Ответы: 1в; 2а; 3б.

3.Установите соответствие.

3.

Услуги	**Сайт**
Узнать, какими видами лицензий обладает коммерческий банк Заполнить заявление о государственной регистрации физического лица в качестве индивидуального предпринимателя Узнать текущий биржевой курс доллара 4) Рассчитать величину ежемесячного платежа по кредиту 5) Узнать официальные темпы инфляции	сайт коммерческого банка сайт ФНС России в) сайт Банка России г) сайт Московской биржи д) сайт Росстата

Ответы: 1в; 2б; 3г; 4а; 5д.

4.Установите соответствие.	
1) Государственная пошлина за регистрацию в качестве индивидуального предпринимателя 2) Минимальный размер уставного капитала общества с ограниченной ответственностью 3) Максимальный объём возмещения вкладчикам со стороны Агентства по страхованию вкладов 4) Государственная пошлина за регистрацию общества с ограниченной ответственностью 5) Максимальная величина общего дохода фирмы для перехода на упрощённую систему налогообложения	800 руб. 1 млн 400 тыс. руб. в) 150 млн руб. г) 10 тыс. руб. д) 4 тыс. руб.

Ответы: 1а; 2г; 3б; 4д; 5в.

5.Вставьте пропущенное слово.
Банки не имеют права менять процентные ставки и способ начисления дохода до момента истечения срока действия договора. **Ответ: *вклада.***

6.Вставьте пропущенные слова.
(1) представляет собой отношения, направленные на защиту интересов граждан, организаций или государства при наступлении определённых ситуаций, которые называются (2). В качестве
(3) выступают имущественные интересы, которые могут быть застрахованы в рамках страхового договора, а платой за предоставление страховых услуг является
(5) и оплачивается(6).

Пропущенные слова:
объект страхования;
страховой случай;
страховая премия;
страховщик;
страхование;
страхователь.
Ответ: 1д, 2б, 3а, 4в, 5г, 6е.

7.Вставьте понятие.
— мошенническая схема, в которой доход по привлечённым денежным средствам выплачивается за счёт привлечения новых участников.
Ответ: *финансовая пирамида.*

.Разместите предложенные этапы в порядке прохождения государственной регистрации в форме индивидуального предпринимателя.
Выбор кода по ОКВЭД.
Получение ИНН.
Выбор режима налогообложения.
Регистрация.
Предоставление документов в ИФНС.
Подготовка документов для подачи вИФНС.
Ответ: 1 — 2; 2 — 1; 3 — 3; 4 — 6; 5 — 5; 6 — 4.
.Разместите предложенные параметры в определённом порядке.
Зачисление величины социального налогового вычета на счёт налогоплательщика.
Подача документов на получение социального налогового вычета в налоговый орган по месту жительства налогоплательщика.
Сбор необходимых документов для получения социального налогового вычета.
Оплата оказанных услуг учреждению здравоохранения.

Обращение в учреждение здравоохранения за оказанием медицинских услуг.
Ответ: 1 — 5; 2 — 4; 3 — 3; 4 — 2; 5 — 1.
.Разместите предложенные параметры в определённом порядке.
Подбор страховщика.
Выбор страхового продукта.
Получение страхового полиса страхователем.
Расчёт страховщиком размера страховойпремии.

Обсуждение со страховщиком условий договора страхования,
оформление страхового полиса.
Оплата страховой премии страхователем.
Ответ: 1 — 2; 2 — 1; 3 — 5; 4 — 4; 5 — 6; 6 — 3.

Задание 4. Решение задач.

Гражданин устроился на работу 1 июня текущего года. В первые 2 месяца заработная плата была установлена в размере 18 тыс. руб., далее она повысилась до 25 тыс. руб. в месяц. В декабре за высокие результаты труда гражданин получил премию в размере 6 тыс. руб. Кроме того, являясь пенсионером, на протяжении года он получал пенсию в размере 12 500 руб. в месяц. Найдите сумму налога на доходы физических лиц, которая должна быть уплачена с доходов гражданина, если ставка налога составляет 13%. **Ответ: 21 710 руб.**

В 2018 г. гражданин поступил в университет для получения второго высшего образования, стоимость обучения — 80 тыс. руб. в год. Его сын (17 лет) поступил в колледж на очную форму обучения со стоимостью обучения 30 тыс. руб. в год. Общая величина дохода гражданина за 2018 г. составила 430 тыс. руб. Оплата всех образовательных услуг легла на его плечи. Определите сумму социального вычета за 2018 г., которую может получить гражданин.

Ответ: 14 300 руб.

В январе 2018 г. гражданин Н. приобрёл квартиру за 2 млн 500 тыс. руб. и приобрел полис страхования недвижимости. В качестве объекта был выбран имущественный интерес, связанный ущербом, нанесённым конструктивным (основным) элементам здания, страховая сумма была установлена в 1 млн руб. В августе 2018 г. пожаром была сильно повреждена отделка квартиры, по оценкам экспертов ущерб составил 500 тыс. руб. Какую страховую выплату гражданин Н. сможет получить от страховой компании?

Ответ: 0 руб.

Антону на день рождения подарили сумму в размере 35 тыс. руб. Антон решил перевести эти деньги в доллары, после чего положить их в банк на 2 года под ставку 4,7% годовых, рассчитываемых по ставке сложных процентов. На день открытия вклада курс продажи банком доллара составлял 61,5 руб. за 1 долл. США, курс покупки — 63,52 руб. за 1 долл. США. Определите, какая сумма в долларах США будет лежать на счёте Антона через 2 года (округлите до целого числа).

Ответ: 624 долл.

Вариант 2

Задание 1. Выберите из предложенных вариантов один верный ответ.

Владея вёсельной лодкой, вы обязаны уплачивать:

налог на доходы физических лиц;
транспортный налог;
налог на имущество;
нет верного ответа.

Налоговые вычеты применяются при исчислении подоходного налога:

только в отношении доходов, облагаемых по ставке 13%;
в отношении совокупного личного дохода, независимо от применяемых налоговых ставок;
только в части совокупного дохода, не превышающего 1 млн 400 тыс. руб.;
нет верного ответа.

Условием назначения страховой пенсии по старости является:

наличие 5 лет страхового стажа;
достижение установленного законодательством пенсионного возраста и наличие страхового стажа;
заработная плата на протяжении 5 лет до выхода на пенсию не менее 20 тыс. руб. в

месяц;
все ответы верны.
Защититься от фарминга можно следующим образом:
установить антивирусную программу на компьютере;
не пользоваться компьютером в ночное время;
не пользоваться неизвестными сайтами;
всё вышесказанное верно.
Согласно действующему законодательству, ведение Единого государственного реестра субъектов страхового дела входит в полномочия:
Министерства экономического развития;
Центрального банка;
Российского союза автостраховщиков;
Аппарата Правительства РФ.
Предусмотренные договором правила страхования выдаю
в обязательном порядке;
по усмотрению страховщика;
по устному требованию страхователя;
по заявлению страхователя.
В отношениях с каким типом финансово-посреднических организаций Роспотребнадзор не способен оказать какой-либо помощи при нарушении ваших прав?
с коммерческим банком при получении кредита;
с микрофинансовой организацией при получении ссуды;
с потребительским кооперативом при получении займа;
Роспотребнадзор способен защитить интересы инвестора в любой
Если вы хотите стать одним из собственников компании, вы купите:
акцию;
облигацию;
лотерейный билет;
иностранную валюту.
Коммерческий банк является посредником между:
населением и фондовой биржей;
владельцами денежных средств и Центральным банком;
владельцами денежных средств и лицами, которые в таких средствах нуждаются;
государством и лицами, которые нуждаются в денежных средствах.
Ресурсы организации, которые полностью перерабатываются в процессе производства и превращаются в новую продукцию в течение одного производственного цикла, называются:
основными средствами;
оборотными средствами;
собственным капиталом;
финансовыми ресурсами.
Ответы: 1г; 2а; 3б; 4а; 5б; 6а; 7в; 8а; 9в; 10б.
Задание 2. Выберите из предложенных вариантов несколько верных ответов.
К критериям выбора негосударственного пенсионного фонда можно отнести:
надёжность фонда;
доходность фонда;
состав учредителей фонда;
срок функционирования фонда;
состояние здания, в котором располагается негосударственный пенсионный фонд;

приветливость и дружелюбие персонала.

Страховщиком по обязательному пенсионному страхованию может являться:

Пенсионный фонд Российской Федерации;
негосударственный пенсионный фонд;
управляющая компания;
работодатель, отчисляющий страховые взносы;
любая страховая компания;
Фонд обязательного медицинского страхования.

К признакам финансовой пирамиды можно отнести:

гарантированную высокую доходность;
прибыль за счёт привлечения новых вкладчиков;
открытый доступ к учредительным документам компании;
минимальные риски финансовых потерь;
навязчивую рекламу;
приветливый персонал.

Ставка налога на доходы физических лиц зависит от:

размера дохода;
вида дохода;
валюты дохода;
статуса налогоплательщика;
пола гражданина;
возраста гражданина.

Вы планируете заключить договор страхования каско и делаете выбор между двумя страховщиками, которые предлагают одинаковые страховые премии за договор. Вы отдадите предпочтение следующим критериям в договоре:

наличие исключений из страхового покрытия;
наличие возможности урегулирования мелких повреждений единожды без справки из уполномоченных органов;
наличие «горячей линии»;
установление агрегатной страховой суммы; д) предоставление услуг аварийного комиссара;
е) возможность закрепления вас за конкретным специалистом страховщика, к которому вы сможете обратиться по всем вопросам.

Вы приобрели полис страхования ДМС и планируете обратиться в медицинское учреждение за помощью. Вам стоит помнить о следующих условиях:

вы можете обратиться в любое медицинское учреждение по вашему усмотрению;
перечень медицинских учреждений, в которые вы можете обратиться за помощью, указан в договоре страхования;
при посещении медицинского учреждения необходимо взять счёт за оказанные услуги, чтобы предъявить его страховщику для оплаты;
после посещения врача стоит оплатить его услуги и взять чек об оплате, которую впоследствии возместит страховщик;
вы можете посетить любого специалиста, который имеется в медицинском учреждении, независимо от предусмотренной договором страхования программы страхования;
стоимость полученных вами услуг будет оплачена страховщиком самостоятельно, без вашего участия.

При открытии вклада в коммерческом банке ваши права были нарушены. Для устранения нарушений вы можете обратиться в следующие

организации:
Федеральная налоговая служба;
Центральный банк Российской Федерации;
Роспотребнадзор;
страховая компания;
Агентство по страхованию вкладов;
пенсионный фонд.

Вы хотите приобрести необходимый объём физического золота для сохранения своих сбережений. Вы можете воспользоваться следующими вариантами инвестиций:
приобретение слитков из драгоценных металлов;
приобретение акций золотодобывающей компании;
открытие обезличенного металлического счёта;
приобретение инвестиционной монеты;
приобретение коллекционной монеты;
приобретение ювелирного украшения.
Вы хотели бы сохранить покупательную способность своих сбережений. Наименее рискованными являются следующие варианты инвестирования:
государственная облигация с купонным доходом;
банковский вклад;
облигация крупного банка;
акция нефтяной компании;
пай закрытого ПИФа;
коллекционная монета.
Вы привлекли кредит в размере 85 тыс. руб. на 1 год. Какие варианты возврата окажутся для вас наиболее выгодными?
89 500 руб.;
85 тыс. руб. + 5% годовых, начисляемых по ставке простых процентов в конце срока кредитования;
85 тыс. руб. + 5% годовых, начисляемых по ставке сложных процентов в конце каждого месяца;
85 тыс. руб. + 5% годовых, начисляемых по ставке сложных процентов в конце срока кредитования;
85 тыс. руб. + 5% годовых, начисляемых по ставке сложных процентов в конце каждого квартала;
85 тыс. руб. + 5% годовых, начисляемых по ставке сложных процентов в конце каждого полугодия.
Ответы: 1а, б, в, г; 2а, б; 3б, д; 4б, г; 5б, в, д, е; 6б,е; 7б, в; 8а, г, д, е; 9а, б; 10б, г.
Задание 3.

1. **Установите соответствие.**

Налог	Вид налога

1) Налог на имущество физических лиц Налог на доходы физических лиц Транспортный налог	а) федеральный налог б) местный налог в) региональный налог

Ответы: 1б; 2а; 3в.

2. **Установите соответствие.**

Виды страхования	**Примеры**
1) Имущественное страхование Личное страхование	страхование на дожитие страхование финансовых рисков страхование гражданской ответственности за нанесение вреда третьим лицам медицинское страхование

Ответы: 1б, в; 2а, г

3.Установите соответствие.

Ознакомиться с изображениями коллекционных монет, выпущенных территории России Узнать стоимость продажи населению слитков из драгоценных металлов Узнать текущий биржевой курс акции Узнать текущую стоимость пая Сравнить различные банки по активов	сайт Банка России сайт Московской биржи сайт рейтингового агентства сайт коммерческого банка сайт управляющей компании

Ответы: 1а; 2г; 3б; 4д; 5в.

4.Вставьте пропущенные слова.

12 мая Иван приобрёл автомобиль и обратился к (1) для заключения договора страхования (2), объектом по которому выступает имущественный интерес, связанный с риском утраты или повреждения транспортного средства. Размер(3) — максимальную

сумму, на которую застрахован объект, — установили на уровне стоимости автомобиля. В качестве инструментов экономии на стоимости страховых услуг Иваном были выбраны: 1) (4) — страховая сумма, которая будет уменьшаться после каждой осуществлённой выплаты; 2)

(5), которая представляет собой освобождение страховщика от оплаты ущерба определённого размера. В приложение к договору страхования сотрудник страховой компании выдал Ивану(6) — документ, который содержит разработанные и утверждённые страховой компанией основные положения договора страхования, являющиеся обязательными для обеих сторон.

Пропущенные слова:

Страховая сумма;

франшиза;

правила страхования;
страховщик;
агрегатная страховая сумма;
каско.

Ответы: 1 — г, 2 — е, 3 — а, 4 — д, 5 — б, 6 — в.

Вставьте понятие.

— распределение инвестируемых средств между несколькими инвестиционными инструментами с целью снизить риски и свести к минимуму возможные потери.

Ответ: ***диверсификация инвестиционного портфеля (допускается диверсификация).***

Вставьте понятие.

— франшиза, при которой ущерб возмещается при условии, что он больше франшизы, страховая выплата равна размеру ущерба.

Ответ: ***условная франшиза.***

Замените буквы названиями из списка таким образом, чтобы получились верные равенства.

a - b = c; c - d = e

Валовая прибыль.
Чистая прибыль.
Выручка.
Затраты на производство продукции.
Налоги.

Ответы: 3, 4, 1; 1, 5, 2.

.Разместите предложенные этапы получения налогового вычет

.Зачисление суммы имущественного налогового вычета на

.Подача документов на получение имущественного налогового вычета в налоговый орган по месту жительства налогоплательщика.

.Сбор необходимых документов для получения имущественного налогового вычета.

.Приобретение квартиры.

.Получение кредита на приобретение недвижимости.

Ответ: 1 — 5; 2 — 4; 3 — 3; 4 — 2; 5 — 1.

9.Разместите действия страхователя (выгодоприобретателя) для получения страховой выплаты по договору страхования недвижимости в правильном порядке.

.Проведение страховщиком осмотра повреждённого имущества.
.Получение страхователем / выгодоприобретателем страховой выплаты.
.Уведомление страхователя / выгодоприобретателя о принятом решении.
.Предоставление страховщику необходимого пакета документов.
.Принятие страховщиком решения о размере страховой выплаты.
.Своевременное уведомление страховщика.

Ответ: 1 — 6; 2 — 4; 3 — 1; 4 — 5; 5 — 3; 6 — 2.

.Разместите предложенные этапы в порядке прохождения государственной регистрации в форме общества с ограниченной ответственностью.

Выбор наименования фирмы.
Регистрация.
Формирование уставного капитала.

Разработка устава.
Выбор режима налогообложения.
Подготовка учредительных документов.

Выбор кода ОКВЭД.
Выбор юридическогоадреса.
Подача документов вИФНС.
Ответ: 1 — 7; 2 — 5; 3 — 8; 4 — 1; 5 — 3; 6 — 6; 7 — 4; 8 — 9; 9 — 2.
Задание 4. Решение задач.
Гражданин приобрёл с рук автомобиль 2009 г. выпуска стоимостью 90 тыс. руб. с мощностью двигателя 150 л. с. и поставил на учёт 15 января 2018 г. 25 августа того же года гражданин продал свой автомобиль и месяцем позже приобрёл самокат стоимостью 2200 руб. Найдите сумму транспортного налога, которую должен заплатить гражданин, если ставка транспортного налога установлена на уровне 35 руб. за 1 л. с.
Ответ: 3500 руб.
В январе 2018 г. гражданин Н. приобрёл автомобиль за 500 тыс. руб. и приобрёл полис ОСАГО. В результате ДТП, произошедшего в апреле 2018 г., им был нанесён ущерб здоровью гражданина И. на сумму 50 тыс. руб., которую гражданин И. получил в качестве страховой выплаты. В результате ДТП в сентябре 2018 г. гражданин Н. нанёс ущерб автомобилю гражданина К. на сумму 100 тыс. руб. Какую страховую выплату гражданин К. сможет получить от страховой компании?
Ответ: 100 тыс. руб.
Ирина приобрела несколько акций компании «Газнефтьбанк» по цене 230 руб. за акцию. Через 30 дней по акциям был выплачен дивиденд в размере 18,7 руб. на одну акцию. Через полгода Ирина продала акции по цене 224 руб. за акцию. Какую доходность из расчёта процентов годовых получила Ирина? (При расчётах месяц условно равен 30 дням, год 360 дням, округлите до целого числа). **Ответ: 11% годовых.**
Оксане срочно понадобились деньги на покупку стиральной машины в размере тыс. руб. Она обратилась в микрофинансовую организацию,
где ей предложили кредит под 2% в день с ежедневным начислением этой ставки на сумму задолженности и невыплаченных процентов. Рассчитайте, какую сумму (основной долг плюс начисленные проценты) должна будет возвратить Оксана в микрофинансовую организацию через 25 дней (ОП.округлите до целого числа). **Ответ: 41 015 руб.**